IMPORTANT - Notice à lire attentivement et à conserver pour consultation ultérieure.
IMPORTANT - Read carefully Instructions and keep for future reference.
WICHTIG - Anweisungen sorgfältig lesen und für zukünftige Zwecke aufbewahren.

0531 - 0532 240221

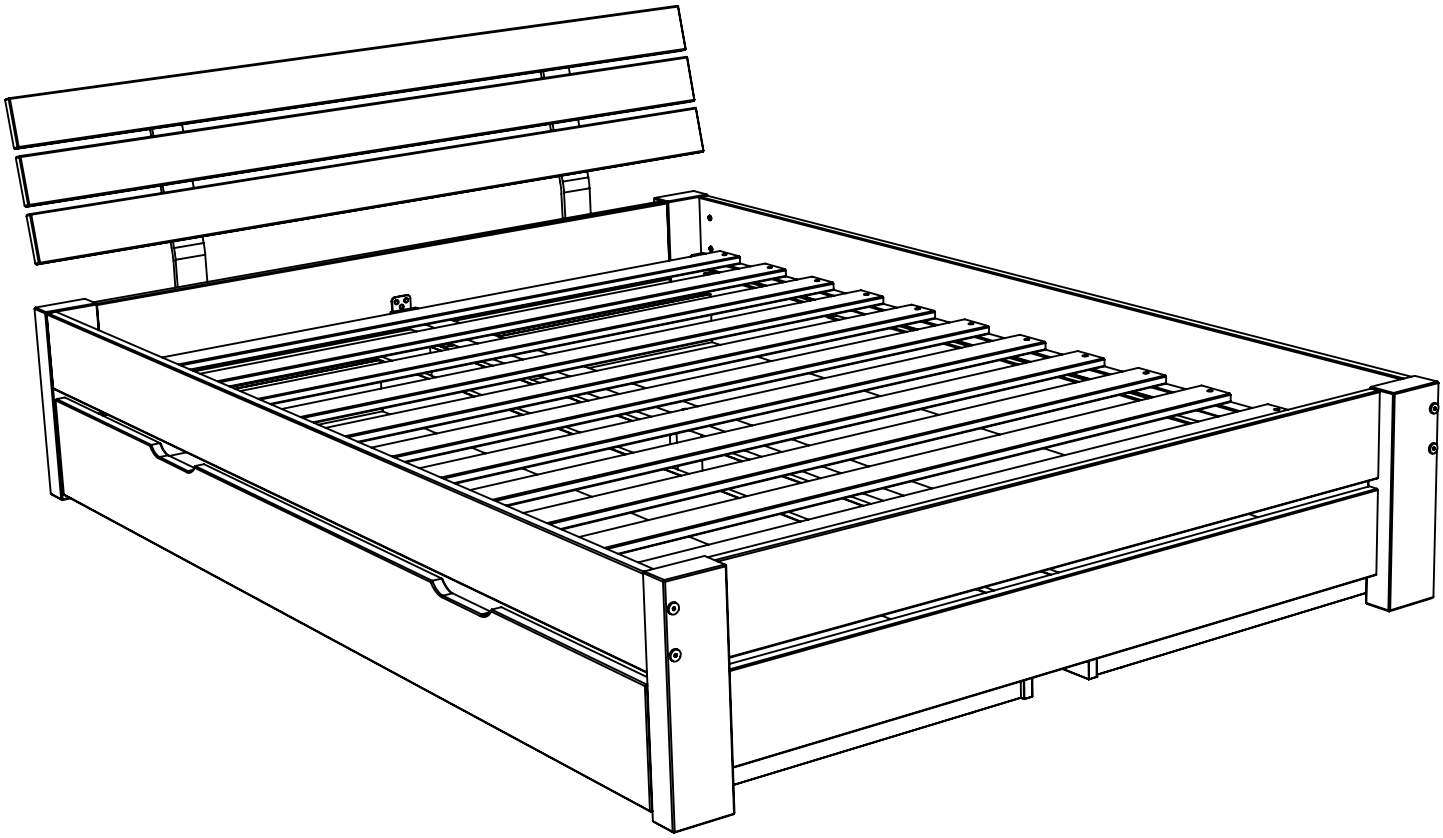

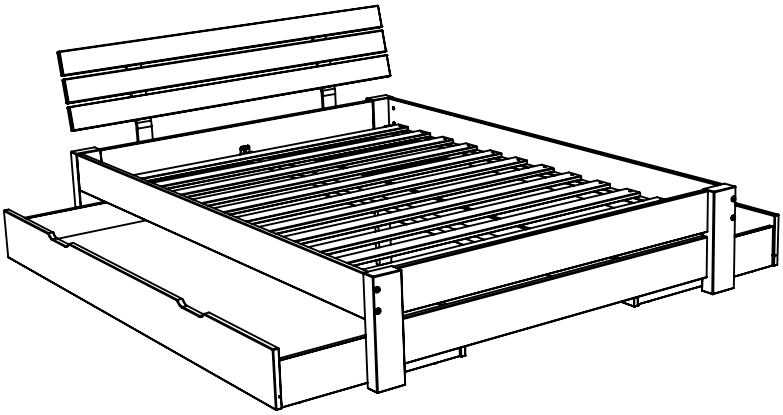

Ce document est la propriété de WEBER INDUSTRIES. Il ne peut être communiqué sans son autorisation.
This document is property of WEBER INDUSTRIES. It can not be communicated without authorization.
Dieses Dokument ist die Eigenschaft von WEBER INDUSTRIES. Er kann ohne seine Genehmigung nischt mitgeteilt sein.

1 / 2

M6 x 100mm		M6 x 18mm	
A	8	B	10
M6x10x13		Ø 10 x 35mm	
C	8	D	4
Ø 4,5 x 50mm		Ø 4,5 x 30mm	
E	1	F	24 / 26
Ø 3,5 x 15mm			
G	12	H	2
		83mm / 83mm	
I	1	J	1

2 / 2

		Ø 15mm	
K	20	L	20
Ø 8 x 30mm		TR Ø 4 x 16mm	
M	12	N	20
O	2	P	8
Q		8	

Ce document est la propriété de WEBER INDUSTRIES. Il ne peut être communiqué sans son autorisation. This document is property of WEBER INDUSTRIES. It can not be communicated without authorization. Dieses Dokument ist die Eigenschaft von WEBER INDUSTRIES. Es kann ohne seine Genehmigung nicht mitgeteilt sein.

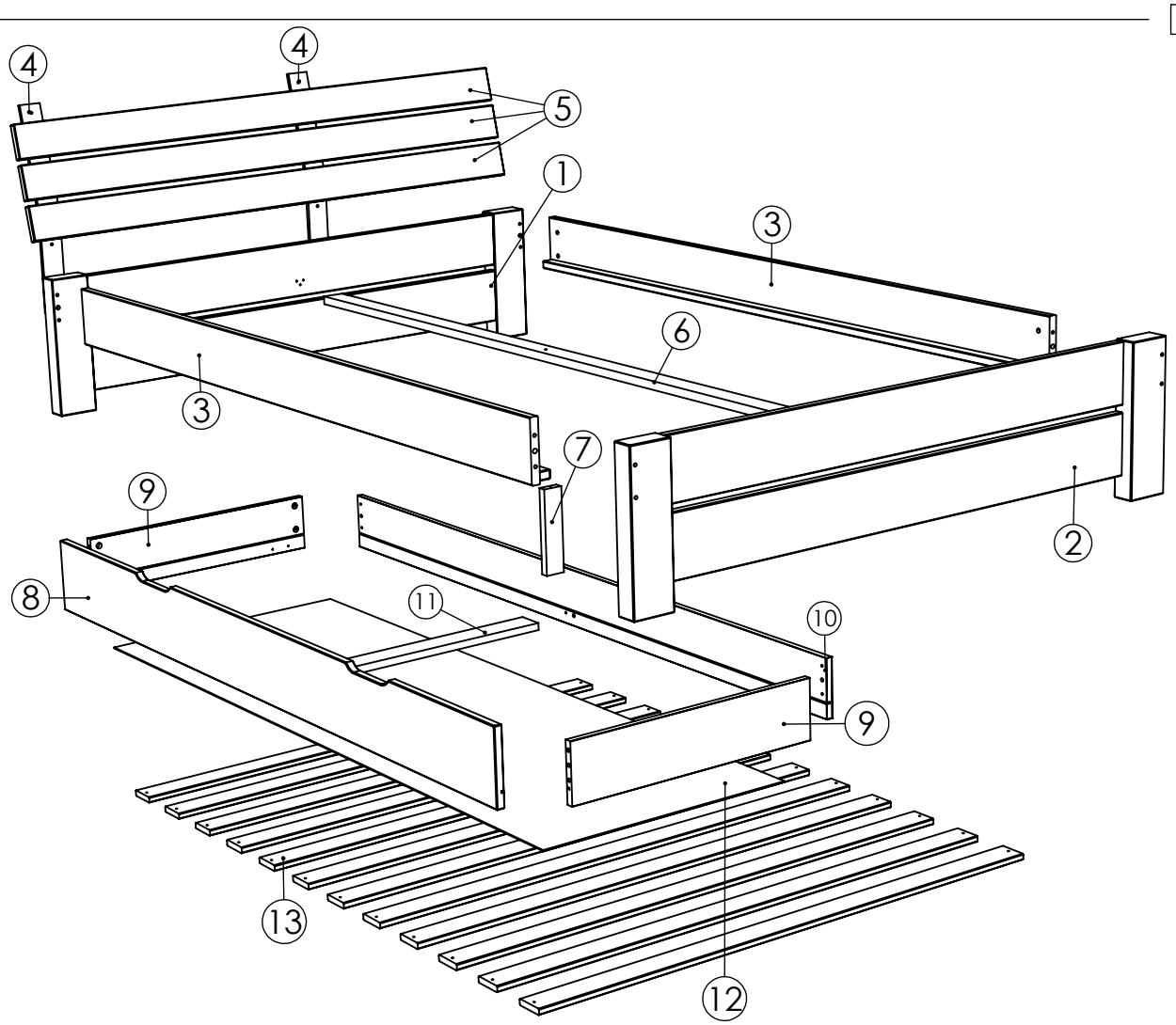

N° Pièce Part No. Teilenummer	Quantité Quantity Zahl	Longueur Length Länge 140x190cm	Longueur Length Länge 140x200cm	Longueur Length Länge 160x200cm	Largeur Width Breite	Colis Parcel Paket
1	1	1444	1444	1644	350	1/2
2	1	1444	1444	1644	350	1/2
3	2	1890	1990	1990	140	1/2
4	2	563,76	563,76	563,76	60	1/2
5	3	1444	1444	1644	90	1/2
6	1	1879	1979	1979	55	1/2
7	1	213	213	213	50	1/2
8	2	1880	1980	1980	180	2/2
9	4	630	630	630	140	2/2
10	2	1880	1980	1980	140	2/2
11	2	630	630	630	65	2/2
12	2	1848	1948	1948	644	2/2
13		12 lattes	13 lattes	13 lattes	70	1/2

Ce document est la propriété de WEBER INDUSTRIES. Il ne peut être communiqué sans son autorisation. This document is property of WEBER INDUSTRIES. It can not be communicated without authorization. Dieses Dokument ist die Eigenschaft von WEBER INDUSTRIES. Es kann ohne seine Genehmigung nicht mitgeteilt sein.

1 x2

M6	Ø 10 x 35mm
C x 8	***D*** x 4

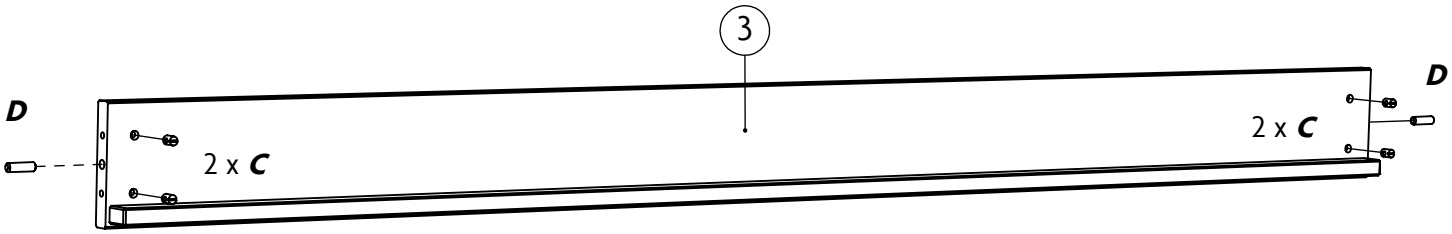

2

Ø 4,5 x 50mm
E x 1

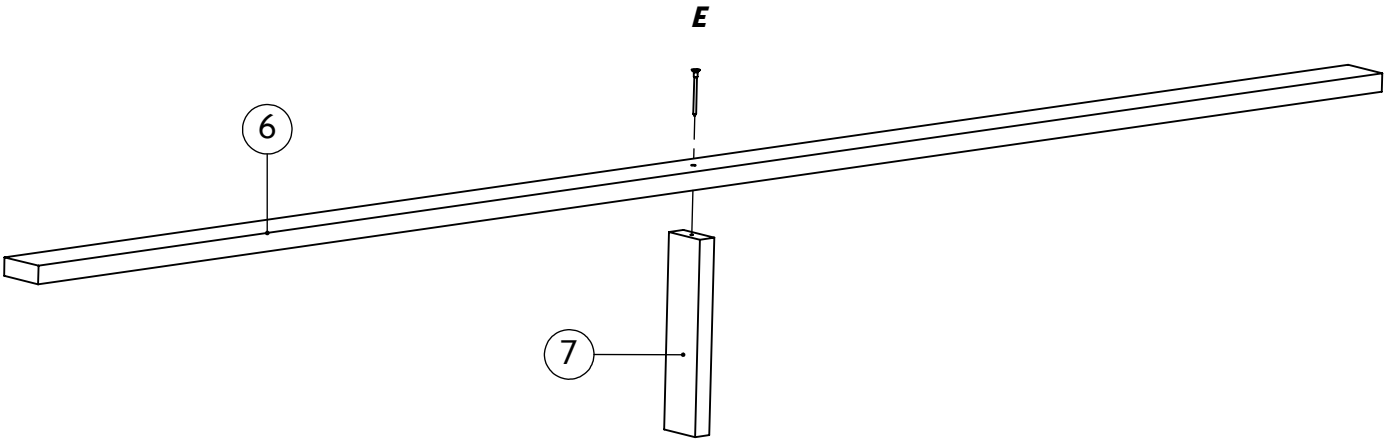

Ce document est la propriété de WEBER INDUSTRIES. Il ne peut être communiqué sans son autorisation. This document is property of WEBER INDUSTRIES. It can not be communicated without authorization. Dieses Dokument ist die Eigenschaft von WEBER INDUSTRIES. Es kann ohne seine Genehmigung nicht mitgeteilt sein.

3

Ø 3,5 x 15mm	
G x 6	***H*** x 2

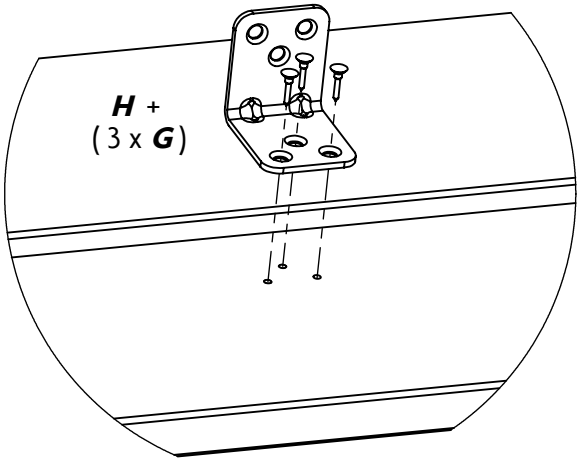

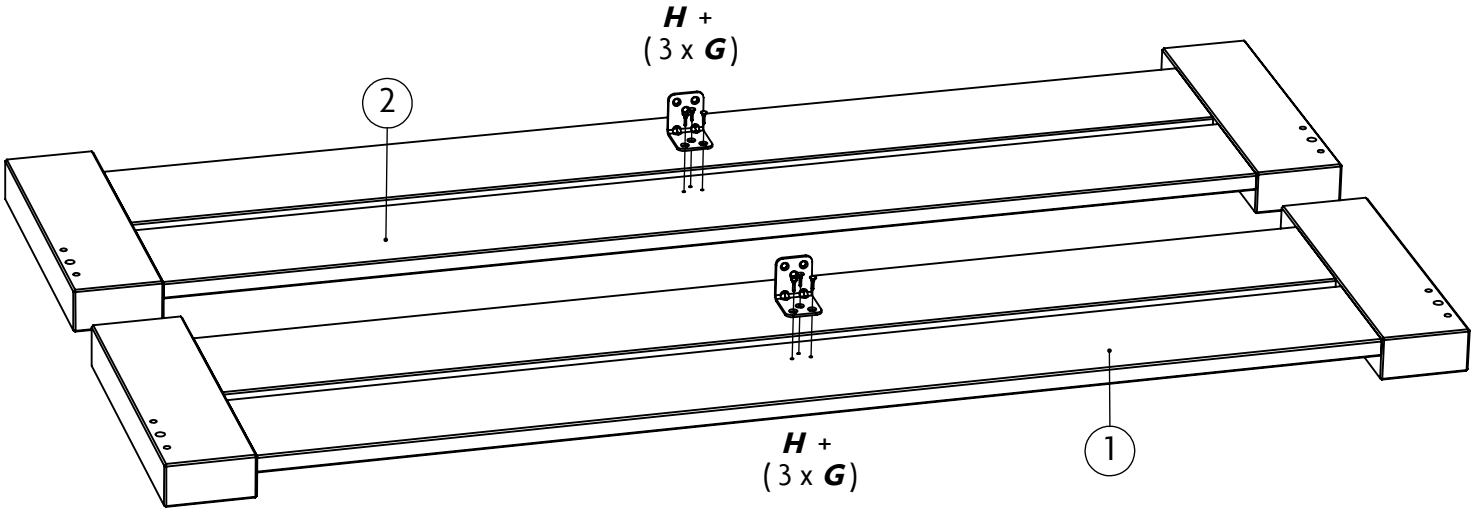

4

M6 x 18mm
B x 6

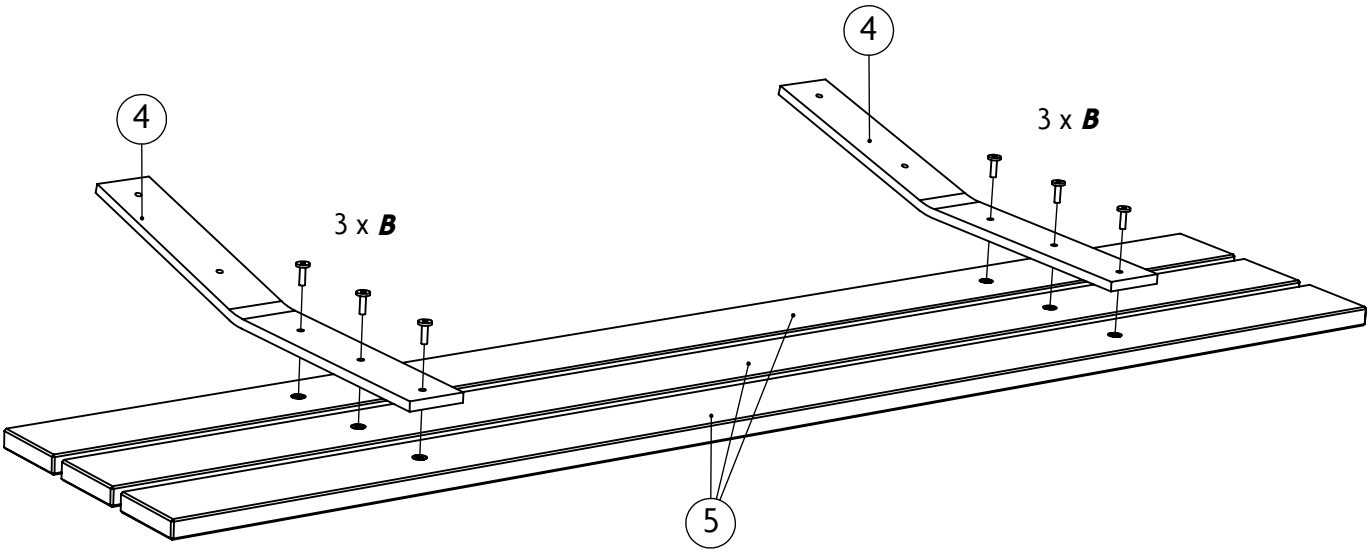

Ce document est la propriété de WEBER INDUSTRIES. Il ne peut être communiqué sans son autorisation. This document is property of WEBER INDUSTRIES. It can not be communicated without authorization. Dieses Dokument ist die Eigenschaft von WEBER INDUSTRIES. Es kann ohne seine Genehmigung nicht mitgeteilt sein.

5

M6 x 100mm	
A x 8	***I***

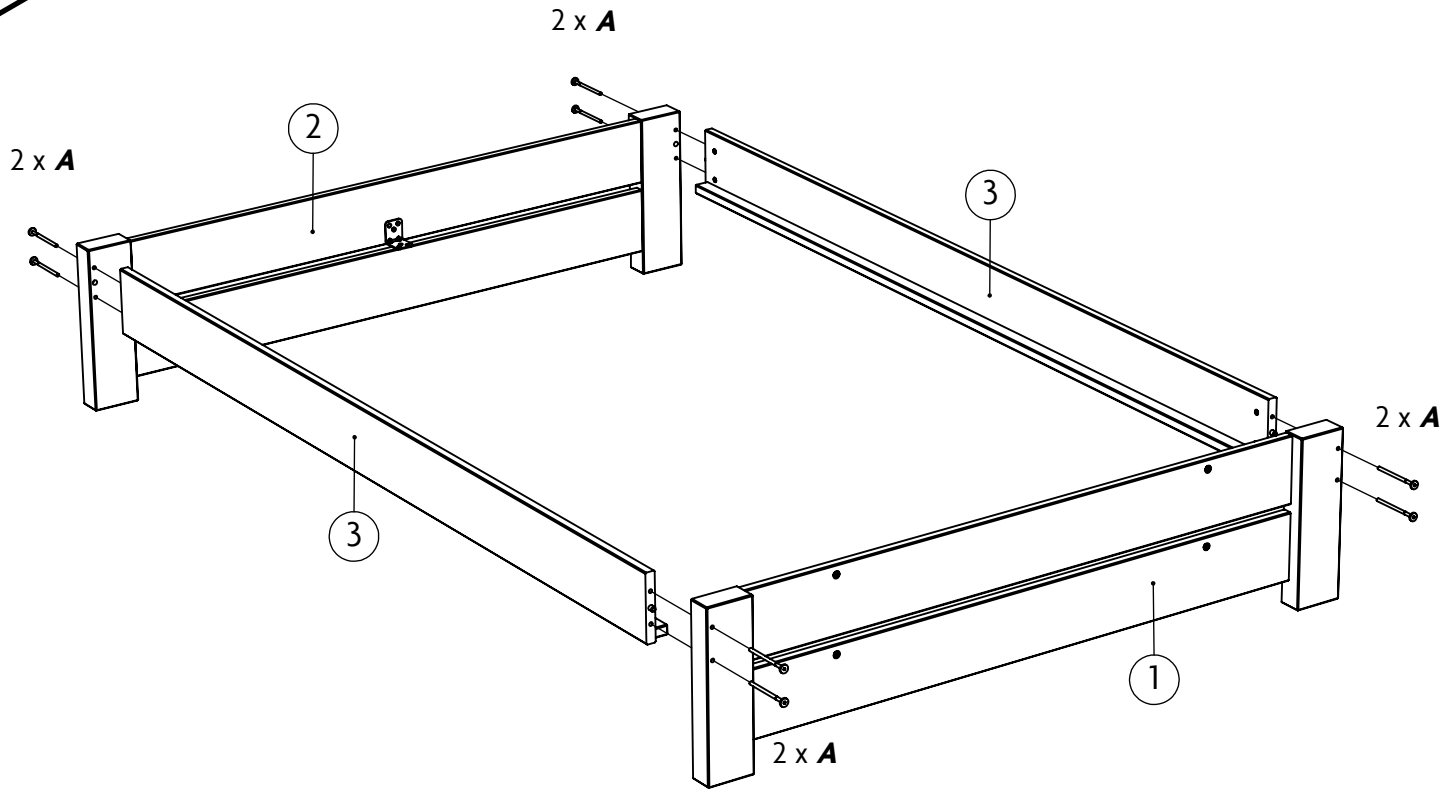

6

Ø 3,5 x 15mm
G x 6

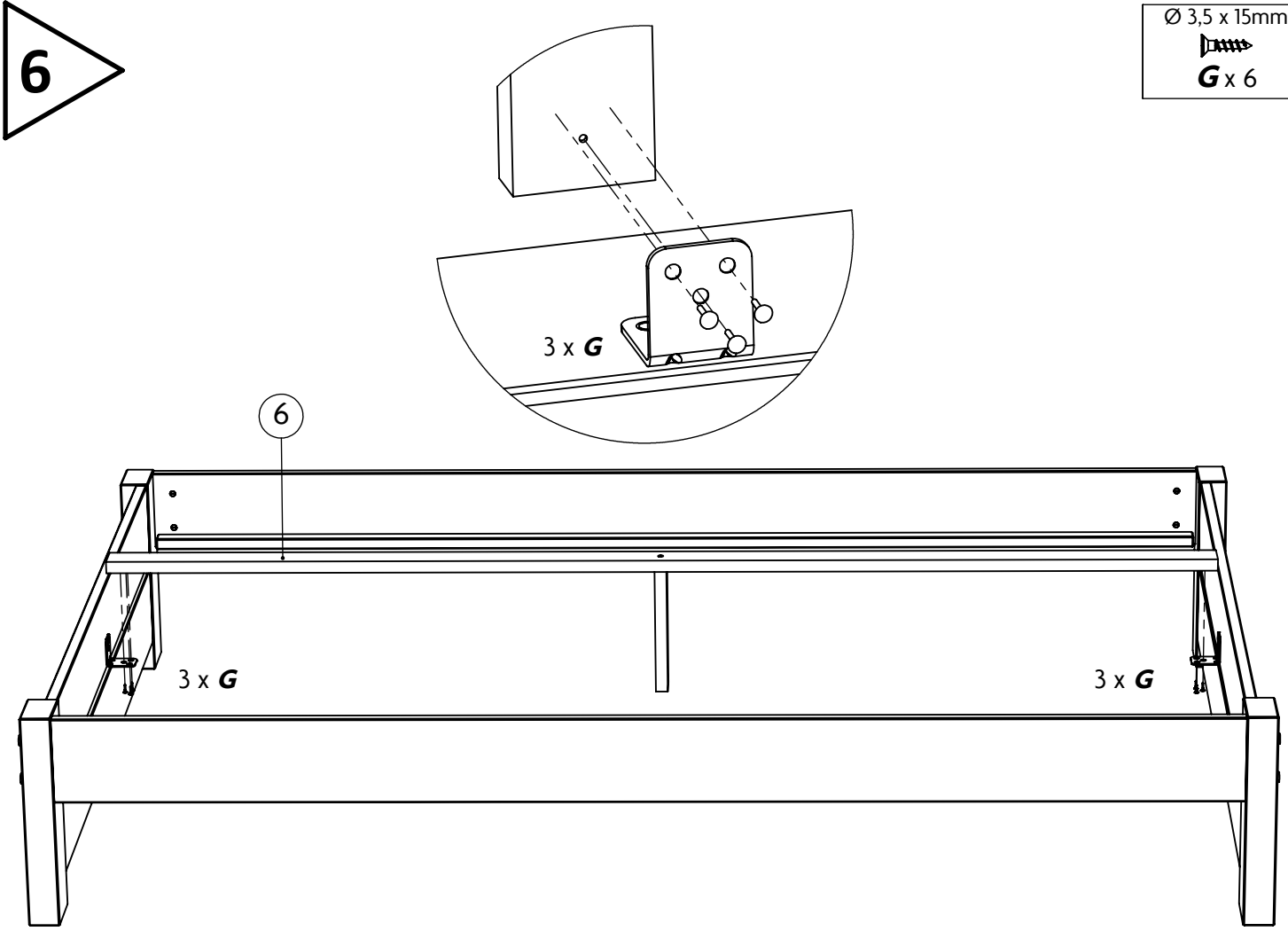

Ce document est la propriété de WEBER INDUSTRIES. Il ne peut être communiqué sans son autorisation. This document is property of WEBER INDUSTRIES. It can not be communicated without authorization. Dieses Dokument ist die Eigenschaft von WEBER INDUSTRIES. Es kann ohne seine Genehmigung nicht mitgeteilt sein.

7

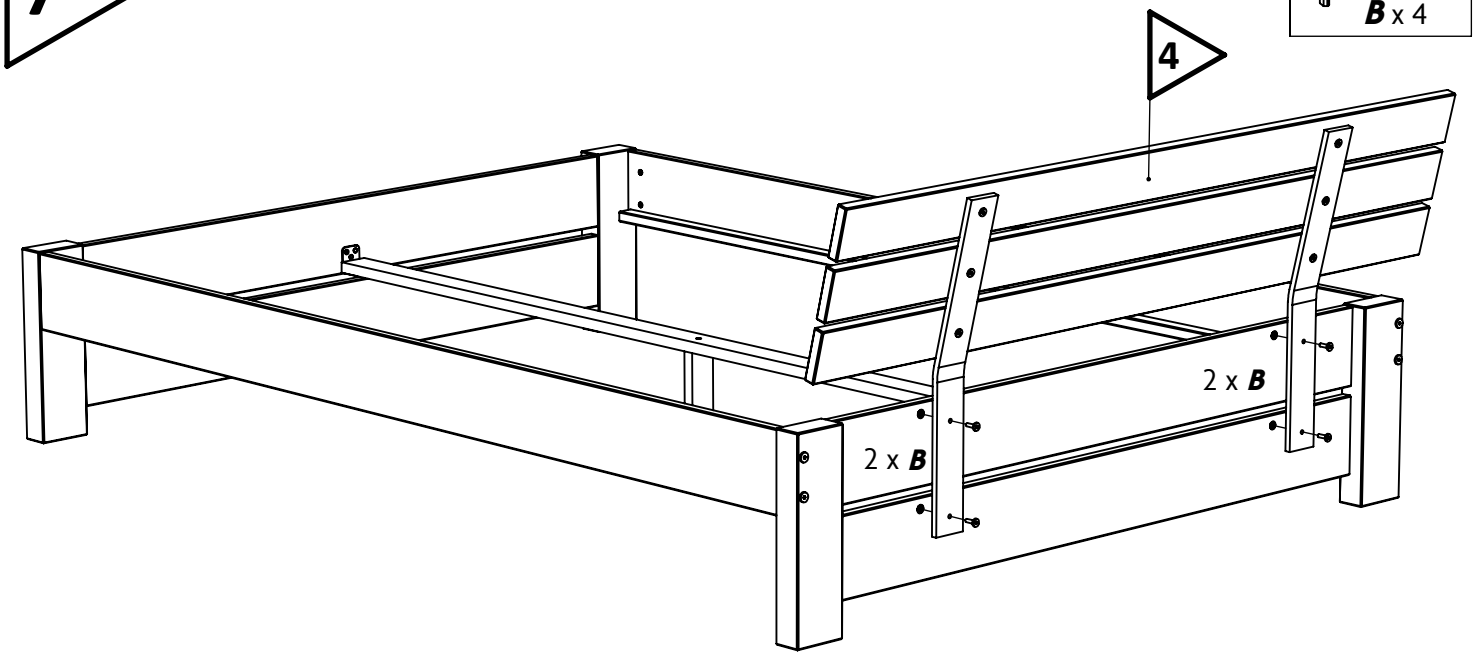

8

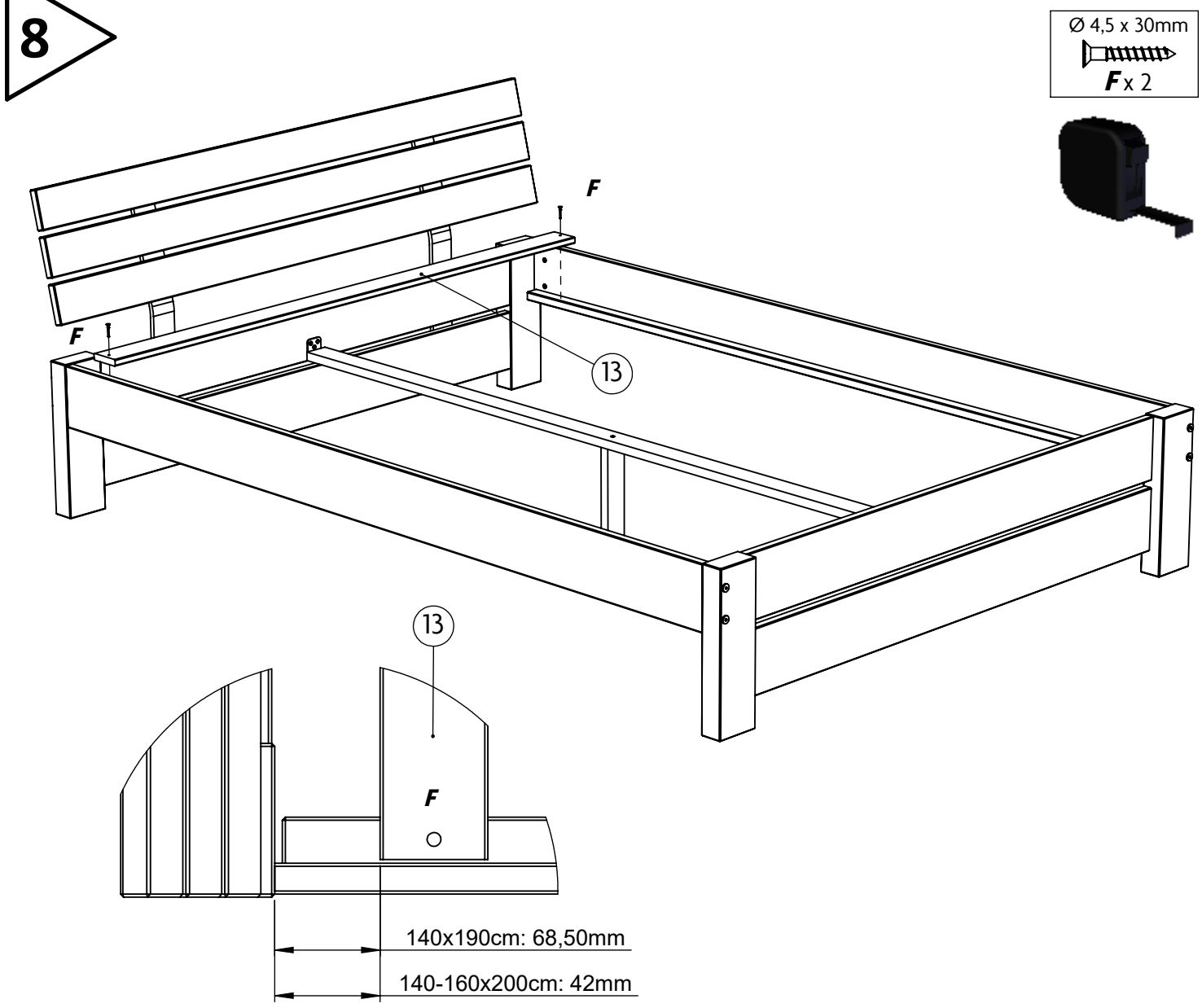

Ce document est la propriété de WEBER INDUSTRIES. Il ne peut être communiqué sans son autorisation. This document is property of WEBER INDUSTRIES. It can not be communicated without authorization. Dieses Dokument ist die Eigenschaft von WEBER INDUSTRIES. Es kann ohne seine Genehmigung nicht mitgeteilt sein.

9

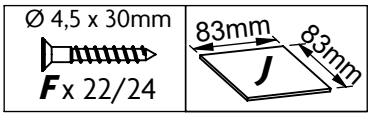

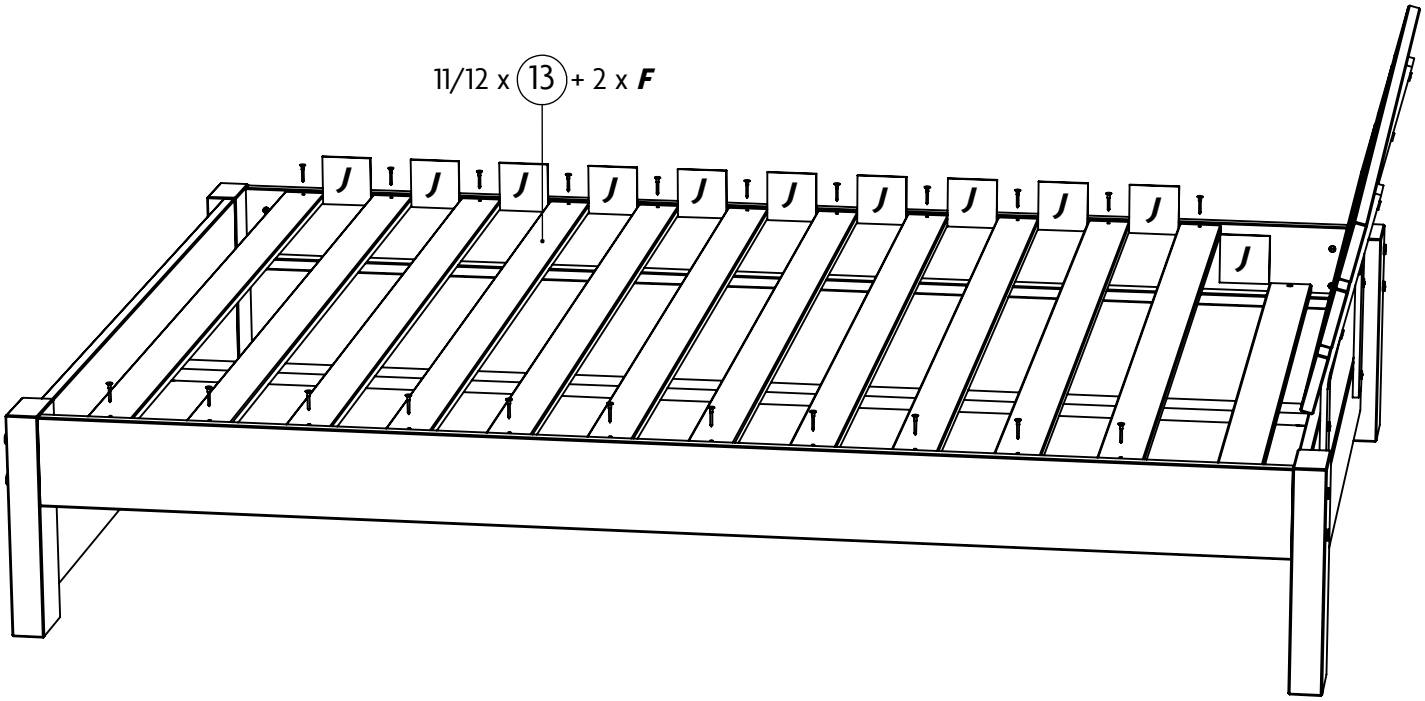

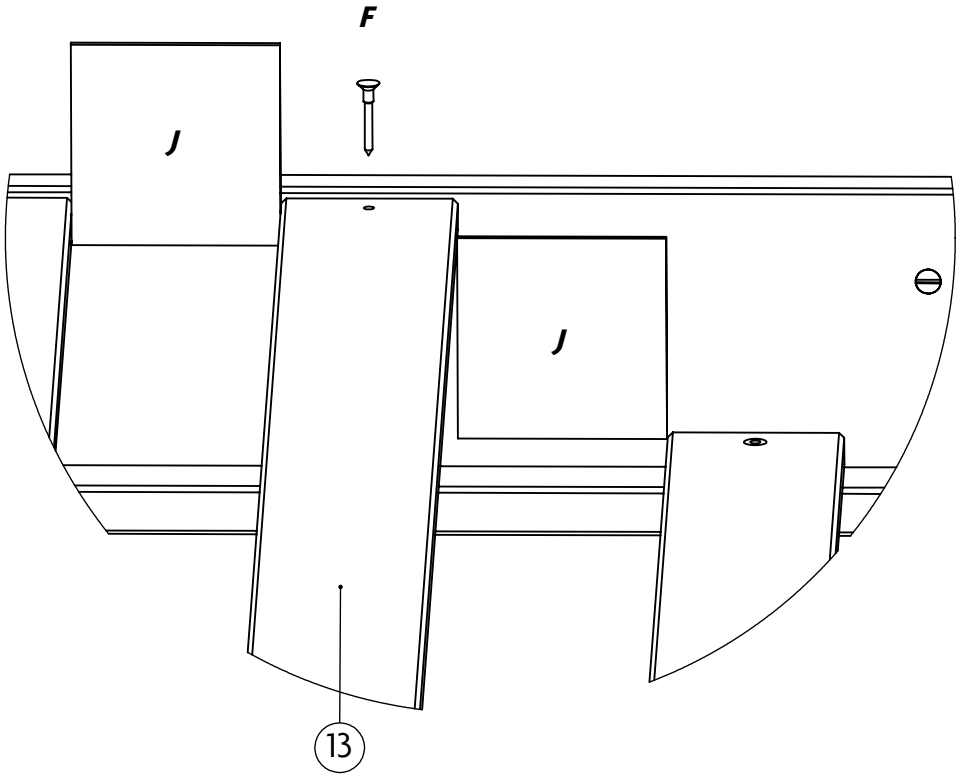

Ce document est la propriété de WEBER INDUSTRIES. Il ne peut être communiqué sans son autorisation. This document is property of WEBER INDUSTRIES. It can not be communicated without authorization. Dieses Dokument ist die Eigenschaft von WEBER INDUSTRIES. Es kann ohne seine Genehmigung nicht mitgeteilt sein.

11 x4

Ø 8 x 30mm		TR Ø 4 x 16mm
M x 8	***P*** x 8	***N*** x 16

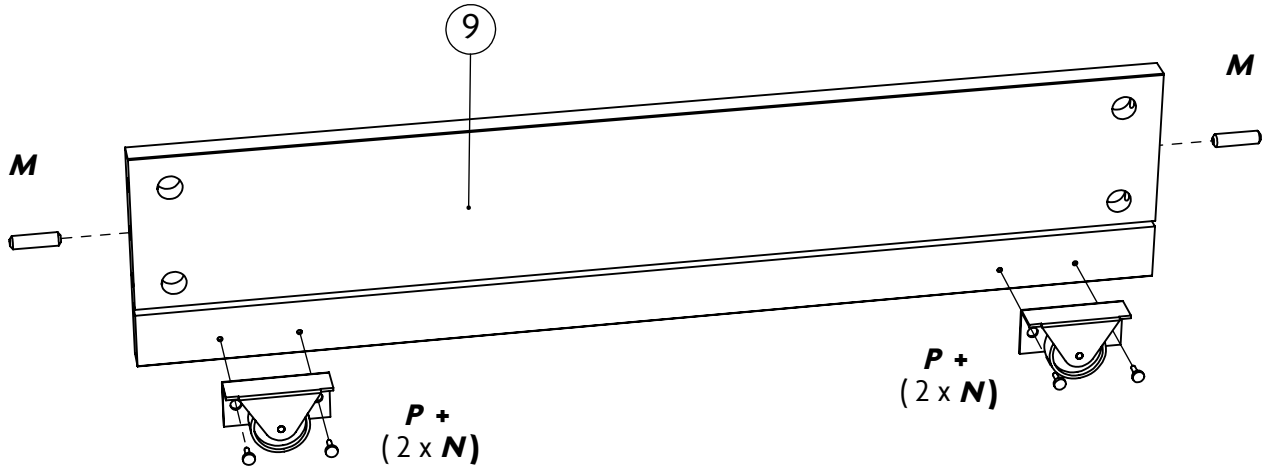

12 x2

Ø 8 x 30mm			TR Ø 4 x 16mm
M x 4	***K*** x 20	***O*** x 2	***N*** x 4

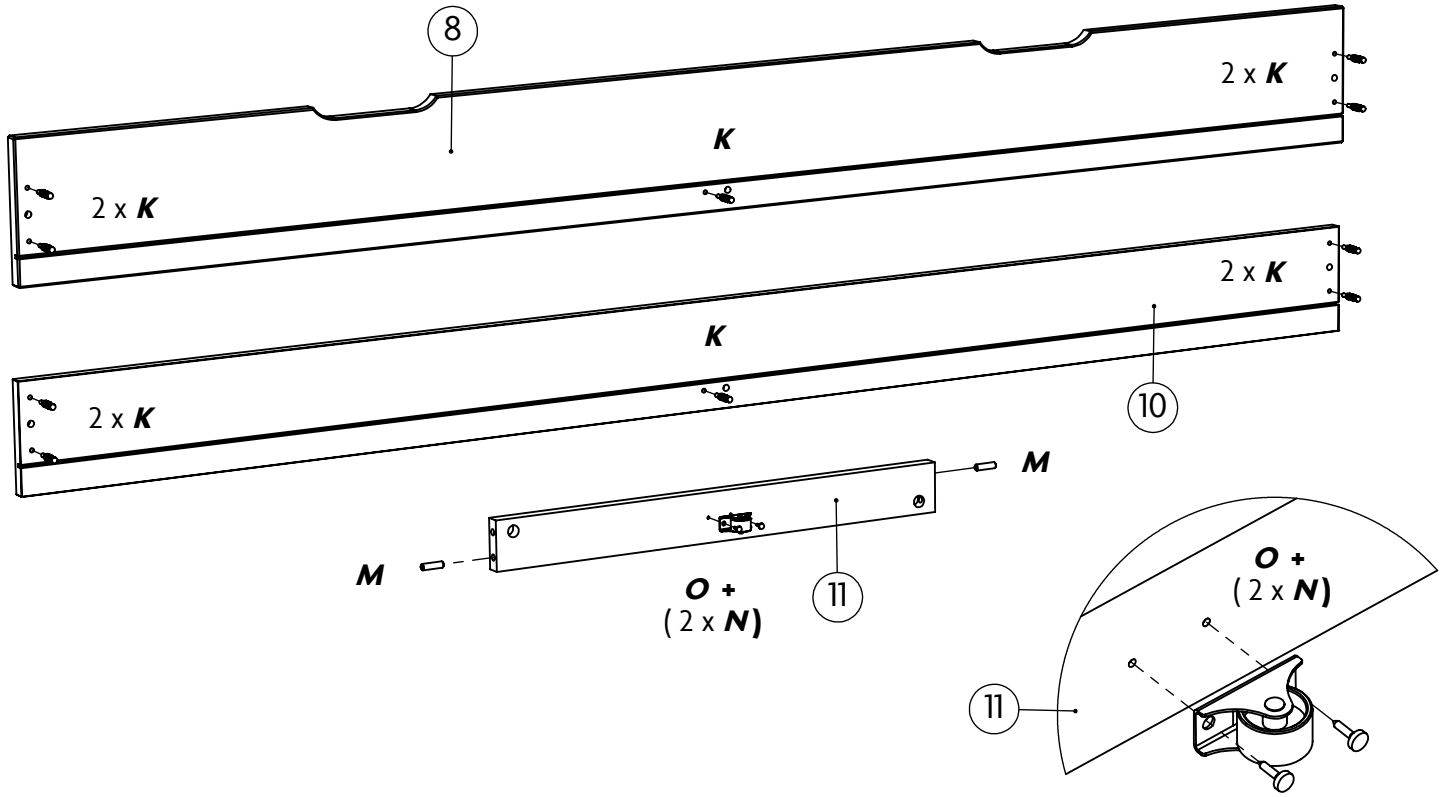

Ce document est la propriété de WEBER INDUSTRIES. Il ne peut être communiqué sans son autorisation. This document is property of WEBER INDUSTRIES. It can not be communicated without authorization. Dieses Dokument ist die Eigenschaft von WEBER INDUSTRIES. Es kann ohne seine Genehmigung nicht mitgeteilt sein.

13 x2

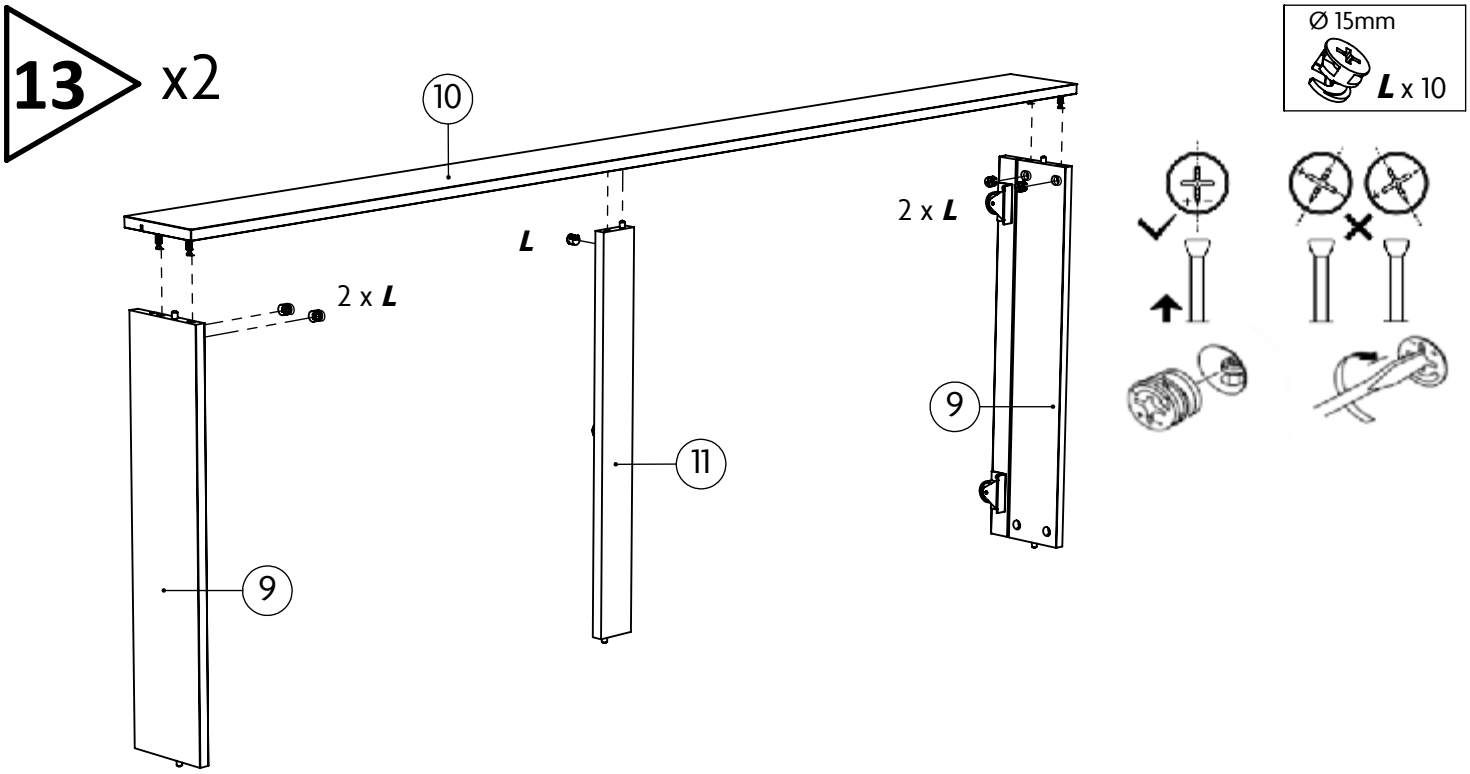

14 x2

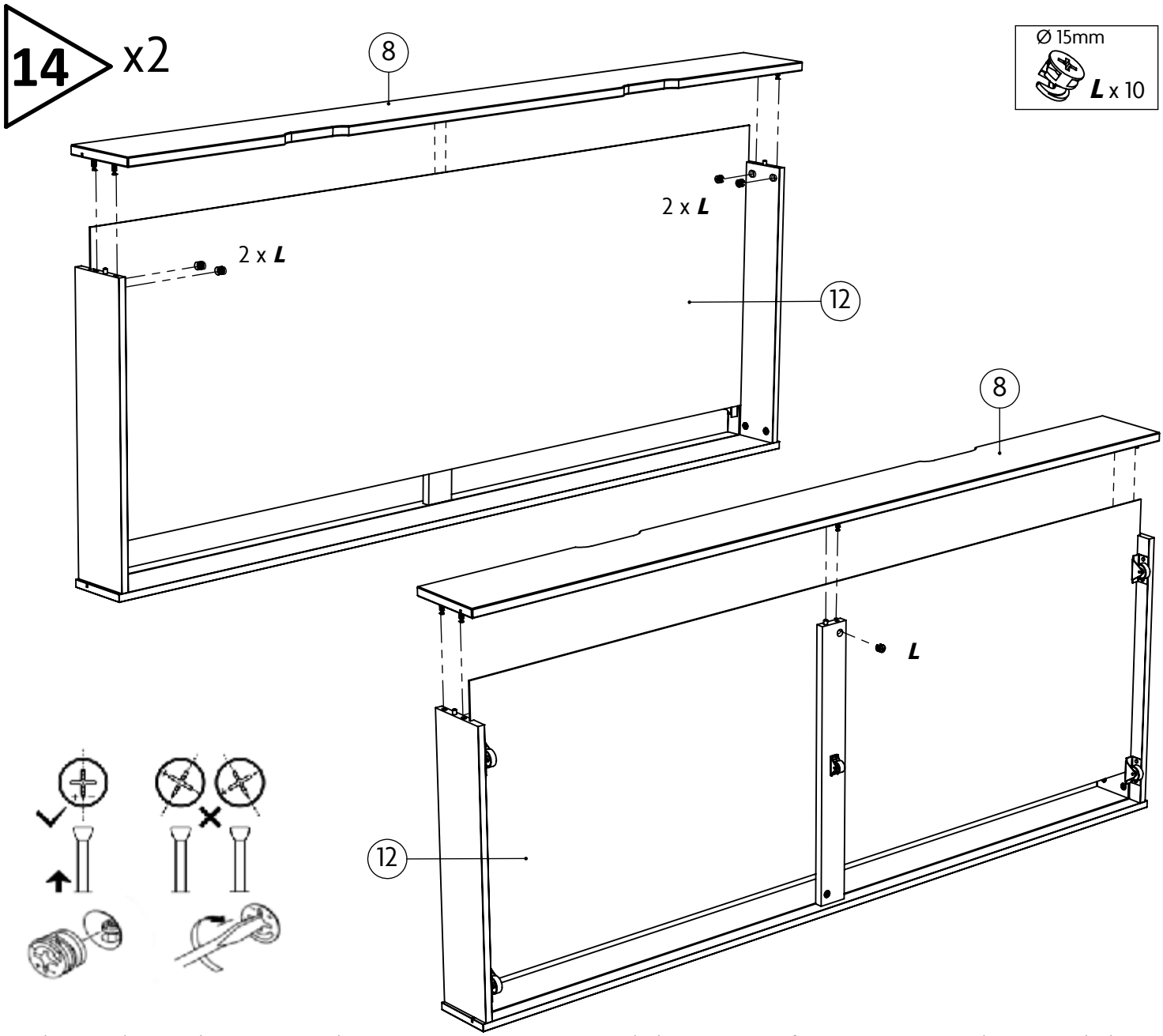

Ce document est la propriété de WEBER INDUSTRIES. Il ne peut être communiqué sans son autorisation. This document is property of WEBER INDUSTRIES. It can not be communicated without authorization. Dieses Dokument ist die Eigenschaft von WEBER INDUSTRIES. Es kann ohne seine Genehmigung nicht mitgeteilt sein.

15 x2

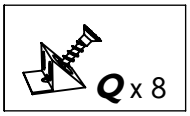

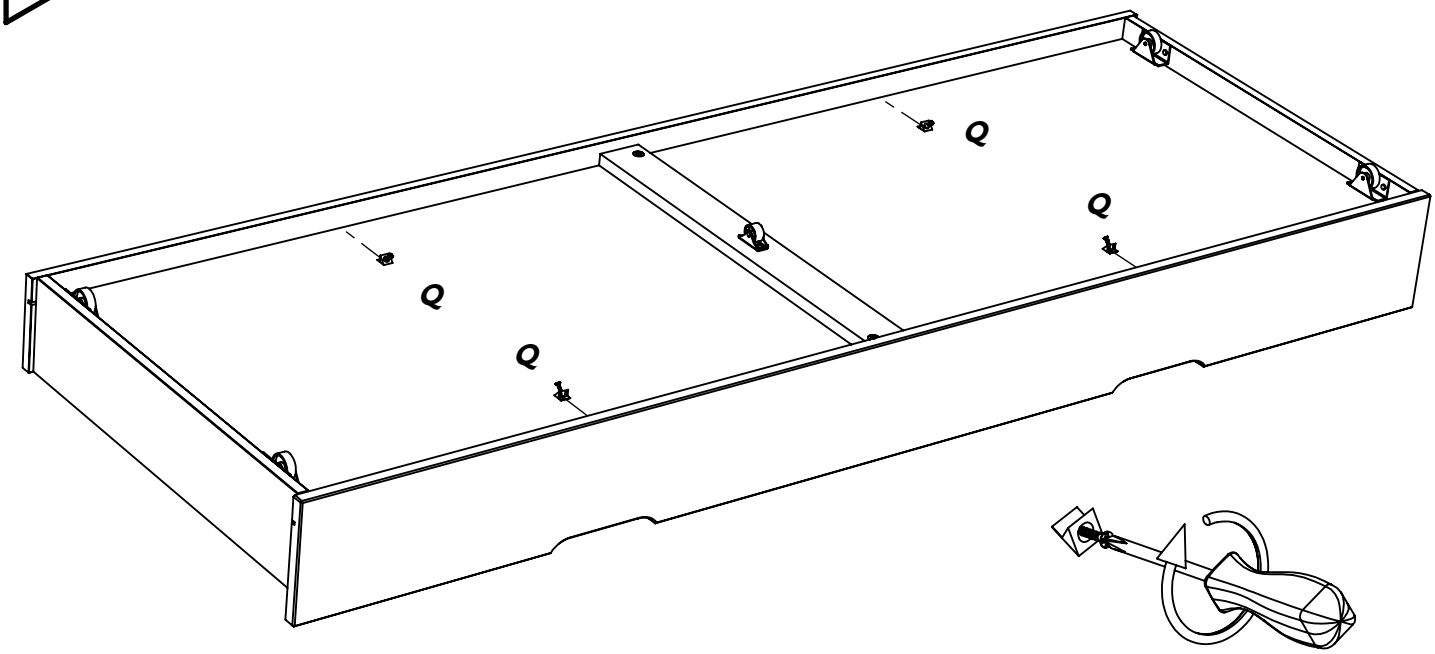

16

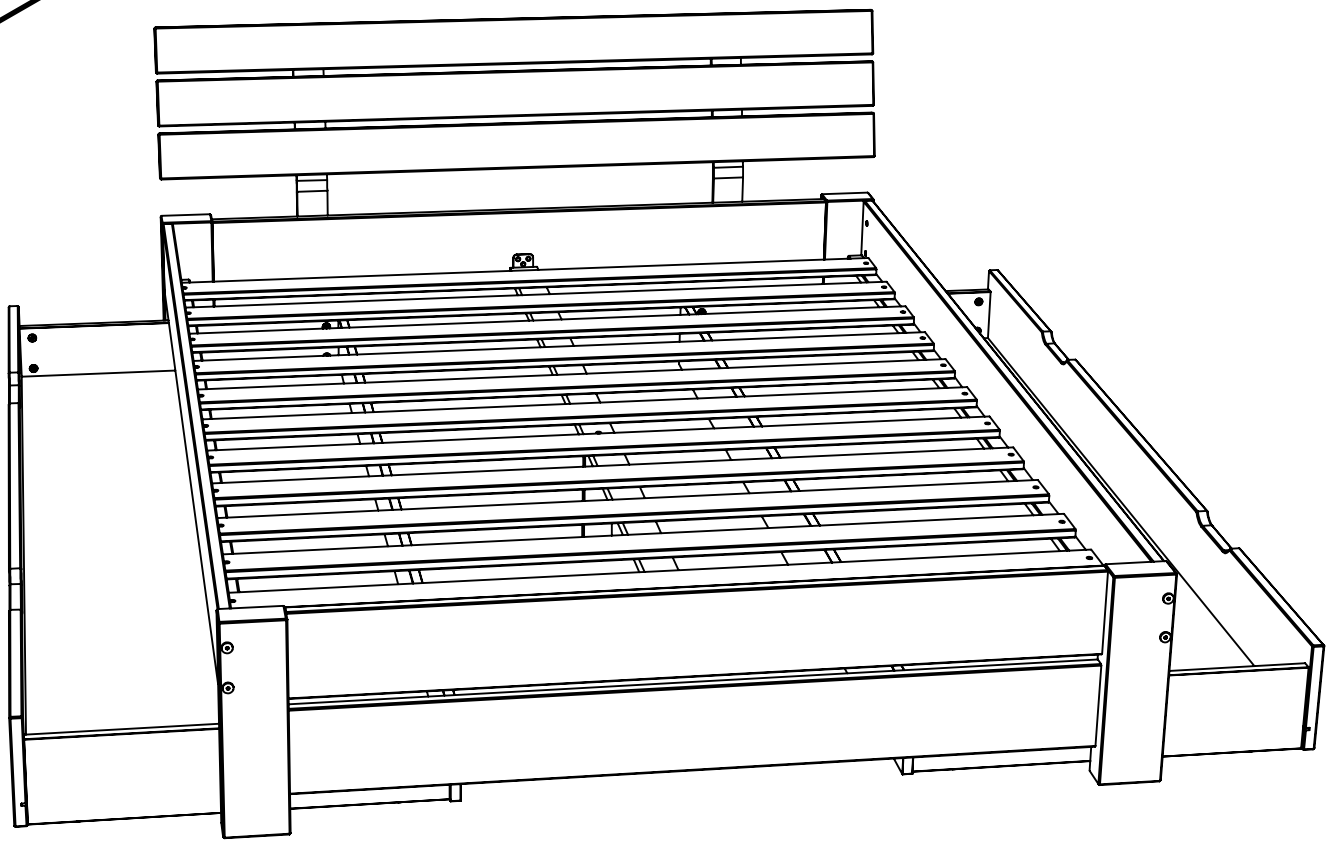

Ce document est la propriété de WEBER INDUSTRIES. Il ne peut être communiqué sans son autorisation. This document is property of WEBER INDUSTRIES. It can not be communicated without authorization. Dieses Dokument ist die Eigenschaft von WEBER INDUSTRIES. Es kann ohne seine Genehmigung nicht mitgeteilt sein.