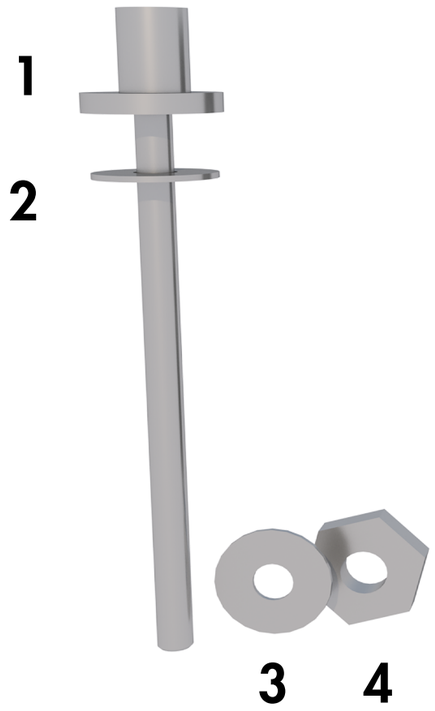

MATERIALE

1 Vite
2 Rondella
3 Rondella
4 Bullone

Per inserire il componente:
Spingere il componente fino al “clack” del completo inserimento.

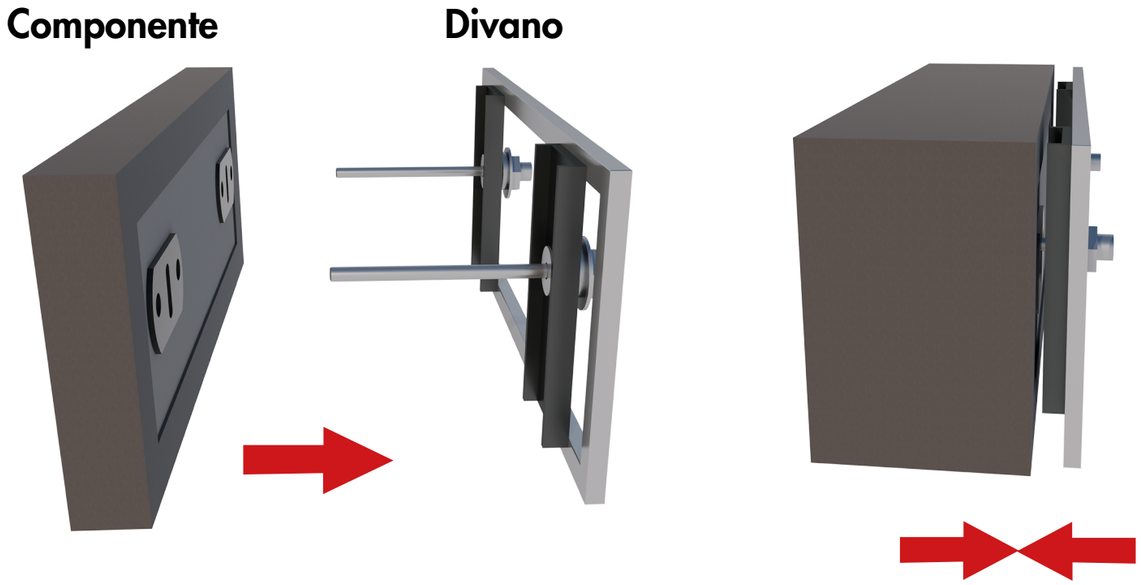

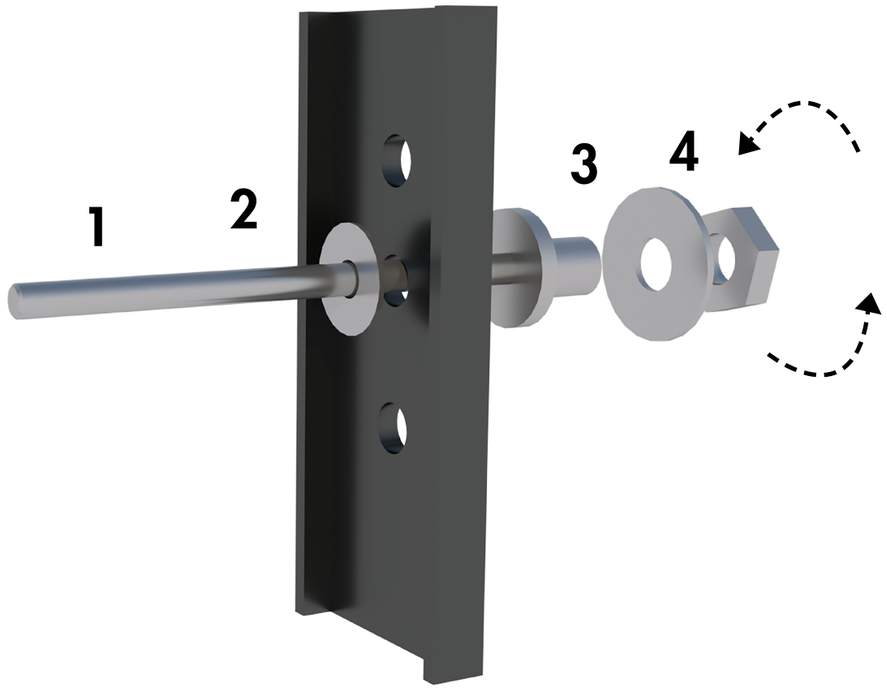
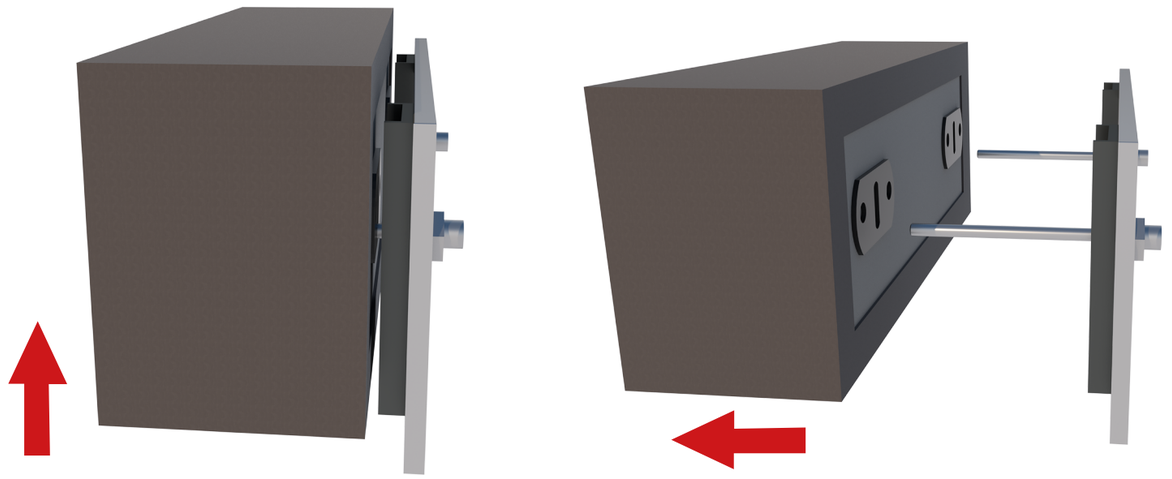
Per rimuovere il componente:
Sollevarlo e successivamente sfilarlo.