Soulet
FUN SINCE 1846

004876 / 005451
Nouméa

NOTICE DE MONTAGE - ASSEMBLY INSTRUCTIONS - MONTAGEANLEITUNG - INSTRUCCIONES DE MONTAJE - MANUALE DI MONTAGGIO - MANUAL DE MONTAGEM - MONTAGE INSTRUCTIES - INSTRUKCJA MONTAZU - SZERELESI UTMUTATO - UPUTE ZA SASTAVLJANJE - ΟΔΗΓΙΕΣ ΣΥΝΑΡΜΟΛΟΓΗΣΗΣ - NAVODILA ZA NAMESTITEV/MONTAZO - ЛИСТОВКА ЗА СГЛОБЯВАНЕ - MANUAL CU INSTRUCȚIUNI DE MONTARE - NAVOD NA MONTAZ - NAVOD K MONTAZI

02/12/2021 - D -xw-2B

x 5

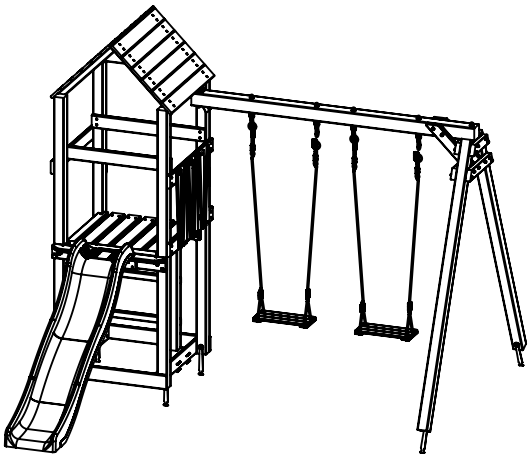

ATTENTION ! WARNING ! ACHTUNG ! ADVERTENCIA ! AVVERTENZA ! ATENÇÃO! WAARSCHUWING ! OSTRZEZENIE ! FIGYELMEZTETES ! UPOZORNENIE ! UPOZORNENI ! UPOZORENJE ! ΠΡΟΕΙΔΟΠΟΙΗΣΗ ! OPOZORILO ! ВНИМАНИЕ ! AVERTISMENT !

FR-Informations à conserver.
EN-Please keep this information.
DE-Die Informationen bitte aufbewahren.
ES-Conservar estas informaciones.
IT-Informazioni da conservare.
PT-Conservar estas informaçoes.
NL-Gelieve deze informatie te bewaren.
PL-Informacje, które należy zachować.
HU-Megőrzendő információ.
SK-Informácie o výrobku - starostlivo uschovajte.
CZ-Tyto informace si prosím uchovejte.
HR-Sačuvajte ove informacije.
EL-Πληροφορίες που πρέπει να διατηρούνται.
SL-Informacije, ki jih je treba hraniti.
BG-Информация, която следва да се съхранява.
RO-Informații care trebuie păstrate.

FR-Réservé à un usage familial en extérieur.
EN-Only for outdoor domestic use.
DE-Nur für den Hausgebrauch. Nur für Verwendung im Freien.
ES-Sólo para uso doméstico. Solo para uso exterior.
IT-Solo per uso domestico. Solo per uso esterno.
PT-Apenas para uso doméstico para exterior.
NL-Uitsluitend voor huishoudelijk gebruik en voor buitengebruik.
PL-Wyłącznie do użytku domowego. Wyłącznie do użytku na wolnym powietrzu.
HU-Csak otthoni használatra. Csak külltéri használatra.
SK-Iba na domáce použitie. Len na používanie vonku.
CZ-Jen pro domácí použití. Jen pro venkovní použití.
HR-Samo za uporabu u domu. Samo za uporabu na otvorenom prostoru.
EL-Μόνο για οικιακή χρήση. Μόνο για χρήση εξωτερικό χώρο.
SL-Samo za domačo uporabo. Samo za uporabo na prostem.
BG-За употреба само в домашни условия. Само за употреба на открито.
RO-Numai pentru uz casnic în exterior.

FR-Pour enfants de 3 à 12 ans (50 kg max). (Sauf siège bébé : 6-24 mois / 15 kg max)
EN-For children from 3 to 12 years (50 kg max). (Except baby seat : 6-24 months / 15 kg max.)
DE-Für Kinder zwischen 3 und 12 Jahren vorgesehen (50 kg max). (außer dem Babysitz : 6-24 Monaten / 15 Kg max)
ES-Productos destinados a niños entre 3 y 12 años (50 kg max). (Excepto sede bebé : 6-24 meses / 15 Kg max)
IT-Prodotti destinati a bambini di età compresa tra 3 e 12 anni (50 kg max). (Salvo sede bambino : 6-24 mesi / 15 Kg max)
PT-Para crianças com idade compreendida entre o 3 e os 12 anos (50 kg max). (Excepto sede bebé : 6-24 meses / 15 Kg max)
NL-Producten bestemd voor kinderen van 3 tot 12 jaar (50 kg max). (Behalve baby zitje : 6-24 maanden / 15 Kg max)
PL-Produkt dla dzieci w wieku od 3 do 12 lat (maksymalnie 50 kg). (Oprócz siedziska dla małych dzieci od 6 do 24 miesięcy / maks. 15 kg)
HU-3-12 éves gyermekek számára (max. 50kg). (Kivéve babaülés : 6-24 hónapos korig / max. 15 kg)
SK-Pre deti vo veku 3 až 12 rokov (max. 50 kg). (Okrem sedadla pre batoľatá : 6-24 mesiacov / max. 15 kg)
CZ-Pro děti od 3 do 12 let (max. 50 kg). (Kromě dětské sedačky : 6-24 měsíců / max. 15 kg)
HR-Za djecu od 3 do 12 godina (najviše 50 kg). (Izuzev dječje sjedalice: 6 - 24 mjeseca / najviše 15 kg)
EL-Για παιδιά 3 ως 12 ετών (μέγιστο βάρος 50 kg). (Εκτός παιδικού καθίσματος :
6-24 μηνών / μέγιστο βάρος15 kg).
SL-Za otroke od 3 do 12 let (največ 50 kg). (Razen otroškega sedeža: 6-24 mesece/največ 15 kg)
BG-За деца от 3 до 12 години (50 кг макс.). (С изключение на бебешка седалка:
6-24 месеца / 15 кг макс.)
RO-Pentru copii de la 3 până la 12 ani (max. 50 kg). (Cu excepția scaunului pentru
287 bebeluș: 6-24 luni / max. 15 kg)

FOREST-STYLE
236, Avenue Clément Ader
59118 Wambrechies
FRANCE
www.soulet.com

Soulet

5 h 15

		Quantité
Aa S03936	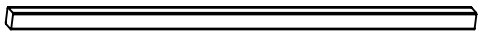 70x70 - L1950	6
Af S05378	70x70 - L876	1
Ba S03924	70x34 - L730	2
Bb S03927	70x34 - L658	1
Bh In S05198	70x34 - L800	1
Bi In S05198	70x34 - L400	1
Ca S03962	90x22 - L730	5
Cb S04061	60x22 - L730	2
Cc S03925	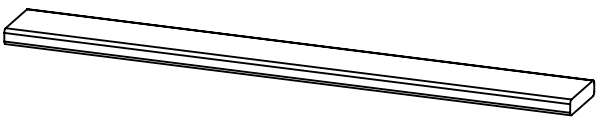 90x22 - L800	5
Ck In S05198	90x22 - L658	1
Cl In S05198	90x22 - L800	1
Cm In S05502	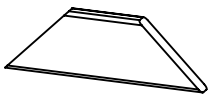 90x22 - L280	2
Da S03926	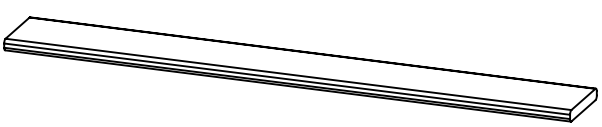 100x16 - L800	16

Ea S04042		 70x16 - L550	6
Fd 773032		 28x86 - L580	3
Hc S04756	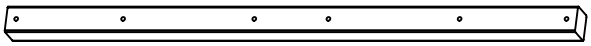	 90x90 - L2400	1
Kb S04050			1
Kf S05377	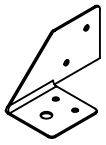		2
Lc S04057	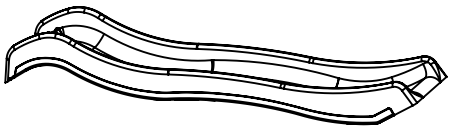		1
Ma In S05501		 70x34 - L283	2
Mb In S05501		 70x34 - L428	2
Mc In S05501	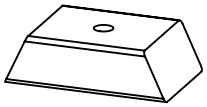	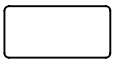 70x34 - L120	1
Md In S05501	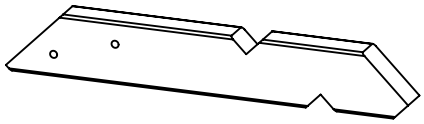	 70x34 - L455	2
Na In S05502	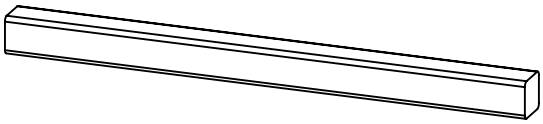	 42x42 - L588	2
Nb In S05502	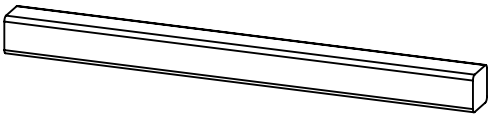	 42x42 - L530	2
	S04747 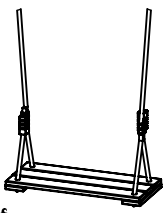 x 1 50 kg max		x 2

a	Ø 5 L60	54
b	Ø 8 L70	18
c	ϕ18 M8	18
e	Ø 3 L30	18
f	Ø 4,5 L45	80
h	Ø 6 L60	36
i	ϕ14 M6	38
j1	M6	20
j2	M6	20
k		6
o1	M8 / M10	14

o2	M8 / M10	14
p		4
q	M12 M12	6
r	Ø27 M12	8
s	M12	8
t	Ø 5 L80	6
w	M6	18
x	Ø 6 L100	2
y	Ø 12 L140	1
z	Ø 12 L120	1
aa	M8	1

Soulet
FUN SINCE 1946

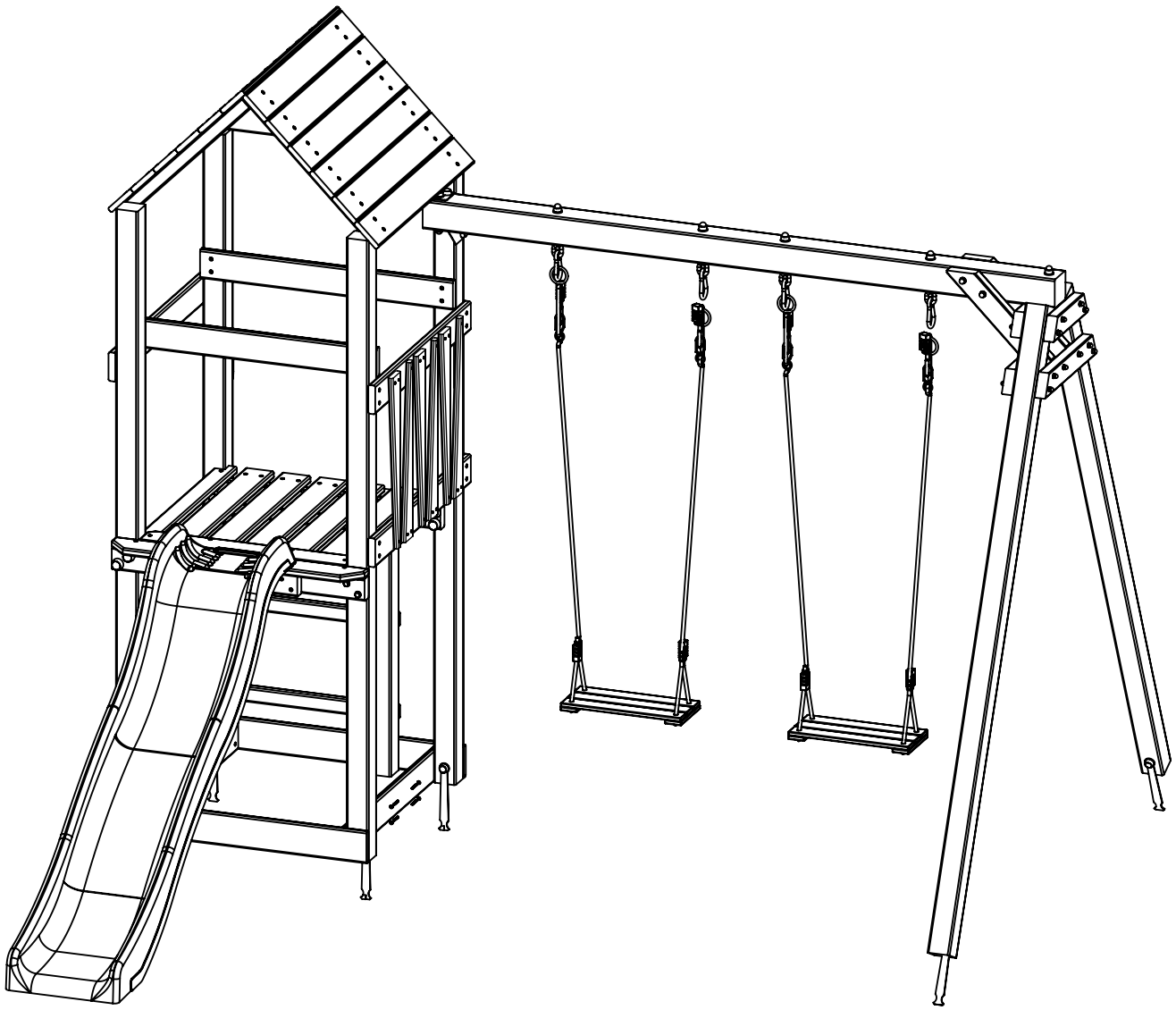

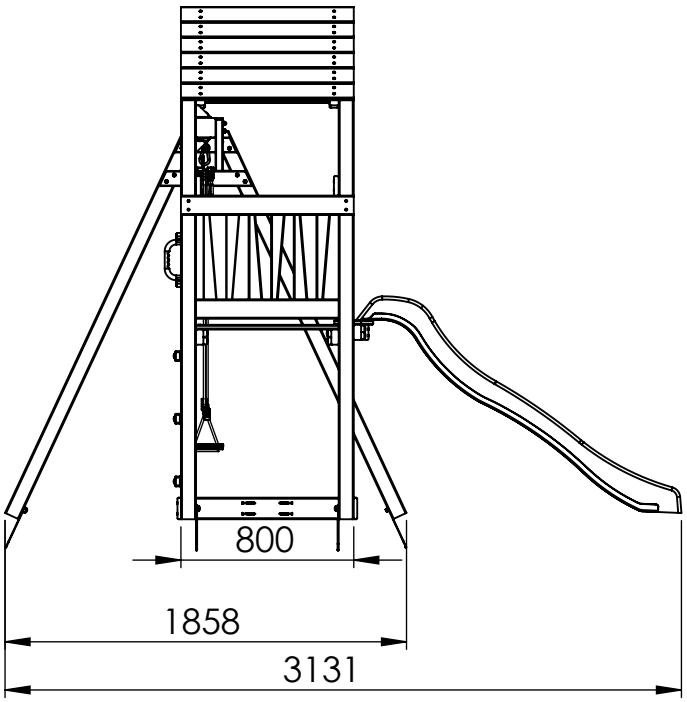

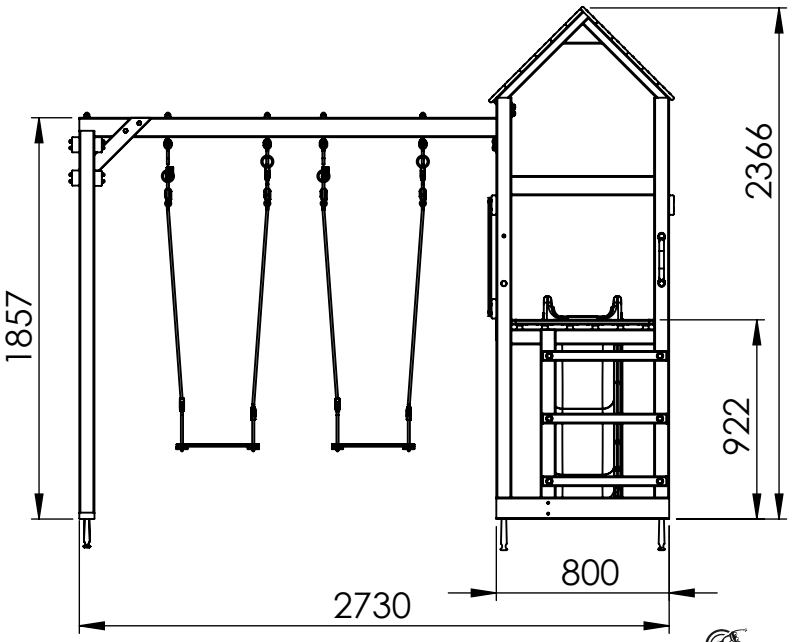

Soulet

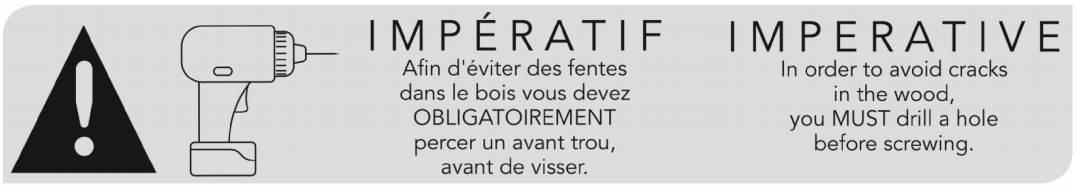
IMPÉRATIF
Afin d'éviter des fentes dans le bois vous devez OBLIGATOIREMENT percer un avant trou, avant de visser.
IMPERATIVE
In order to avoid cracks in the wood, you MUST drill a hole before screwing.

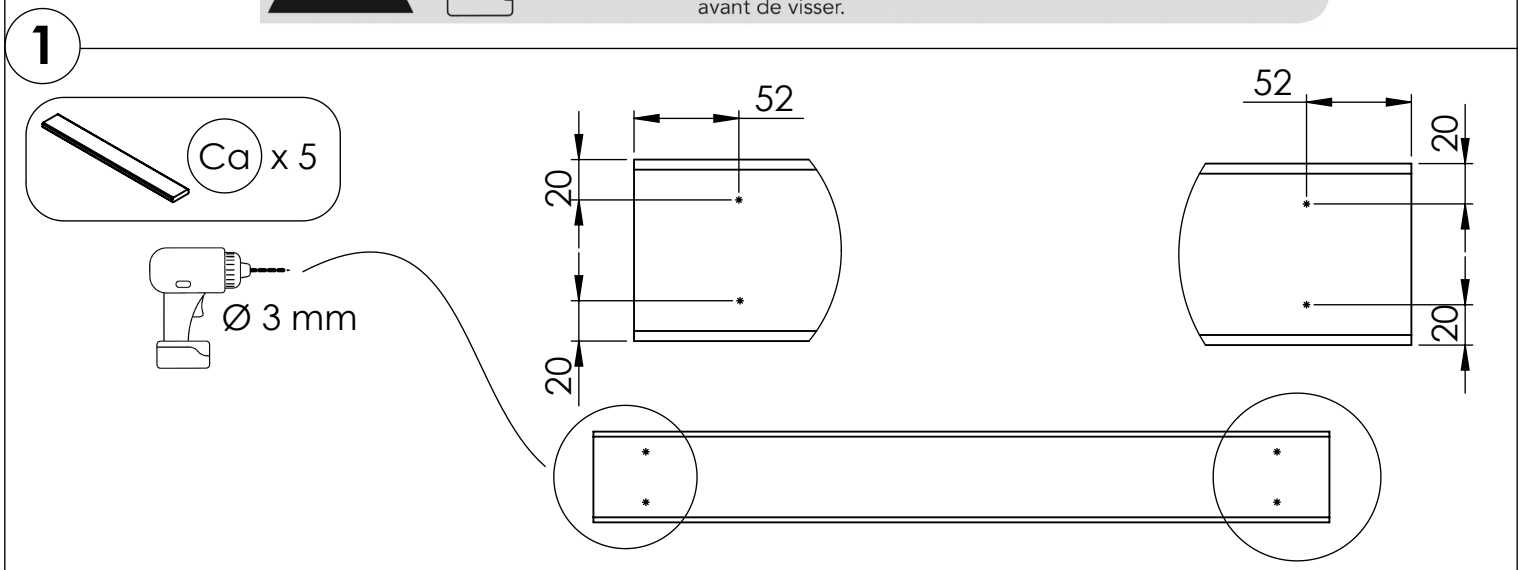

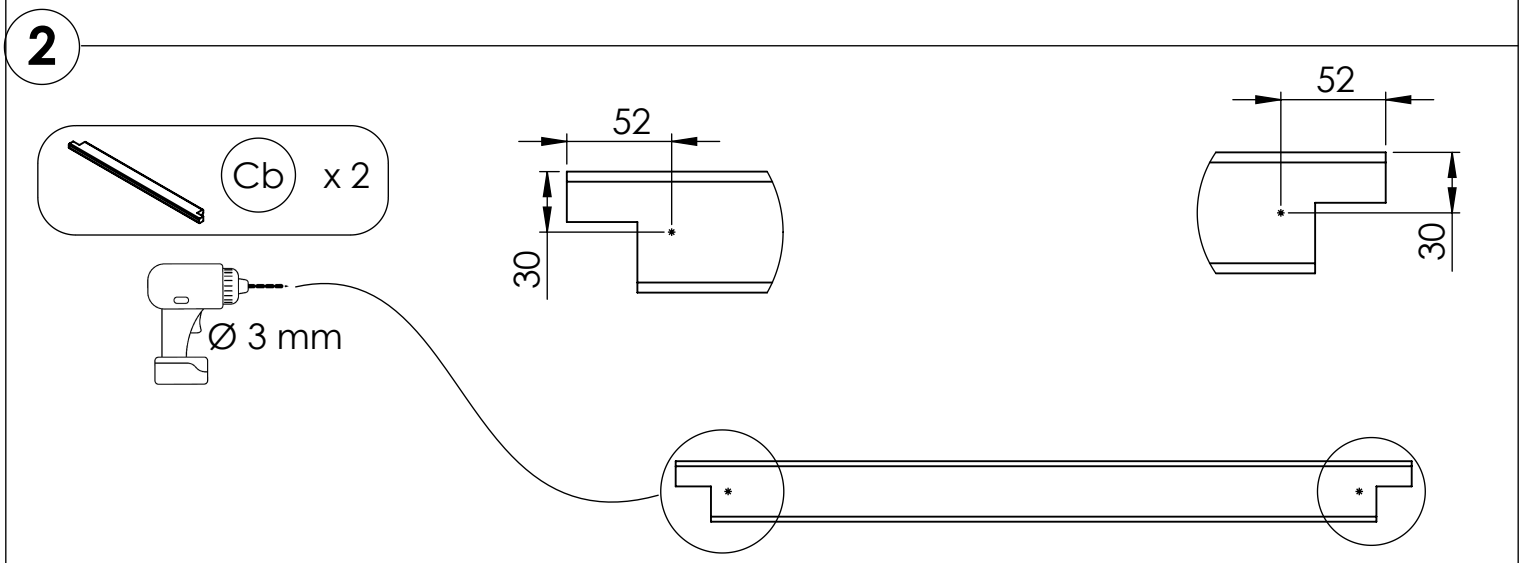

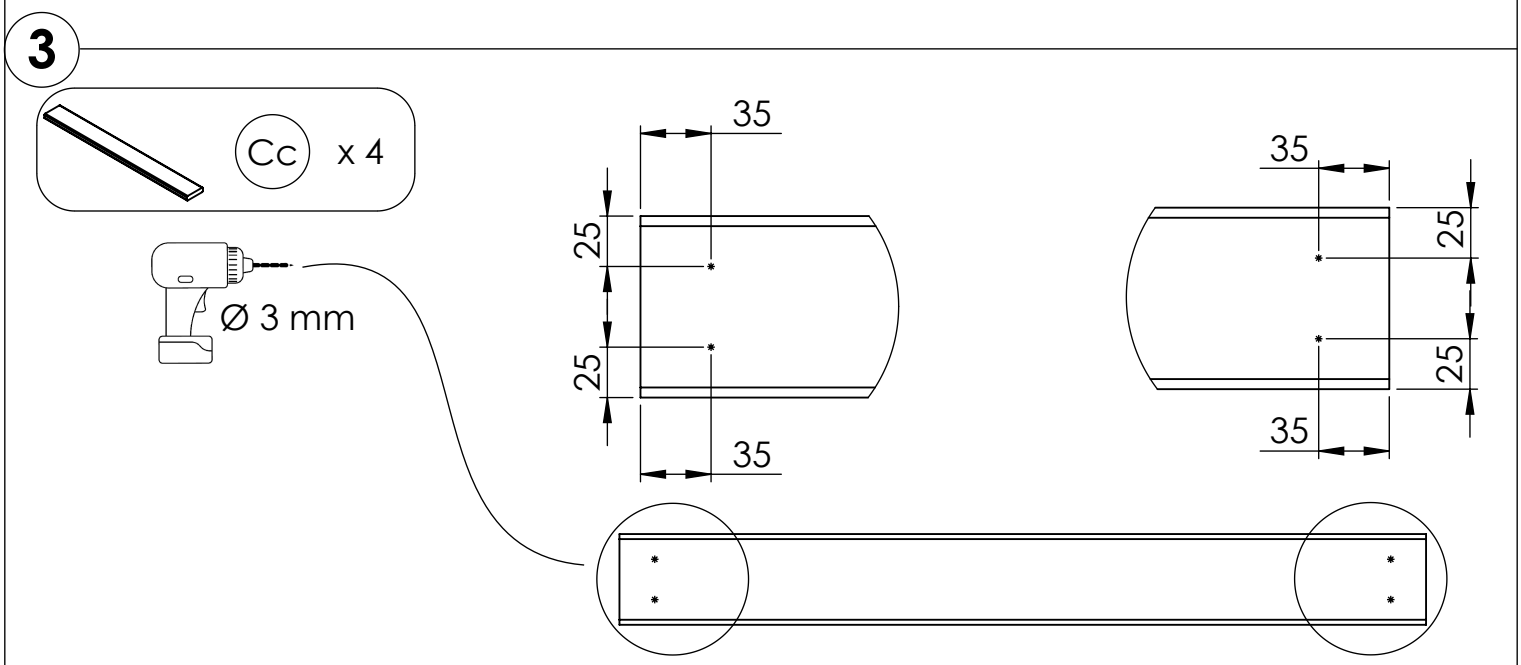

Soulet

4

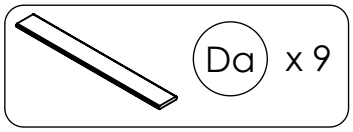
Da x 9

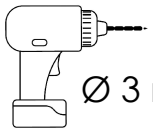
Ø 3 mm

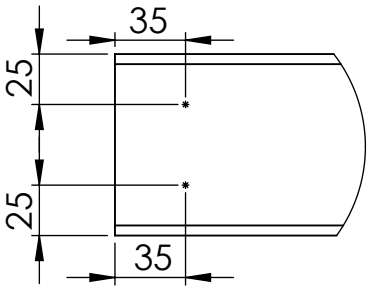
35
25
25
35

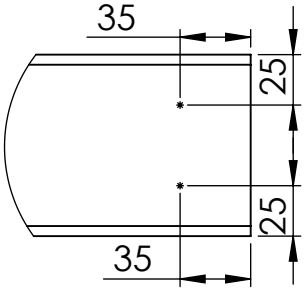
35
25
25
35

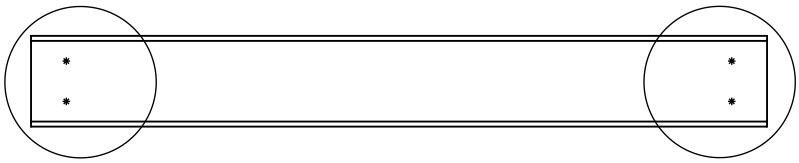

5

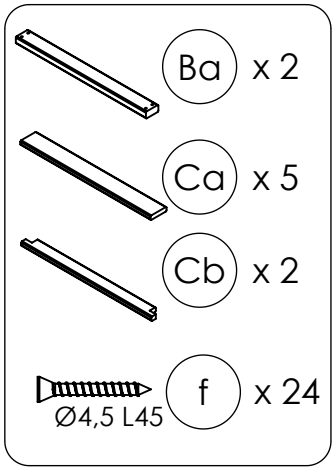
Ba x 2
Ca x 5
Cb x 2
f x 24
Ø4,5 L45

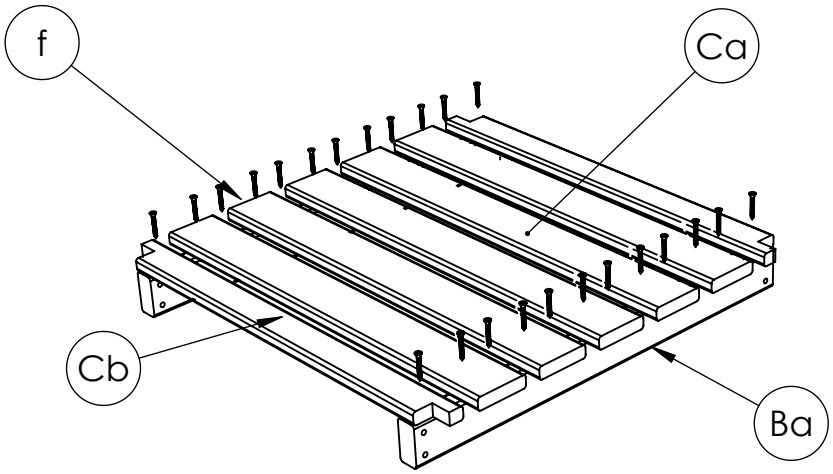
f
Ca
Cb
Ba

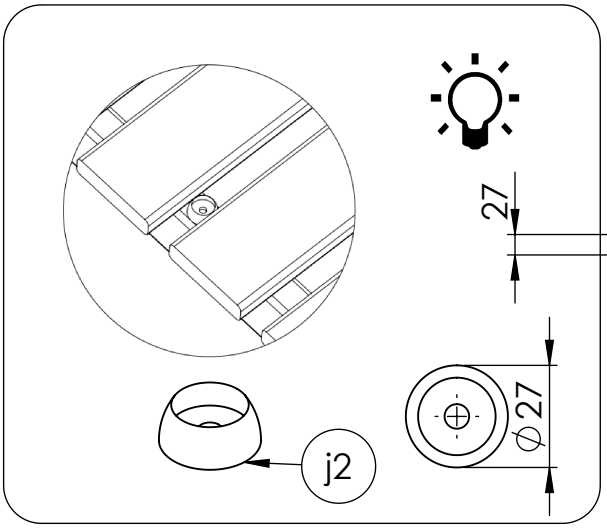
27
j2
Ø27

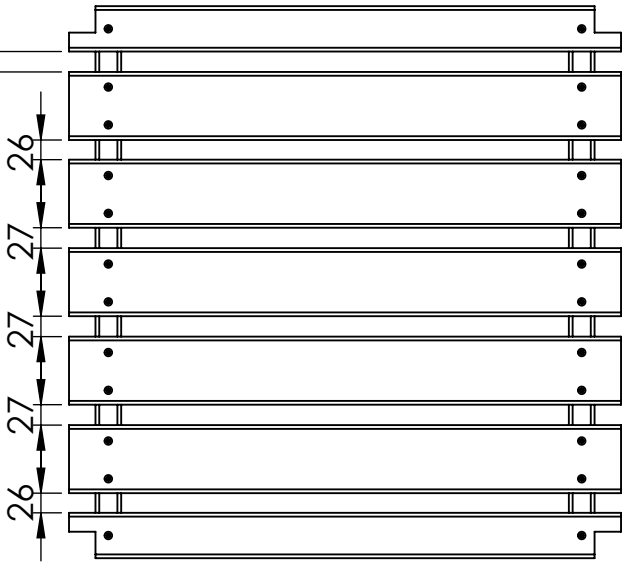
26
27
27
27
26

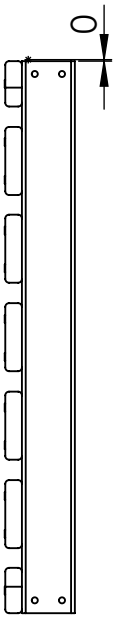
0

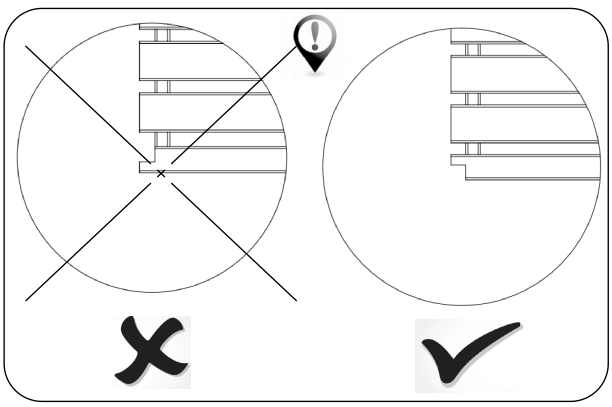

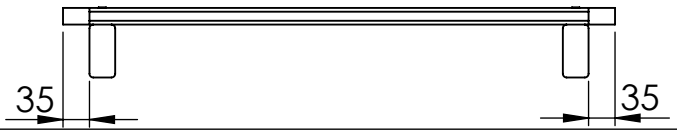
35
35

6

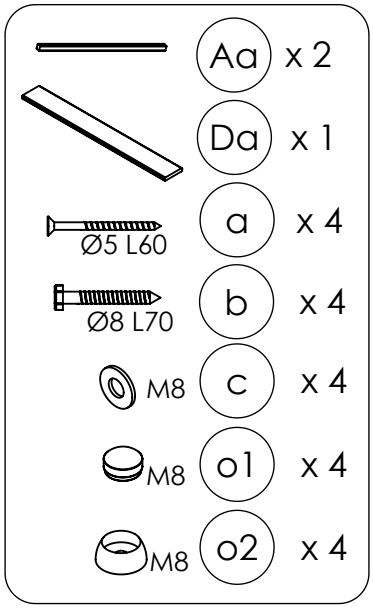

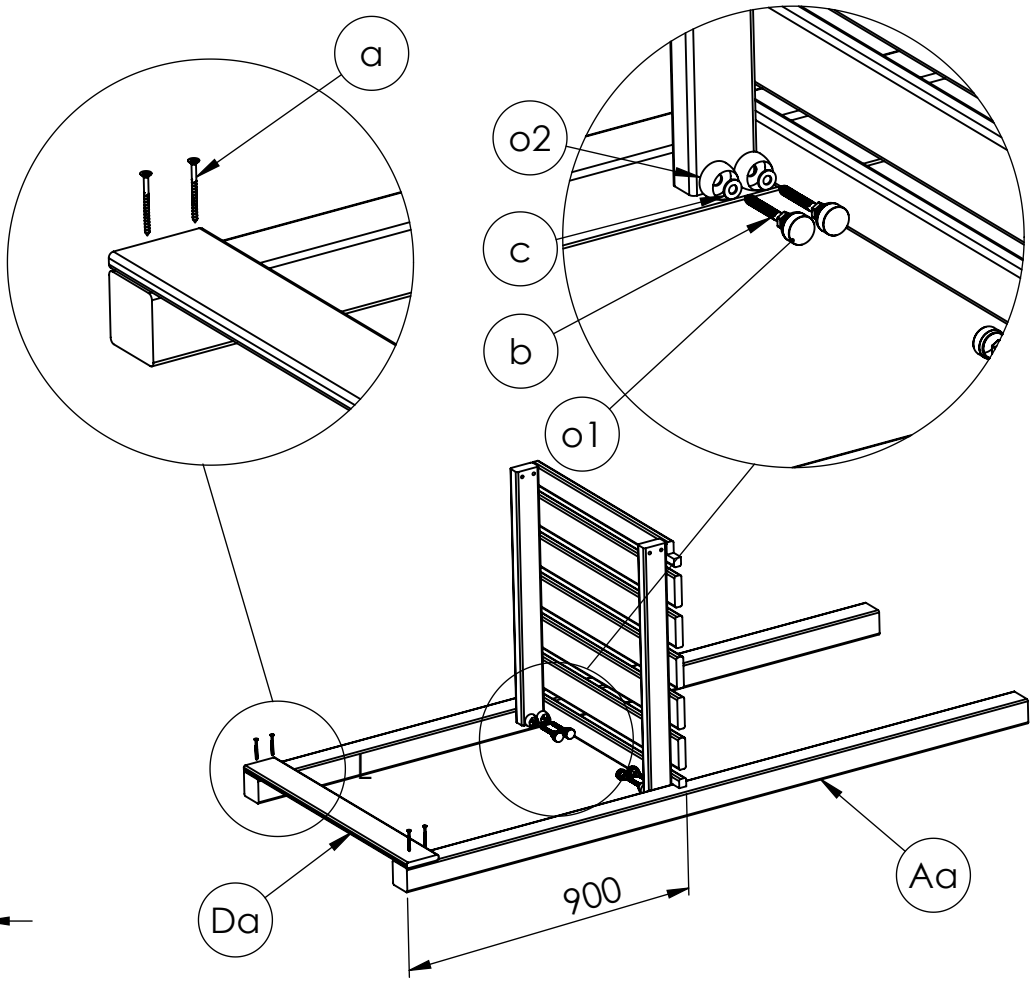

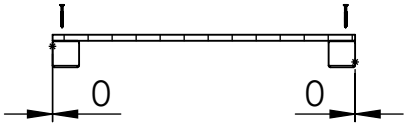

Check "900" distance

Check Af assemblable

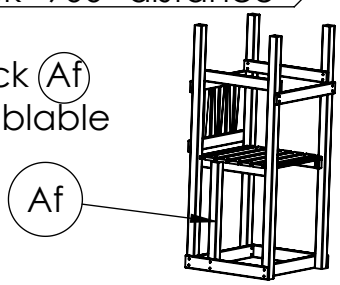

Prewiew step 17

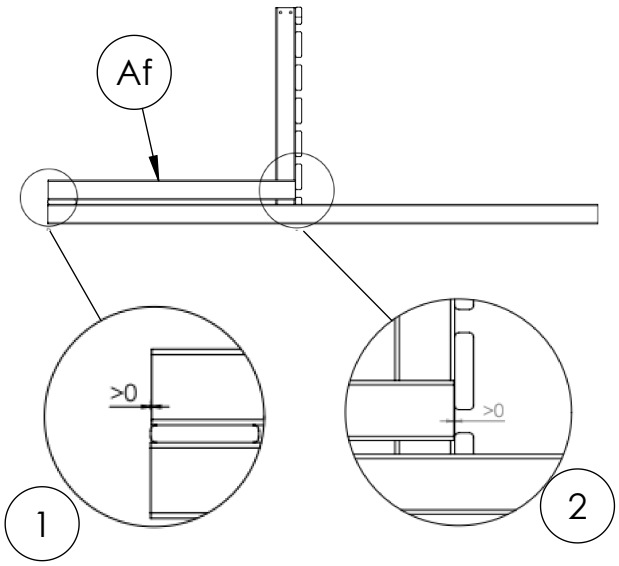

Check ① & ② OK

Check orientation

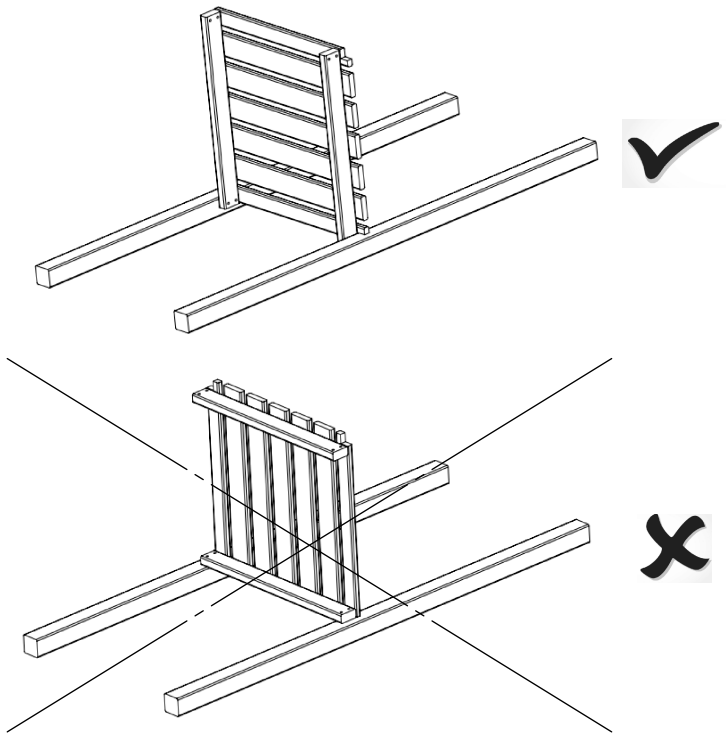

Soulet

7

Da x 2

Ø5 L60 a x 4

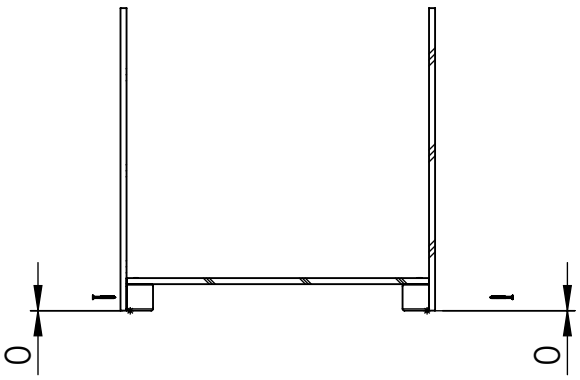

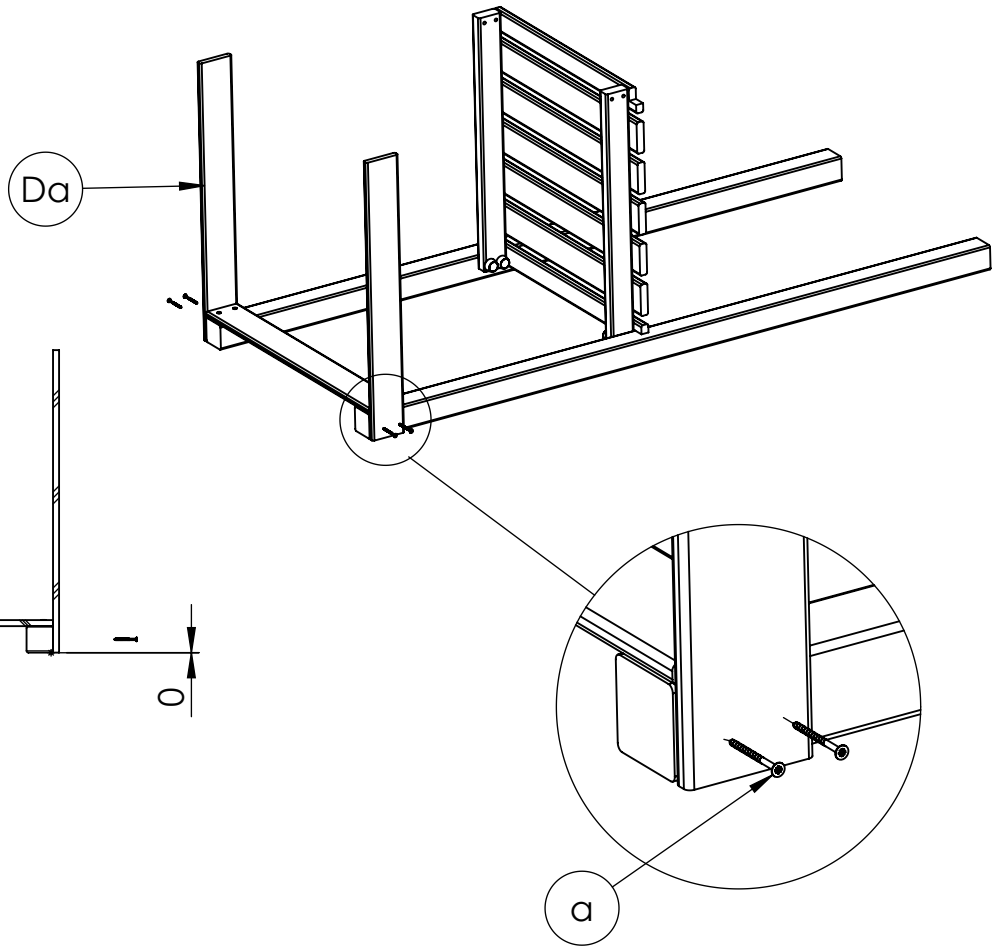

8

Aa x 2

Ø5 L60 a x 4

Ø8 L70 b x 4

M8 c x 4

M8 o1 x 4

M8 o2 x 4

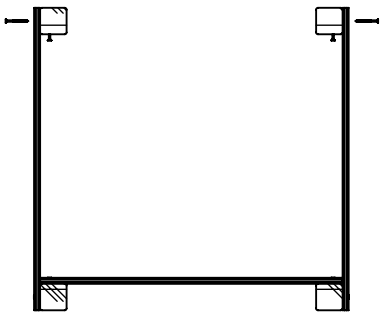

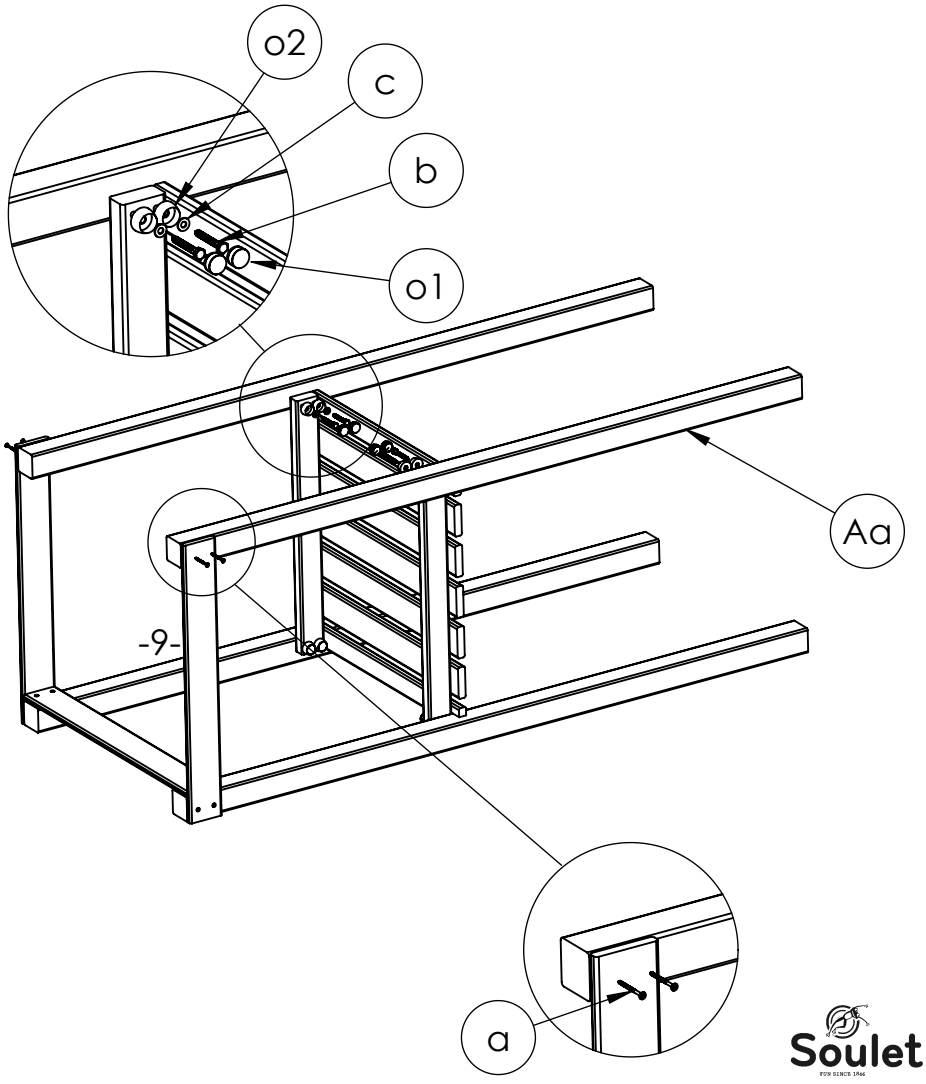

9

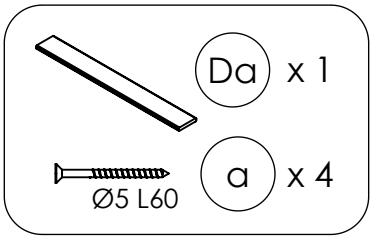

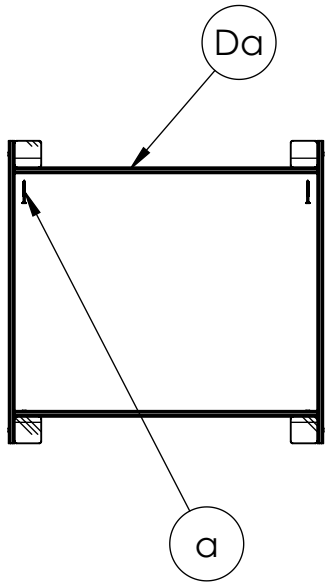

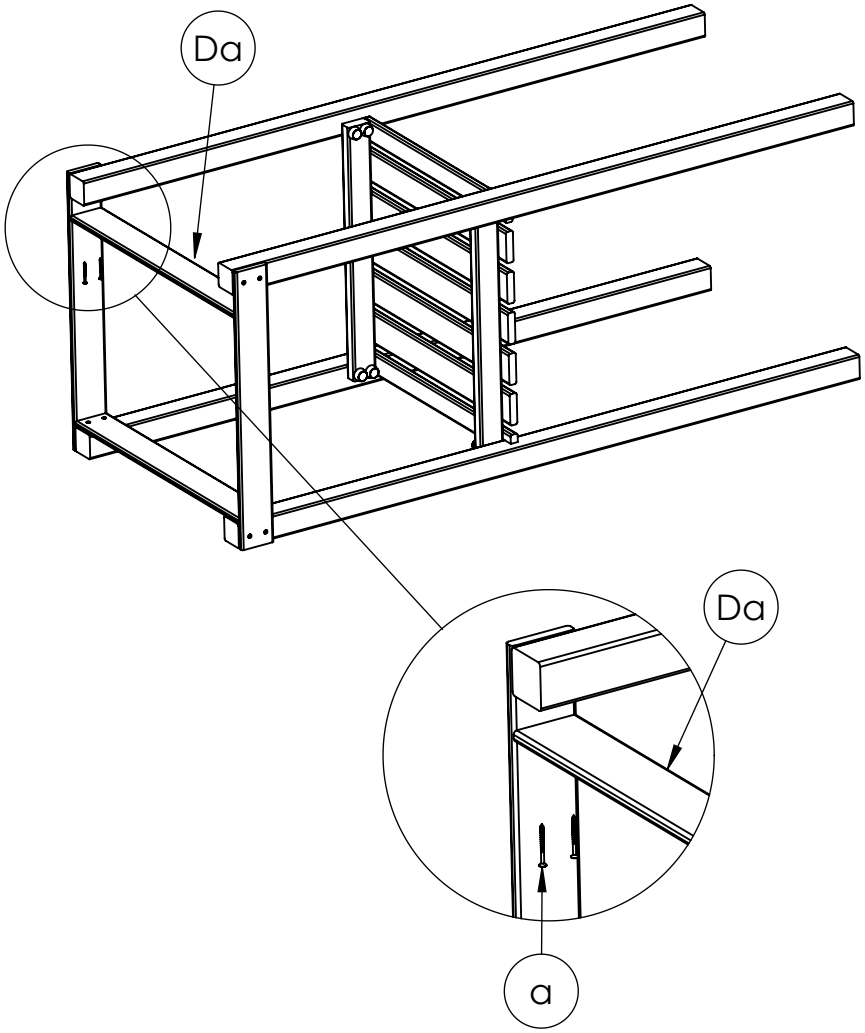

10

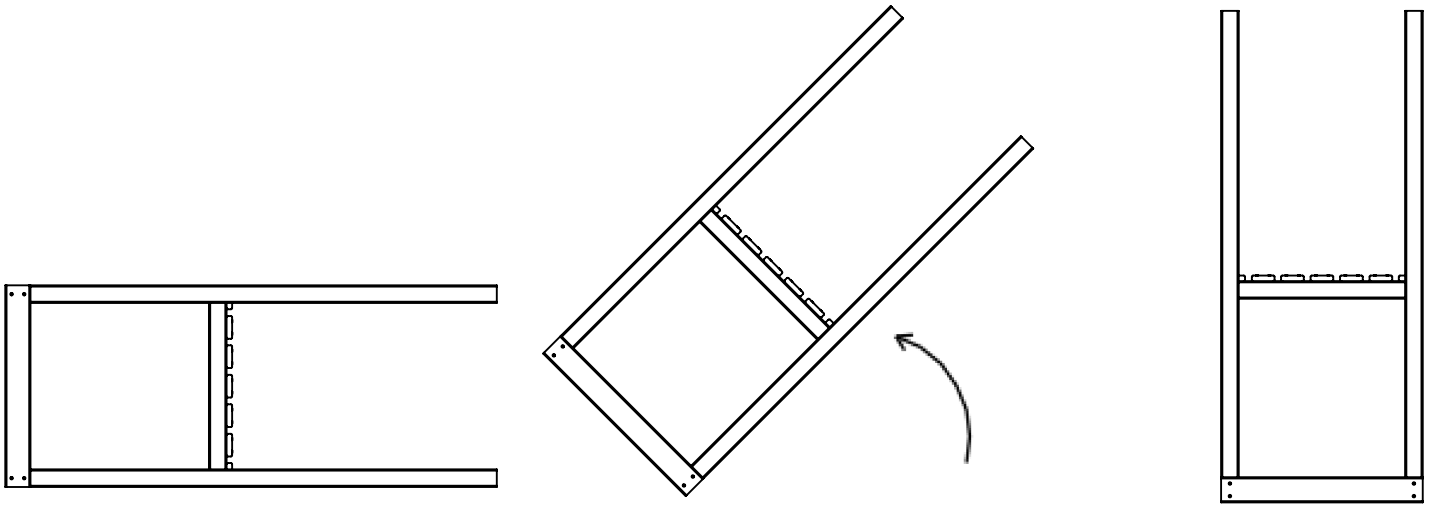

11

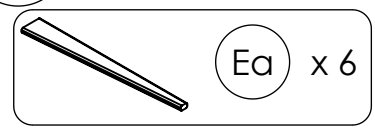

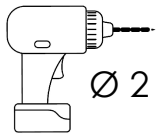

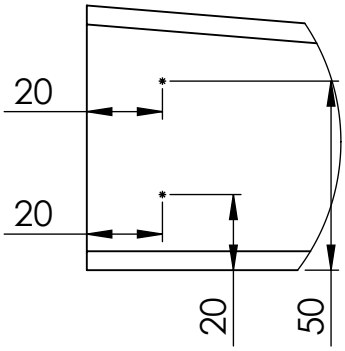

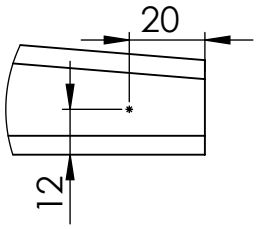

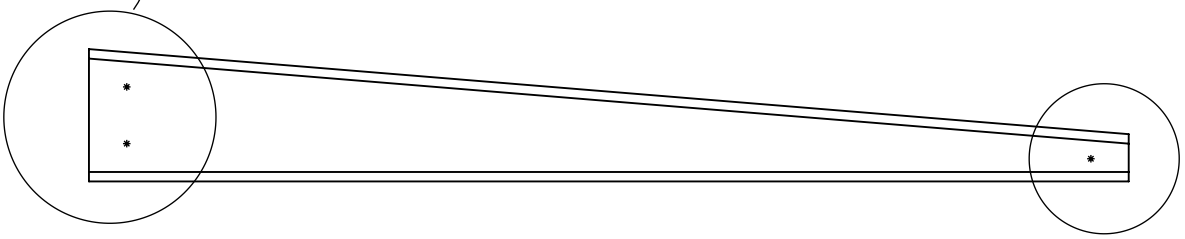

12

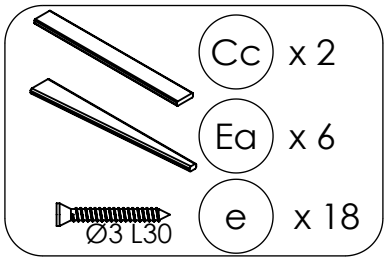
Cc x 2
Ea x 6
e x 18
Ø3 L30

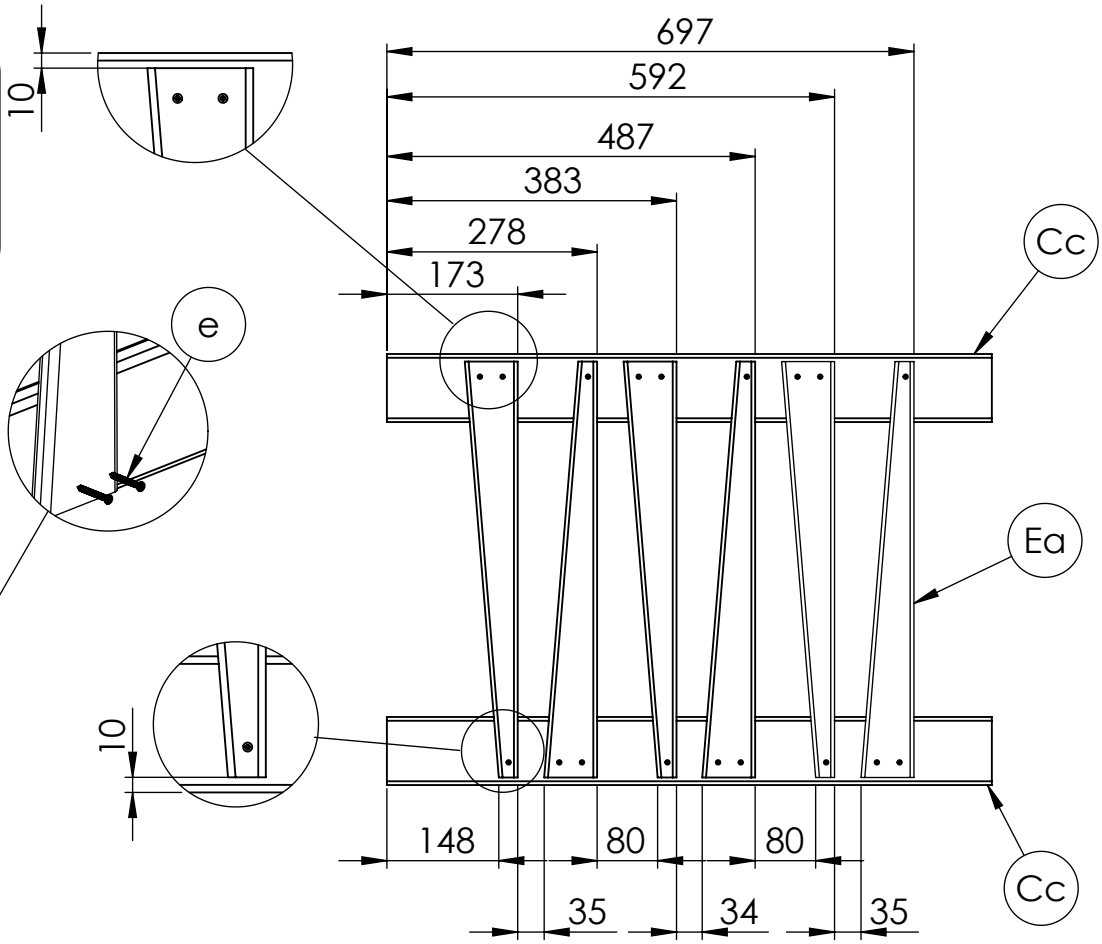
10
697
592
487
383
278
173
Cc
e
Ea
10
148
80
80
35
34
35
Cc

13

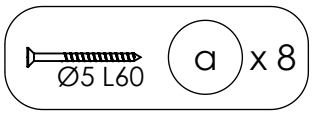
Ø5 L60
a x 8

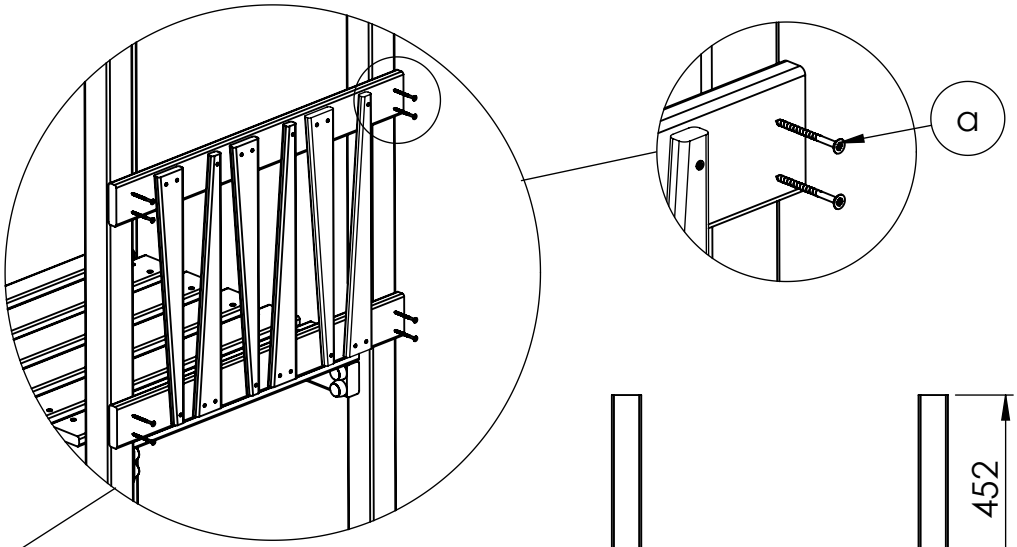
a

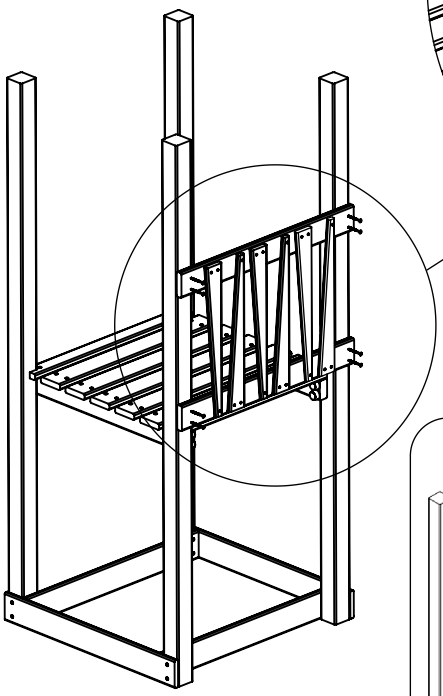

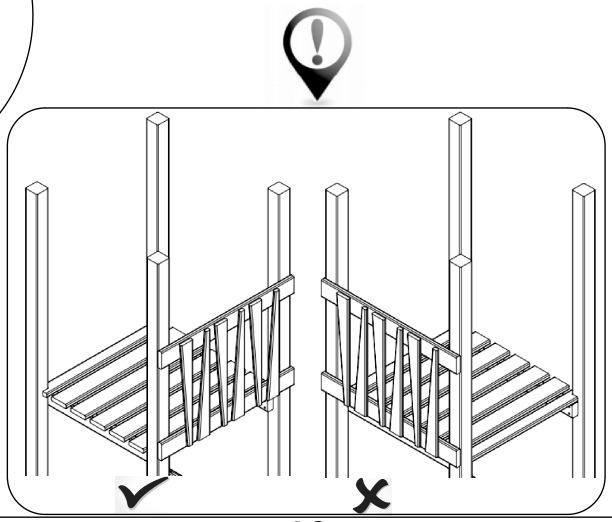

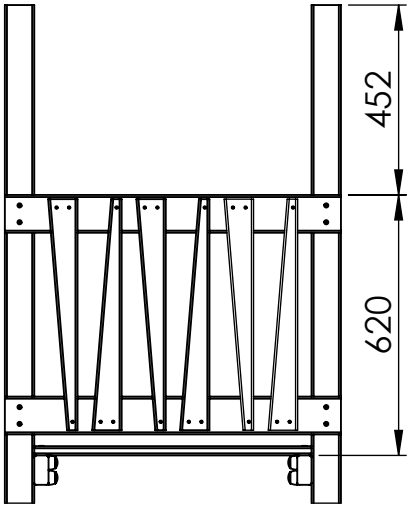
452
620

14

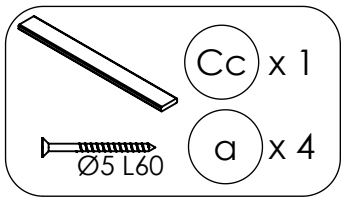

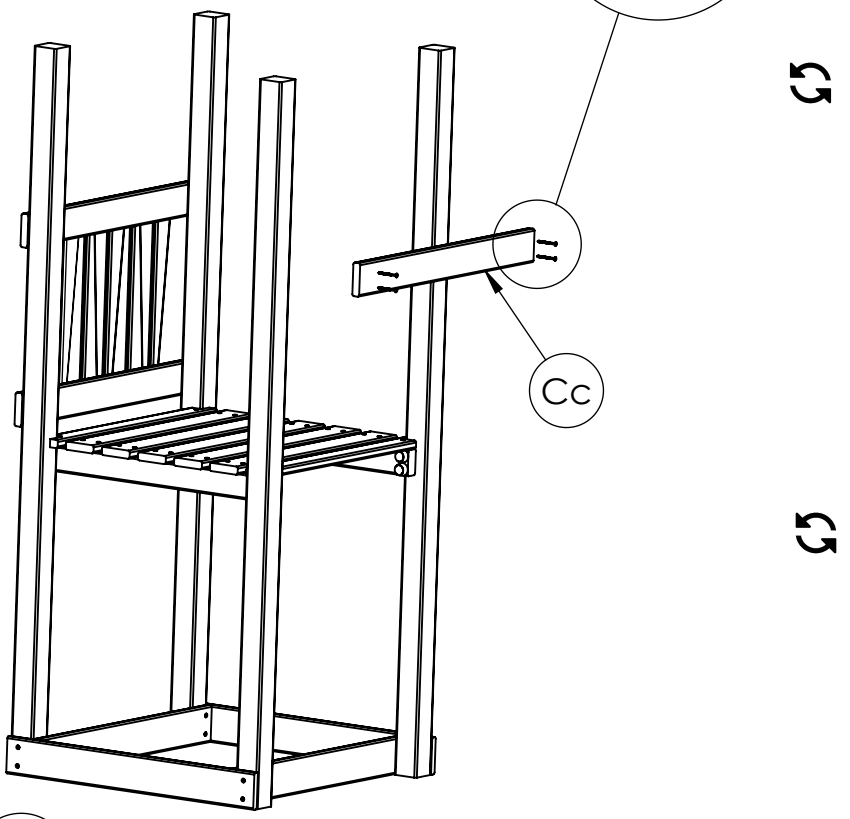

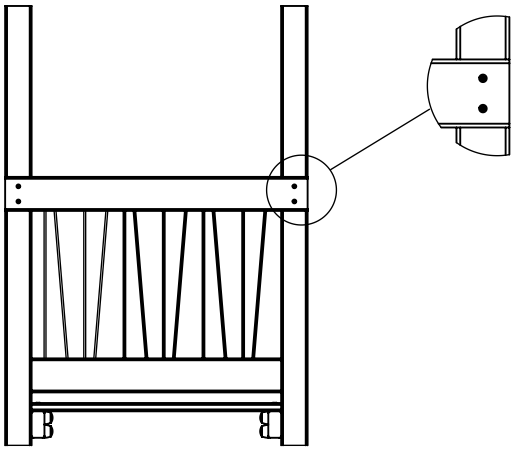

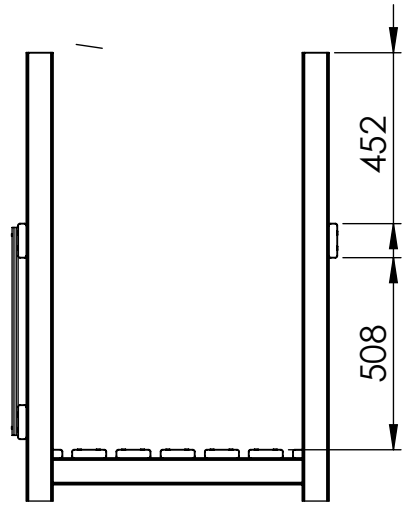

15

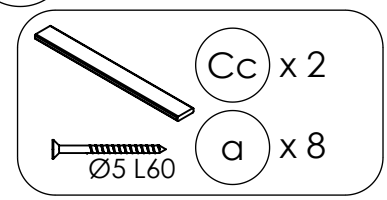

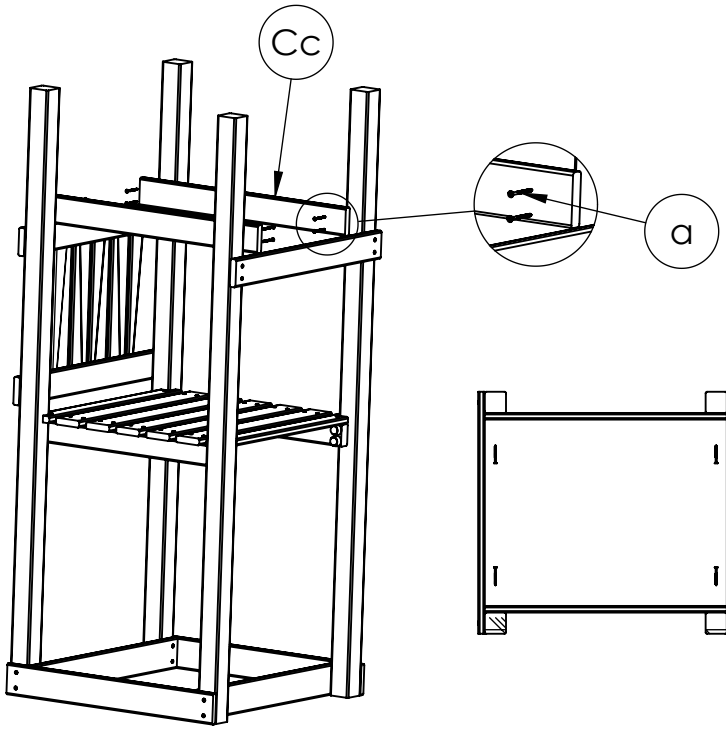

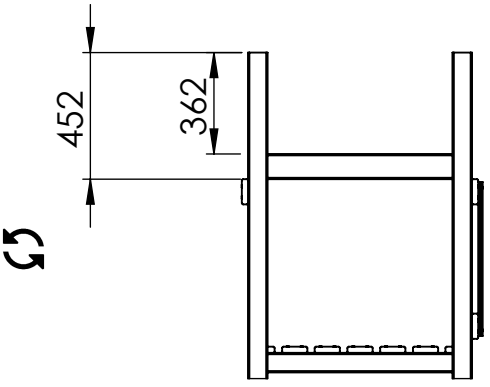

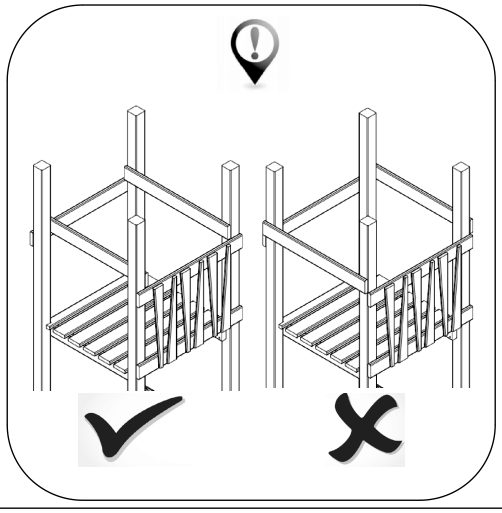

16

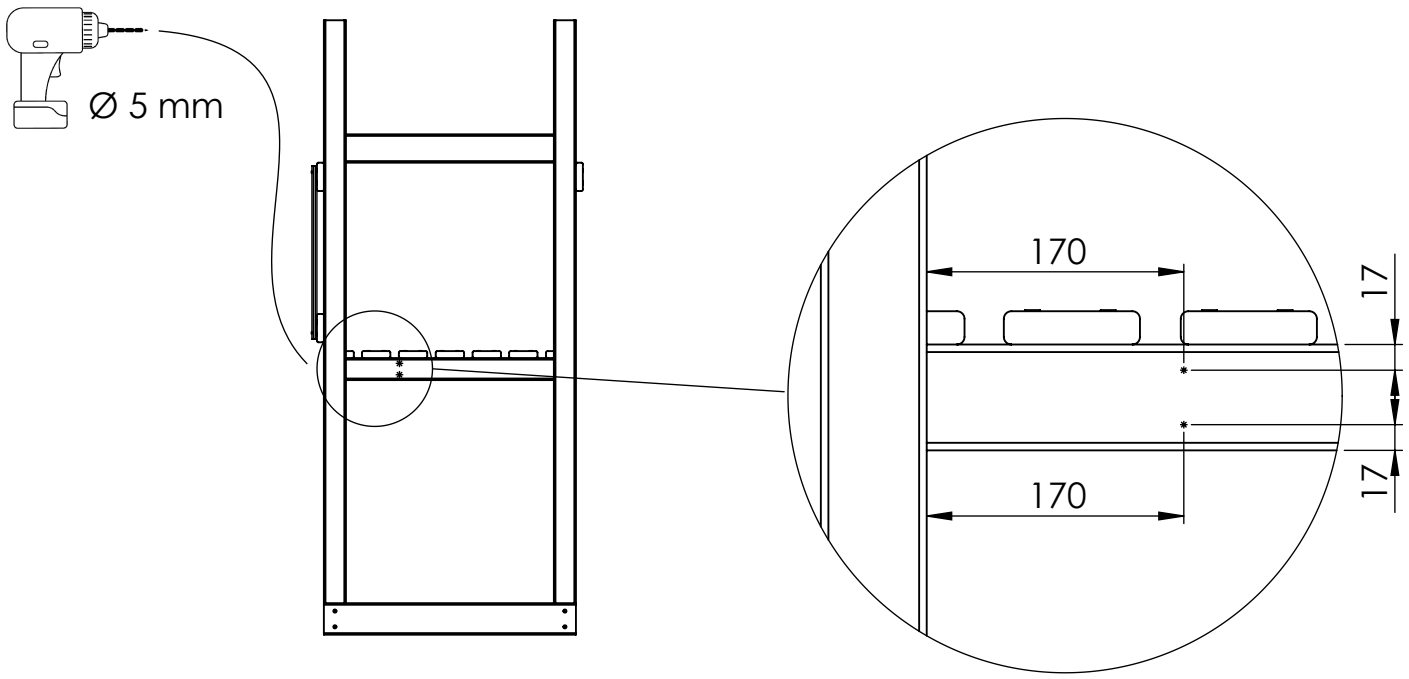

17

Af	x 1	
a	x 2	Ø5 L60
b	x 2	Ø8 L70
c	x 2	M8
o1	x 2	M8
o2	x 2	M8

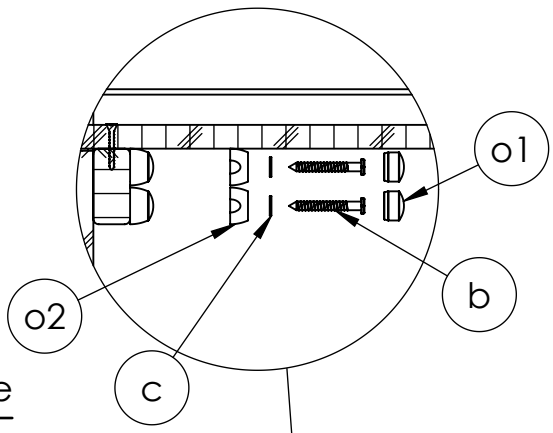

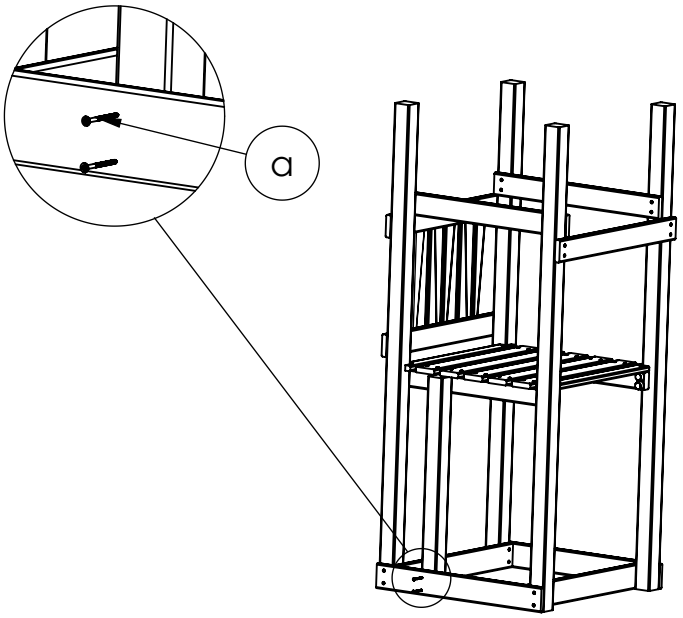

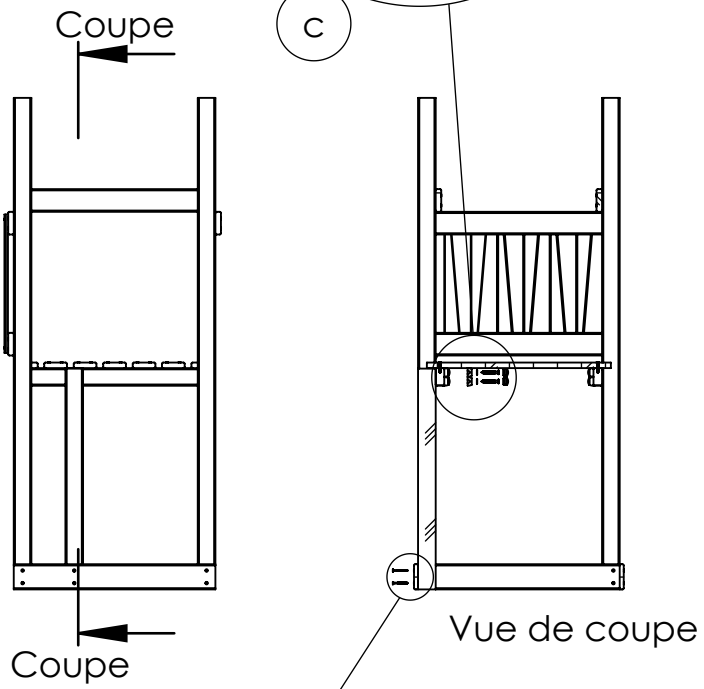

18

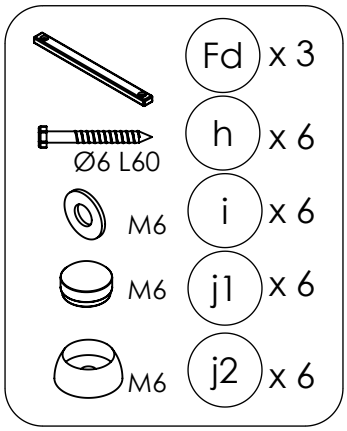
Fd x 3
h x 6
Ø6 L60
M6
i x 6
M6
j1 x 6
M6
j2 x 6

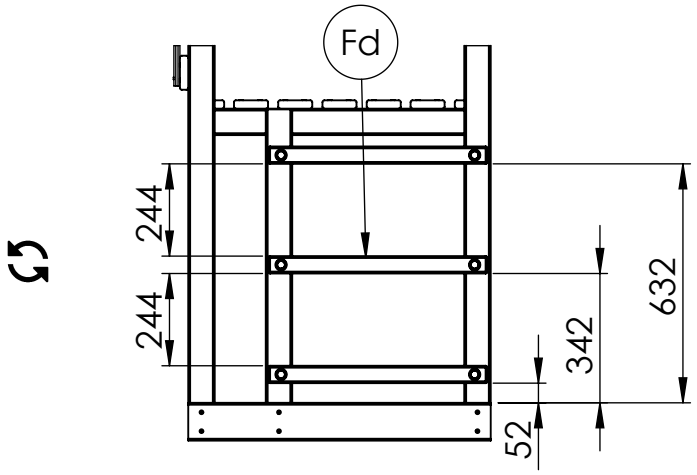
Fd
244
244
632
342
52

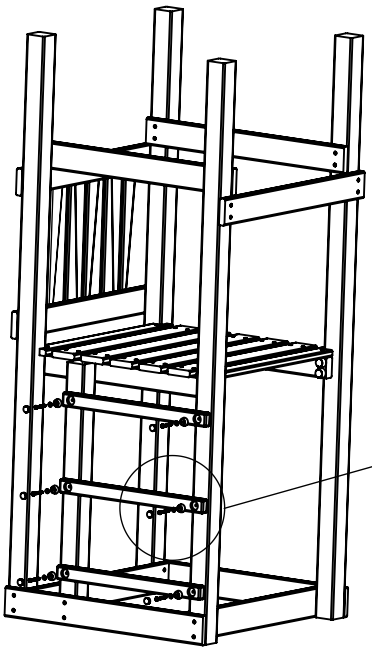

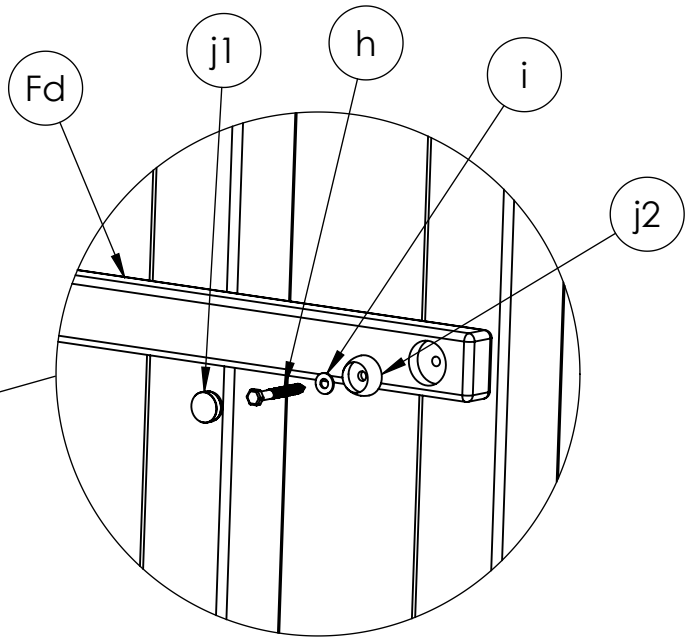
Fd
j1
h
i
j2

19

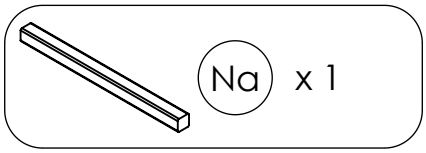

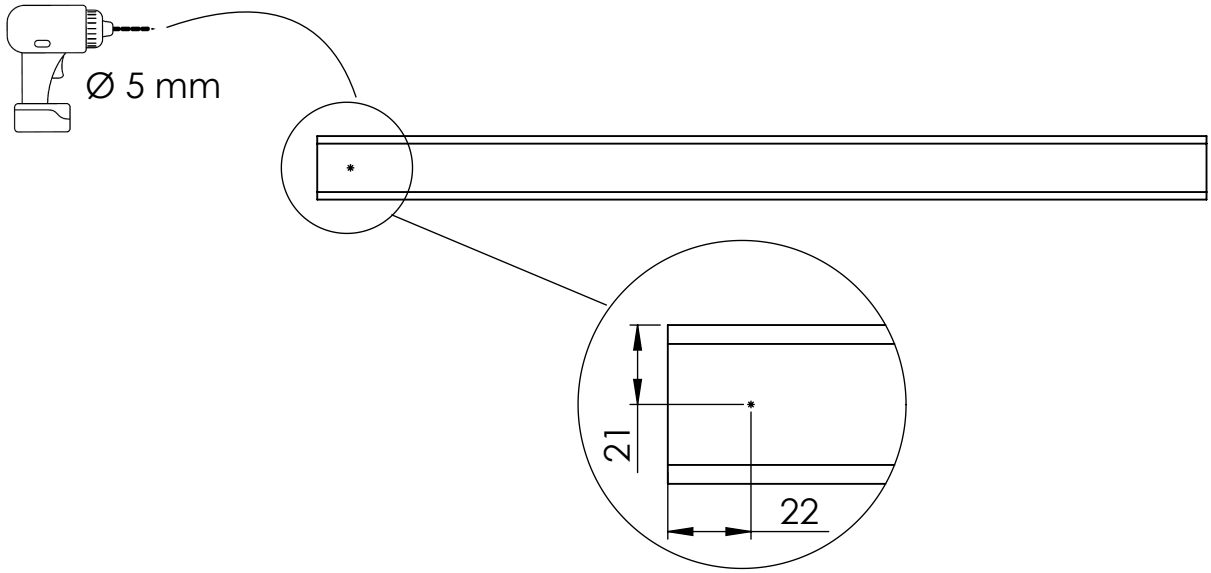

20

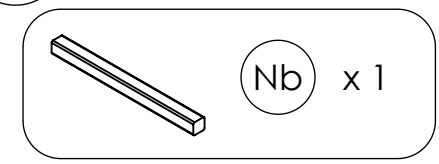

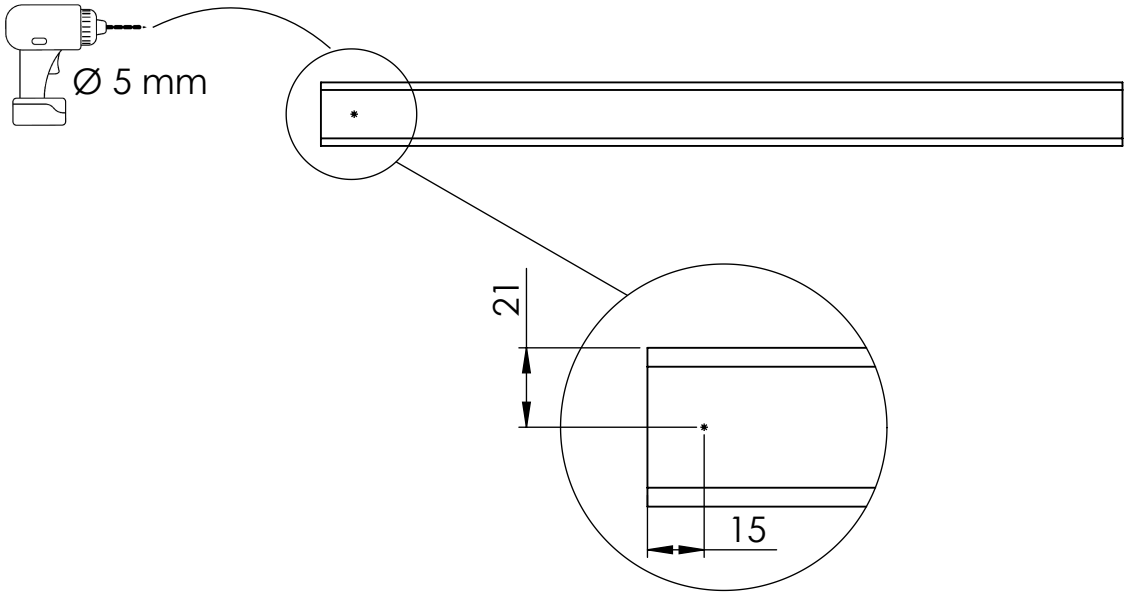

21

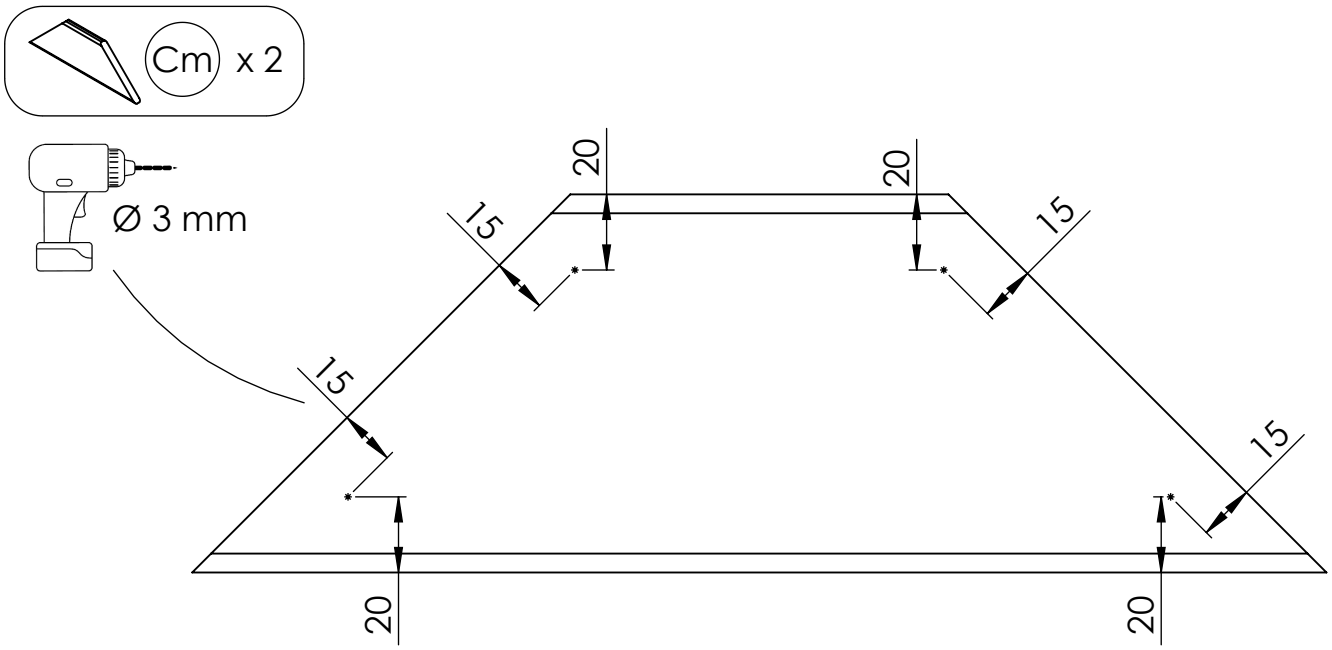
Cm x 2
Ø 3 mm
20
20
15
15
15
15
20
20

22

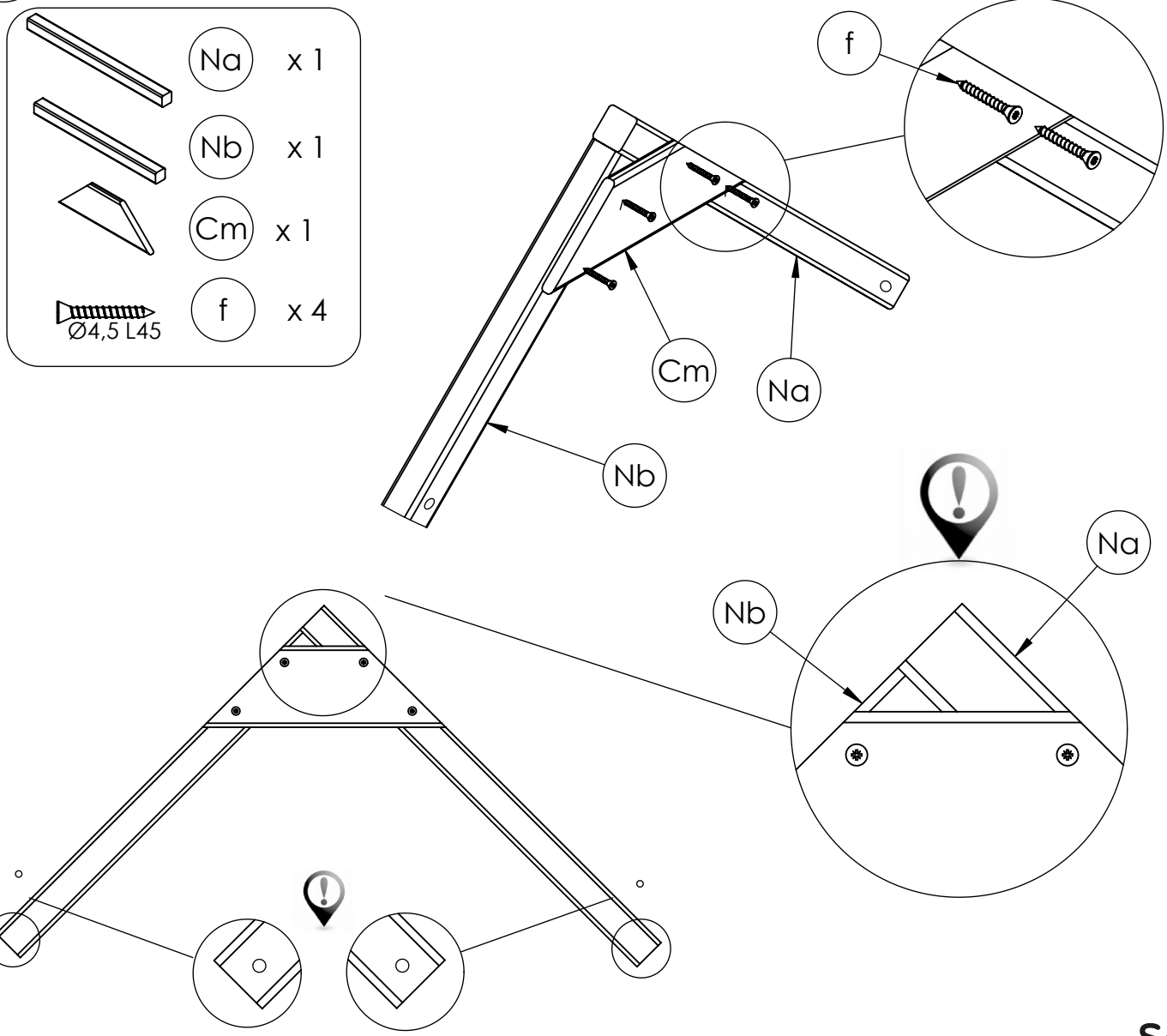
Na x 1
Nb x 1
Cm x 1
f x 4
Ø4,5 L45
f
Cm
Na
Nb
Na
Nb

23

Na x 1
Nb x 1
Cm x 1
f x 4
Ø4,5 L45

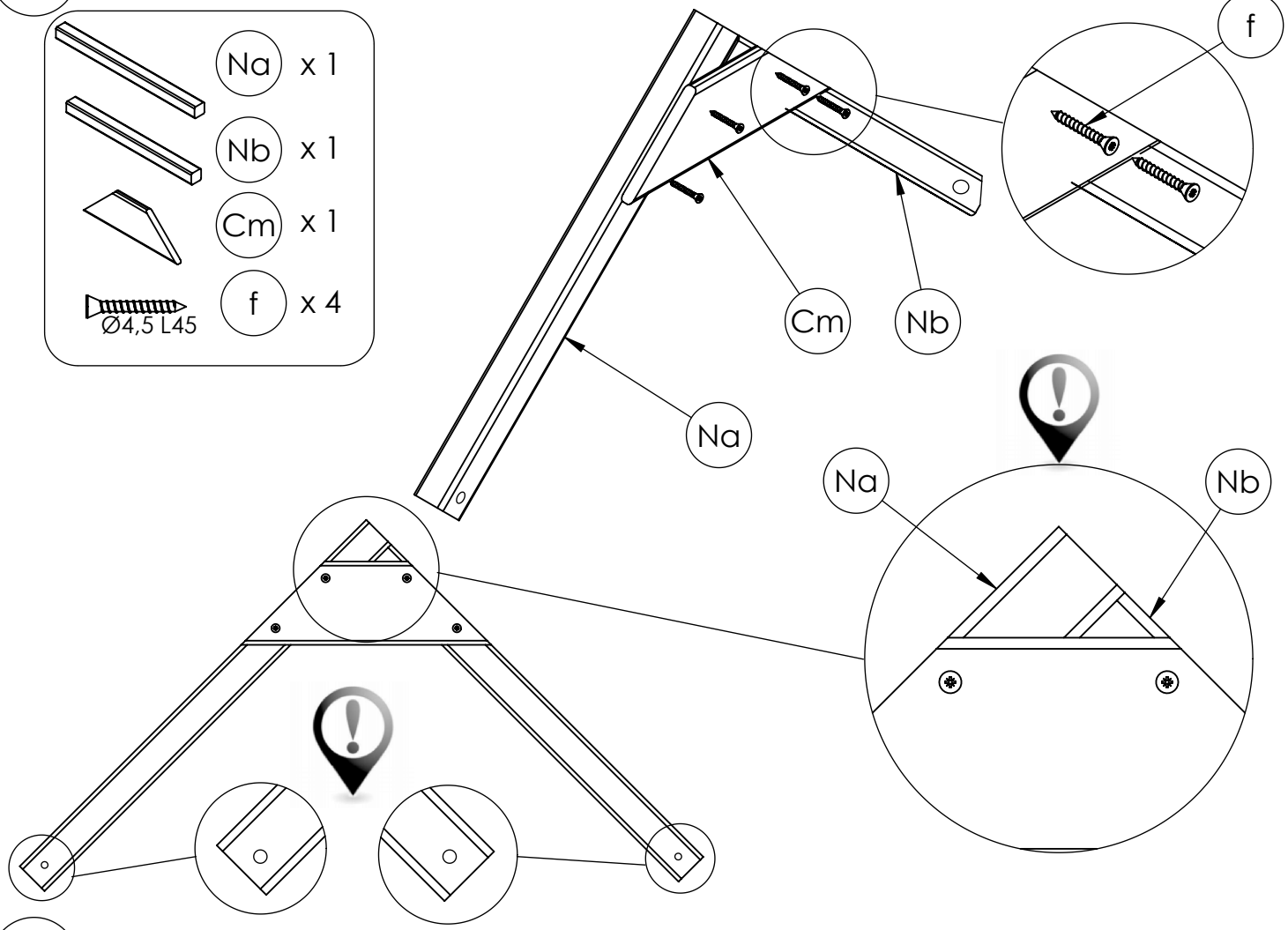
f
Cm
Nb
Na
Na
Nb

24

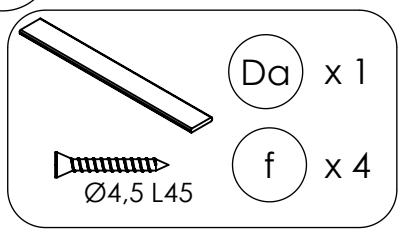
Da x 1
f x 4
Ø4,5 L45

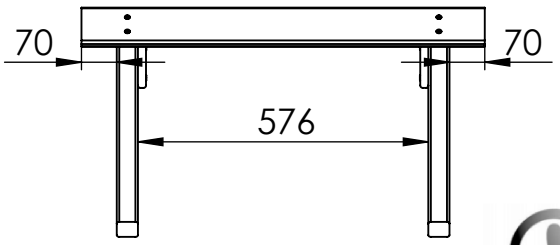
70
70
576

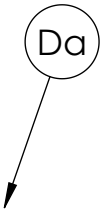
Da

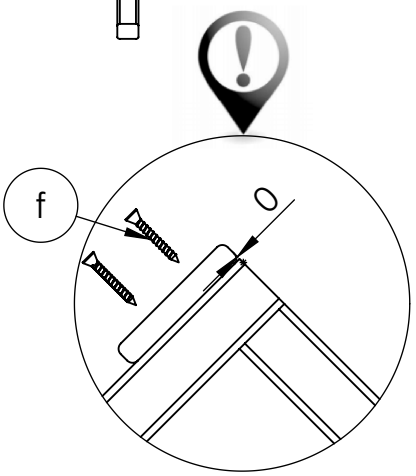
f

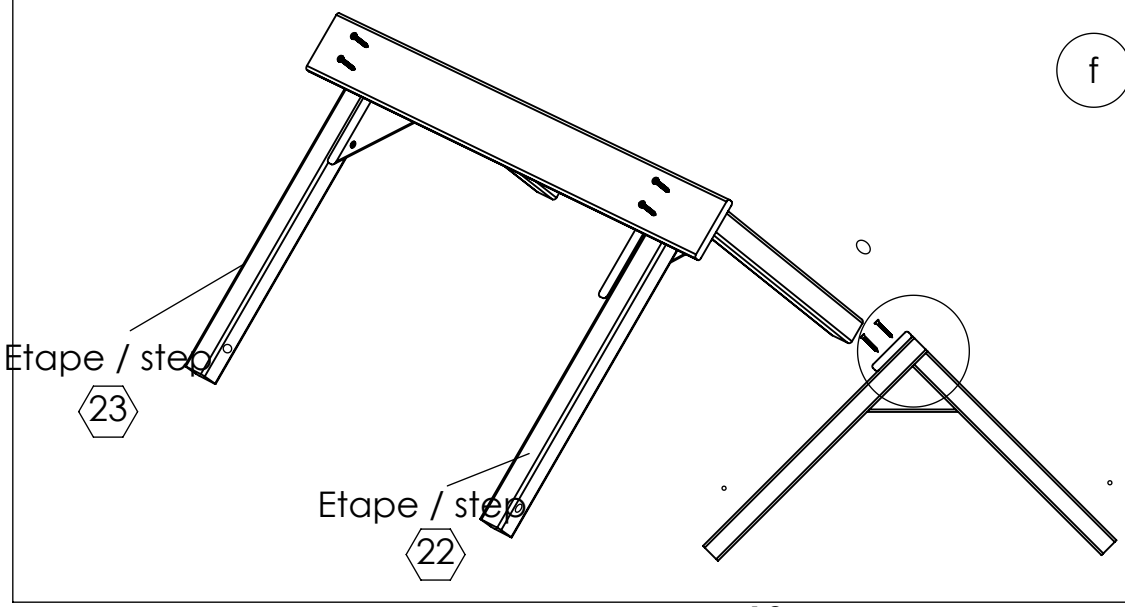
Etape / step
23
Etape / step
22

25

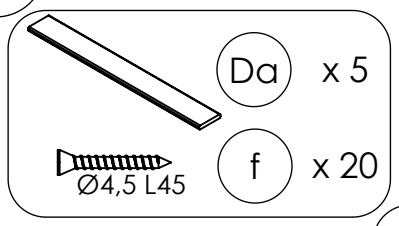

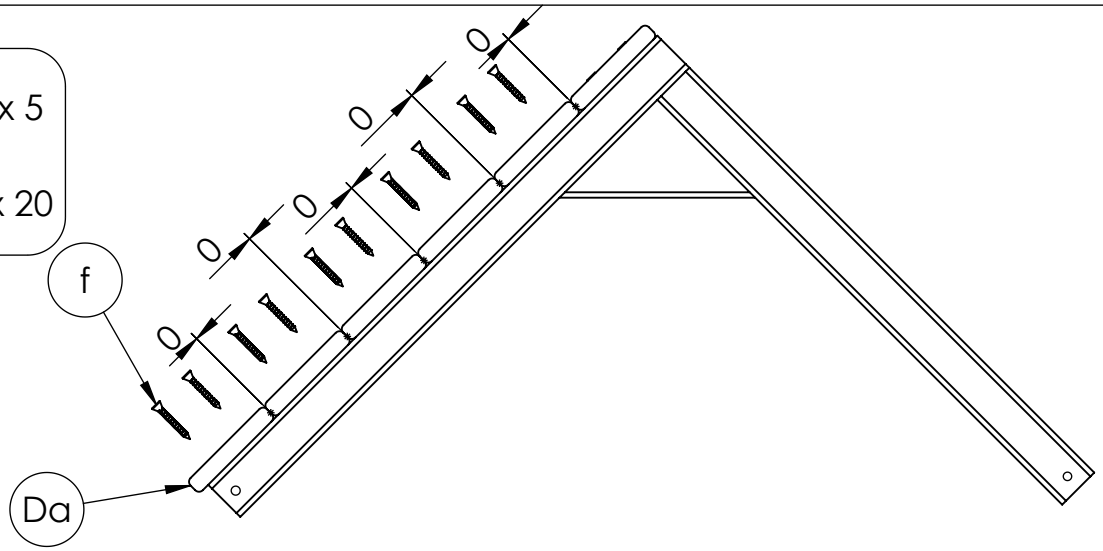

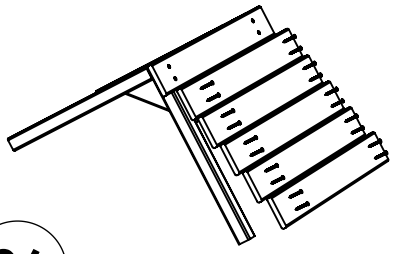

26

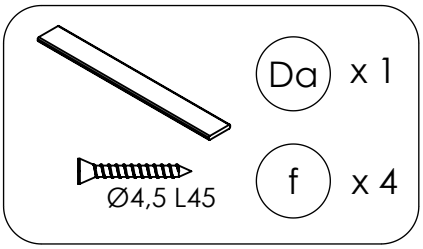

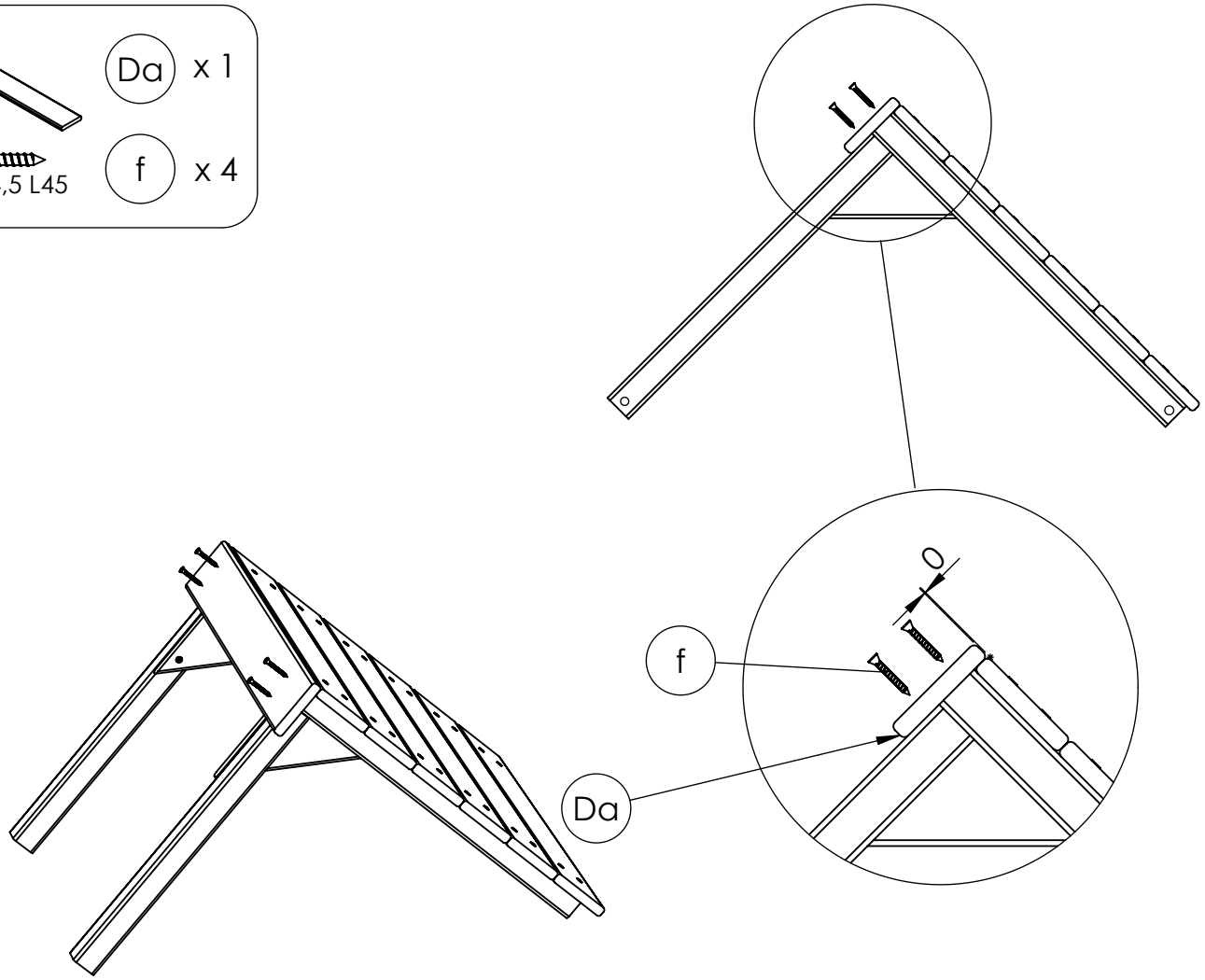

27

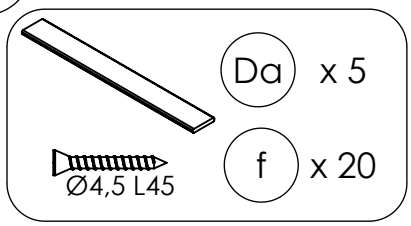

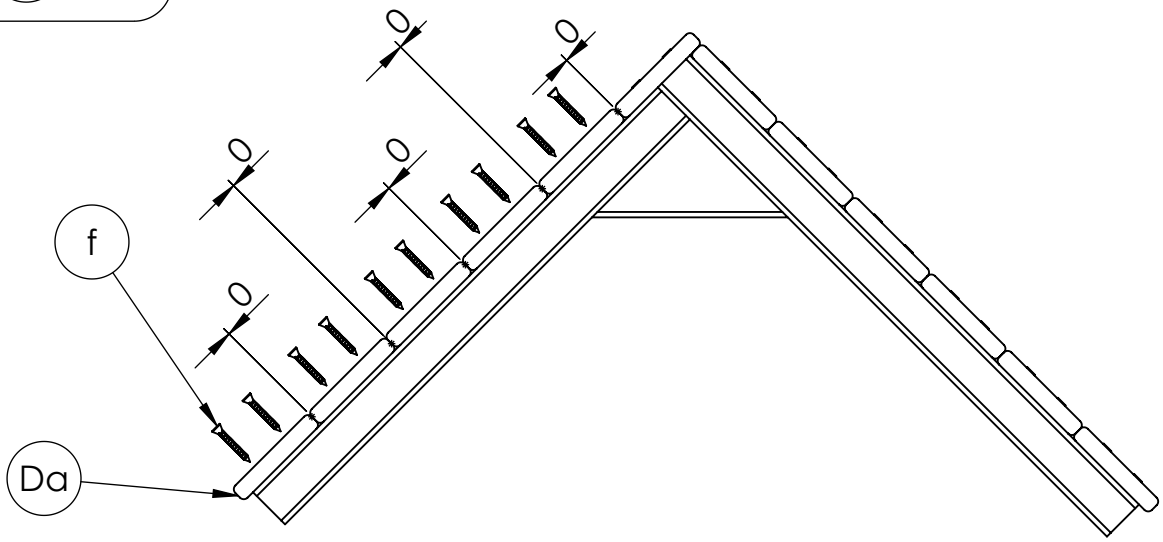

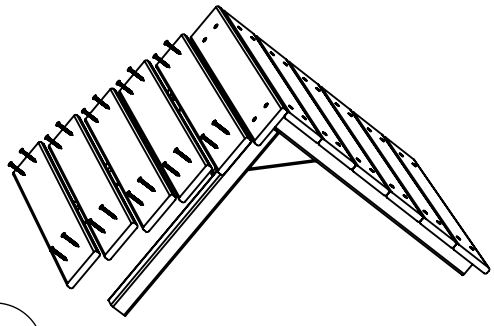

28

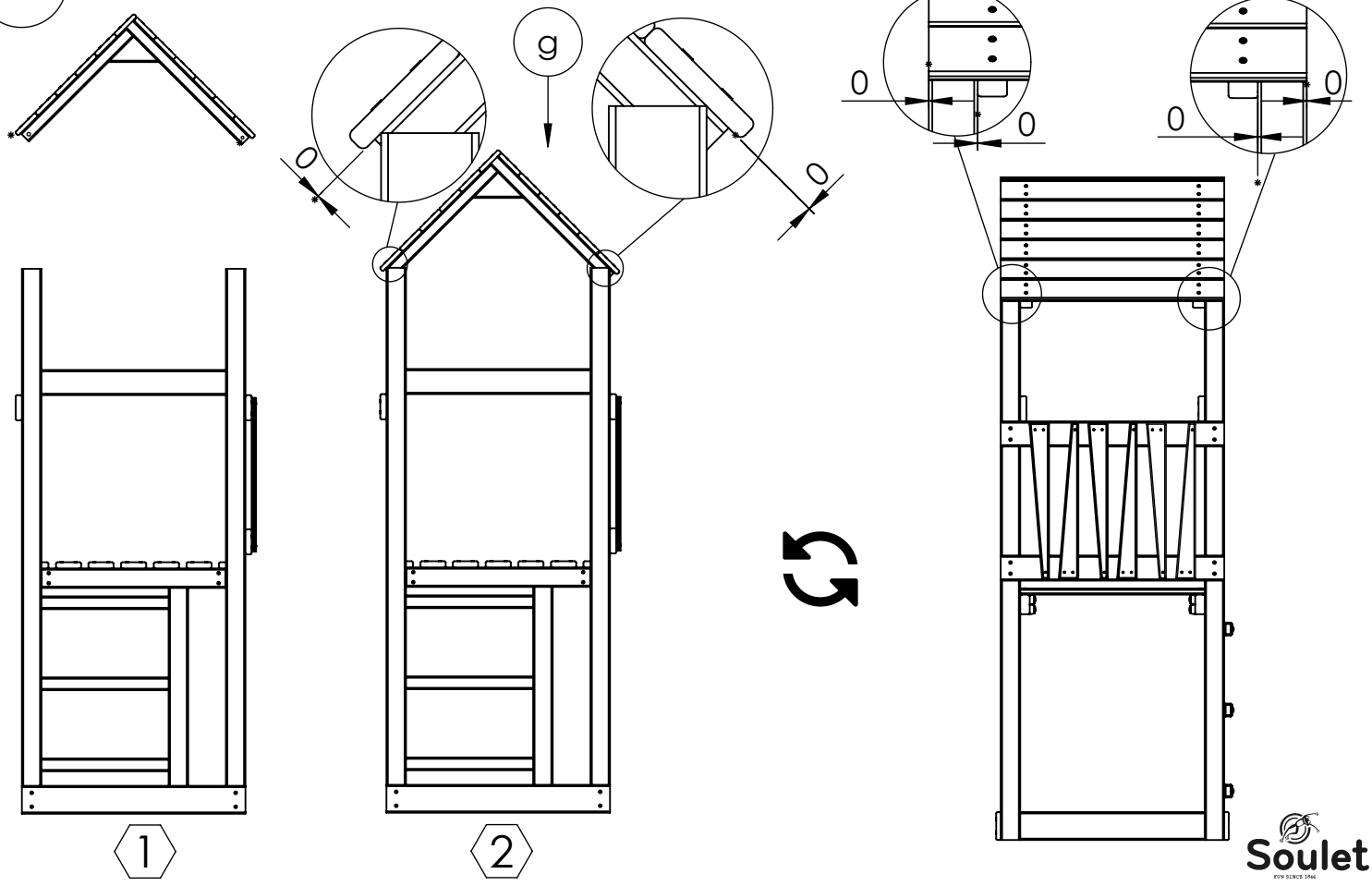

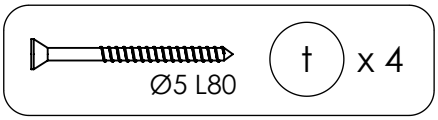

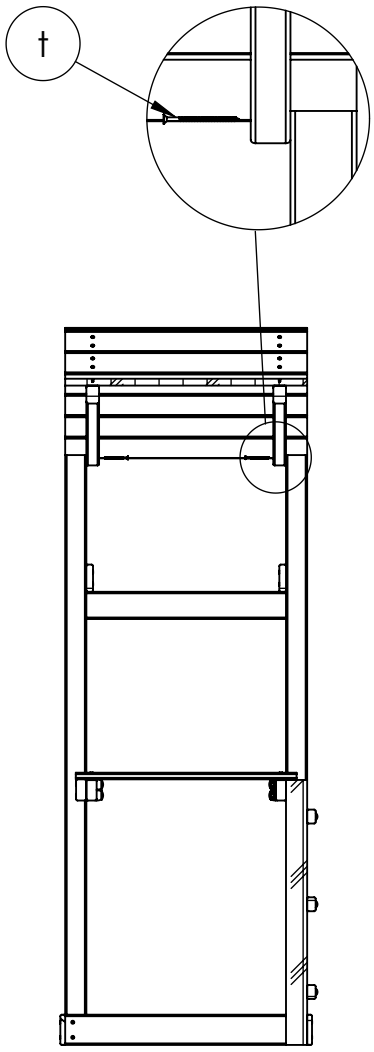

Vue de coupe 1

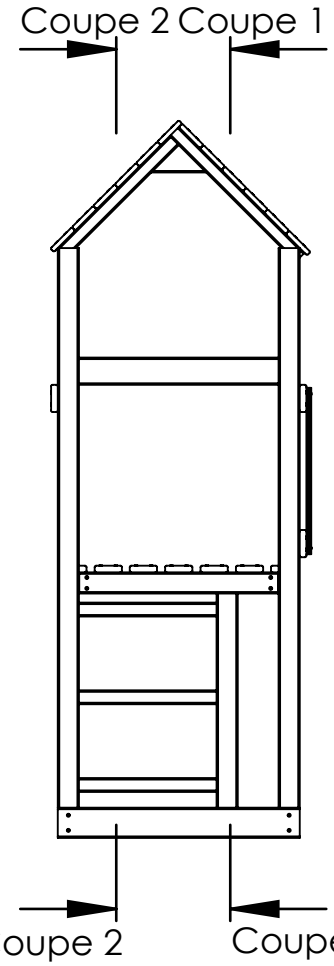

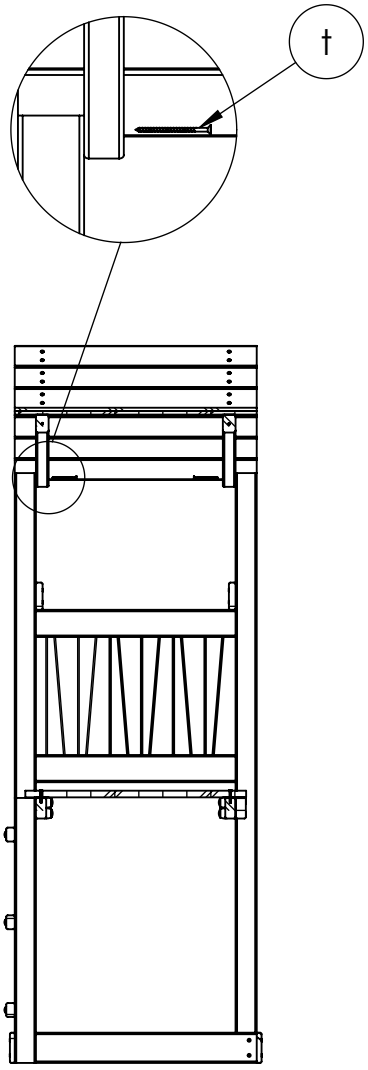

Vue de coupe 2

30

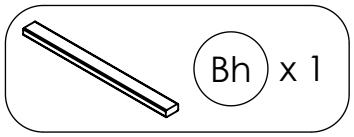

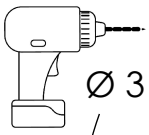

Ø 3 mm

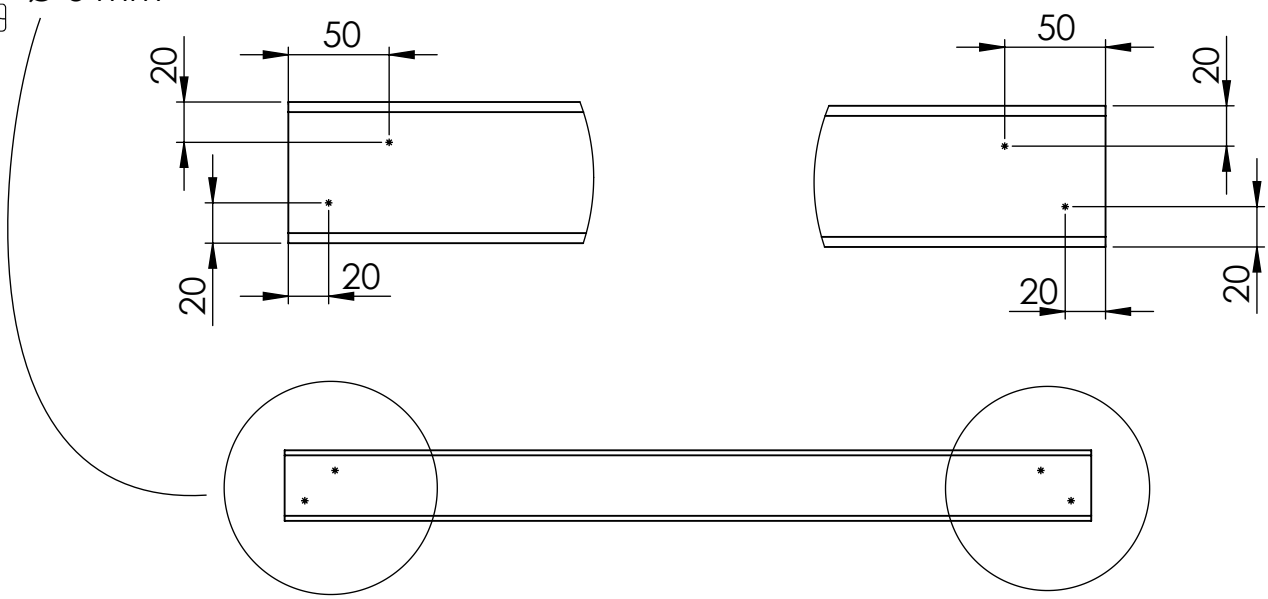

31

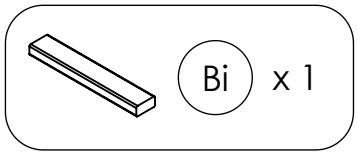

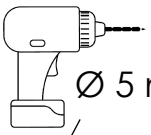

Ø 5 mm

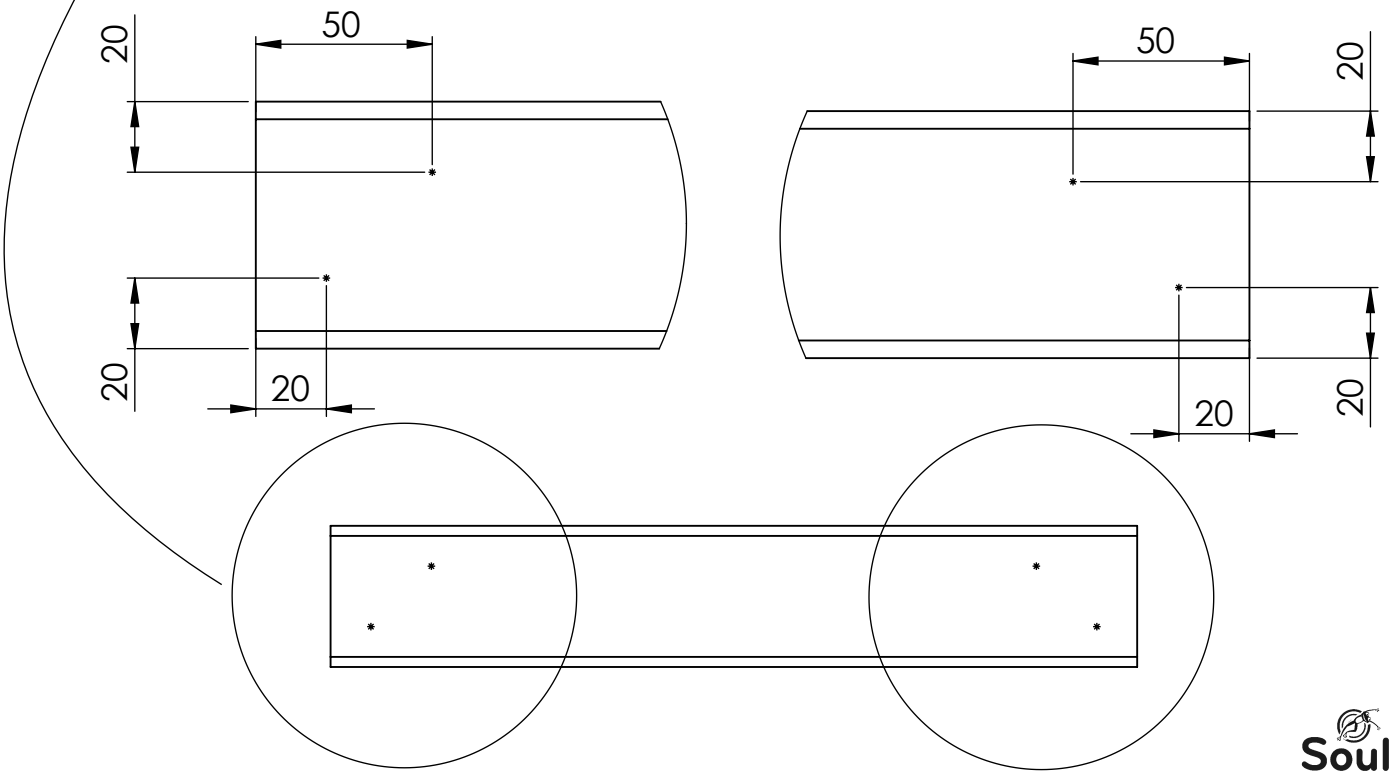

32

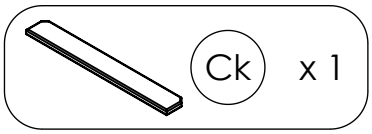
Ck
x 1

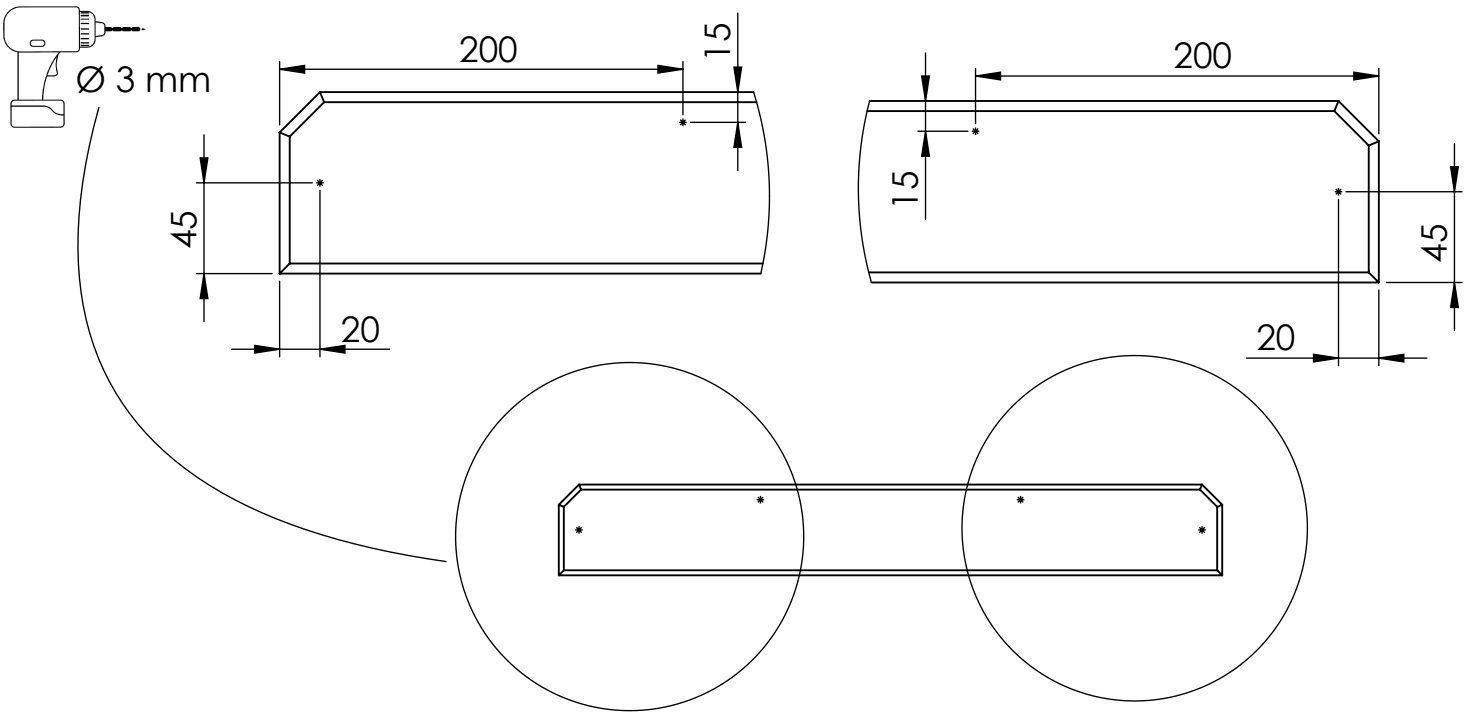
Ø 3 mm
200
15
45
20
200
15
45
20

33

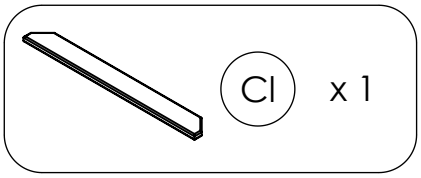
Cl
x 1

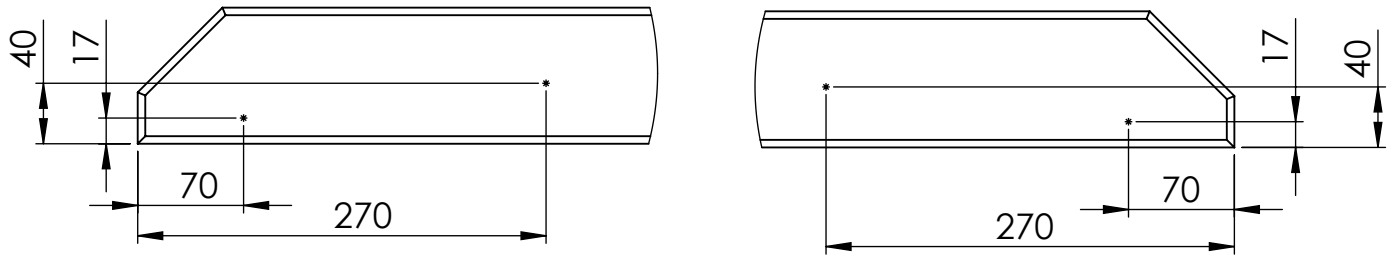
40
17
70
270
17
40
70
270

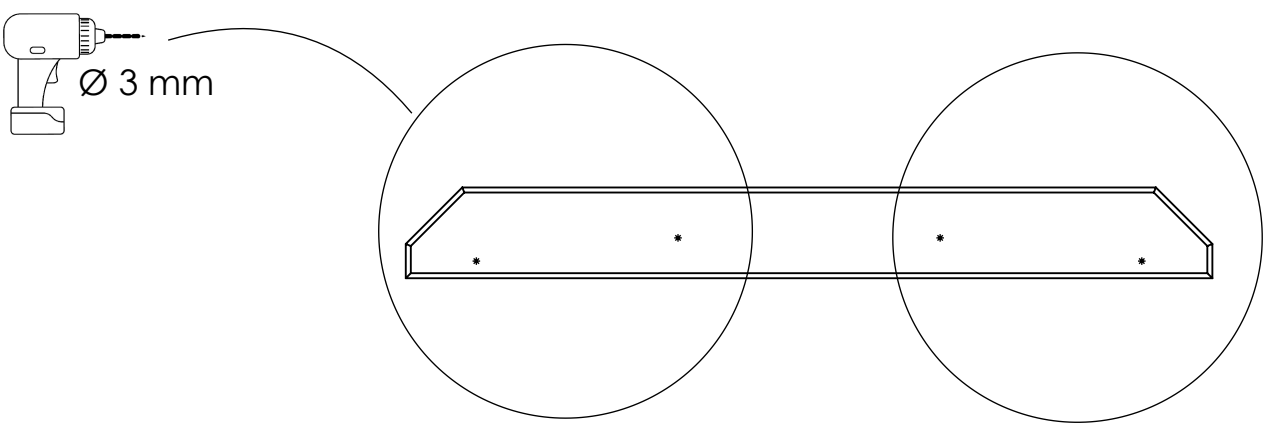
Ø 3 mm

34

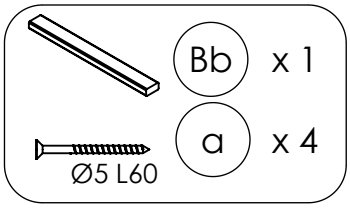
Bb x 1
a x 4
Ø5 L60

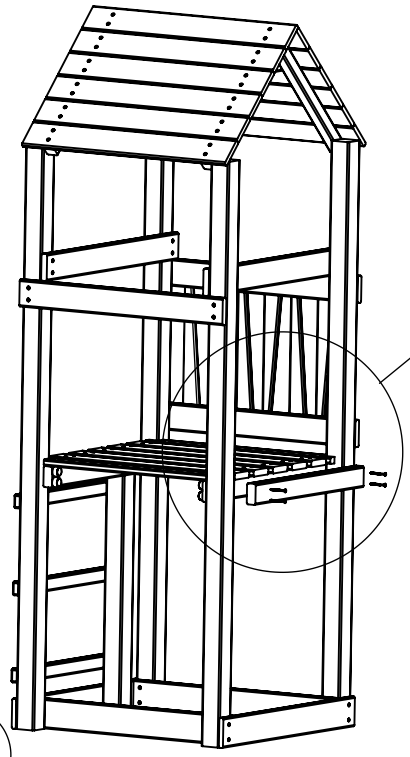

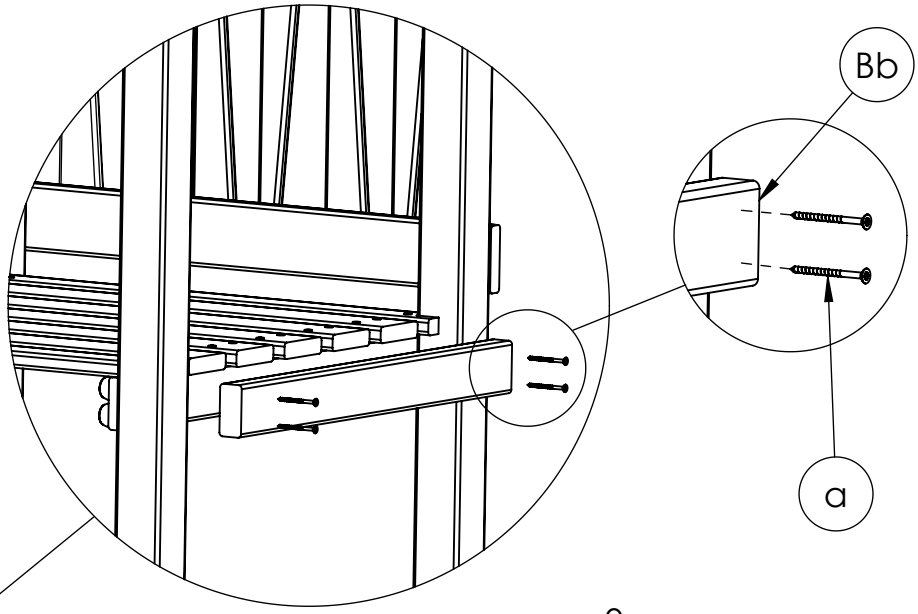
Bb
a

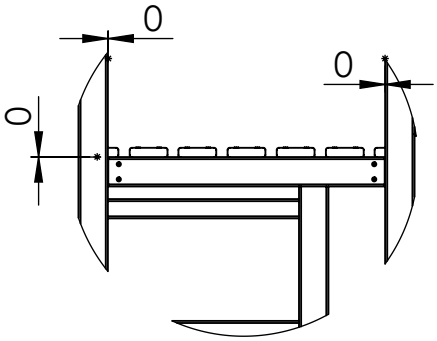
0
0
0

35

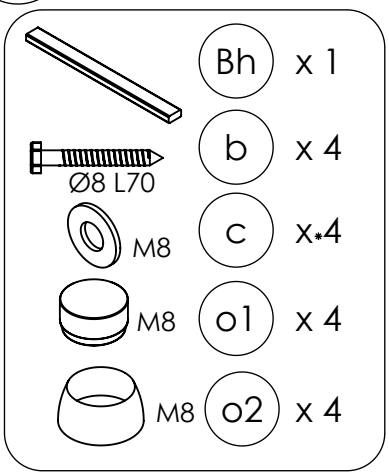
Bh x 1
b x 4
Ø8 L70
M8 c x4
M8 o1 x 4
M8 o2 x 4

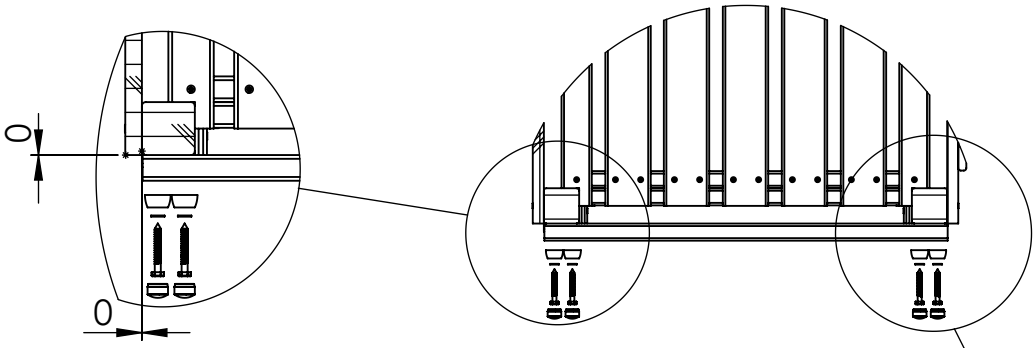
0
0

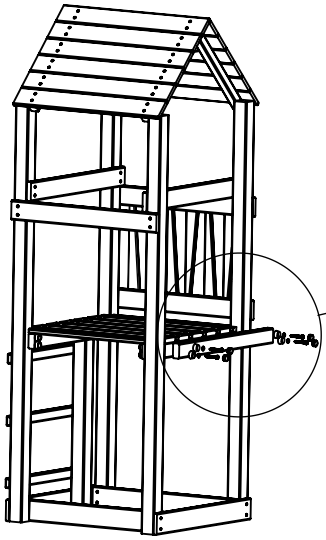

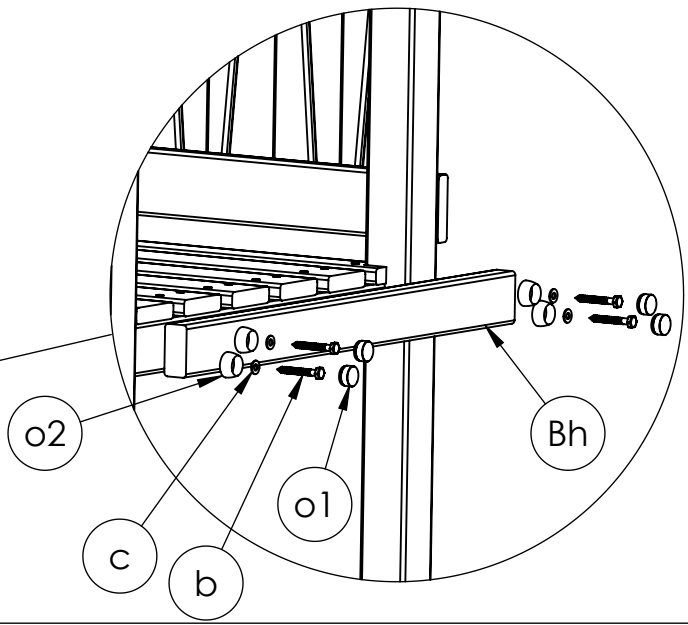
o2
Bh
o1
c
b

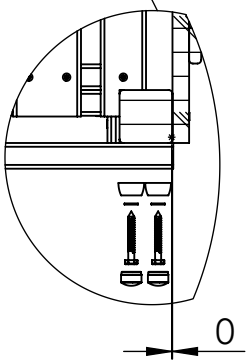
0

36

Bi x 1

a x 4

Ø5 L60

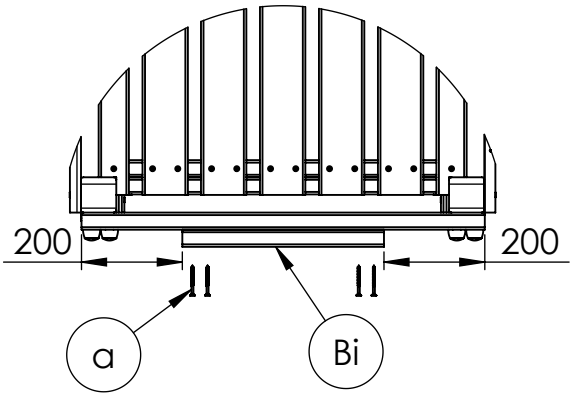

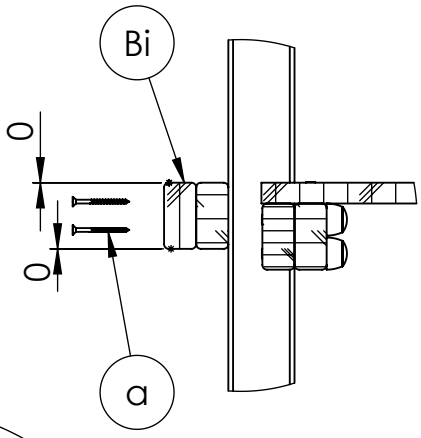

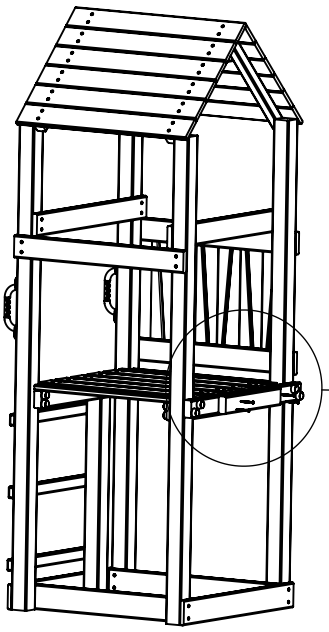

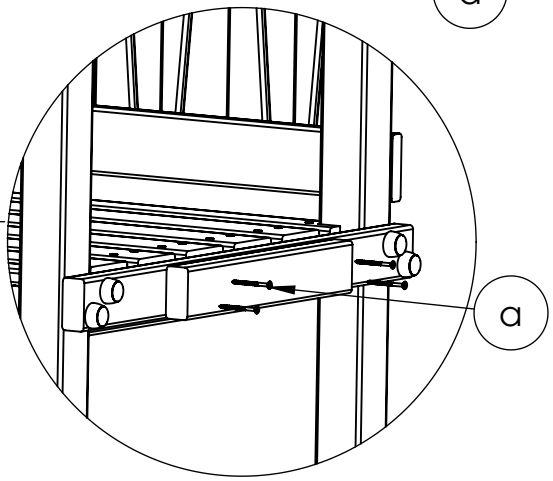

37

Ck x 1

Cl x 1

a x 8

Ø5 L60

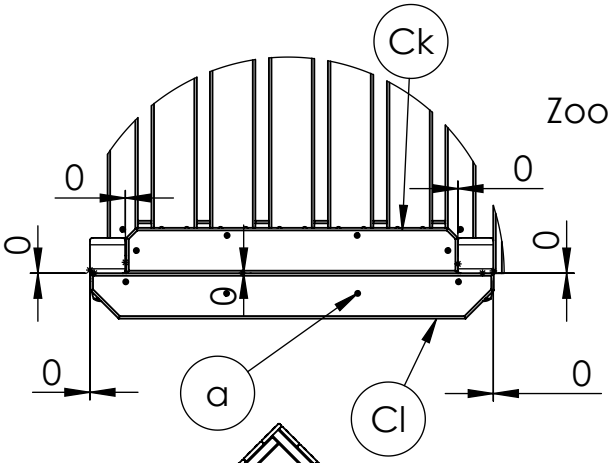

Zoom de coupe

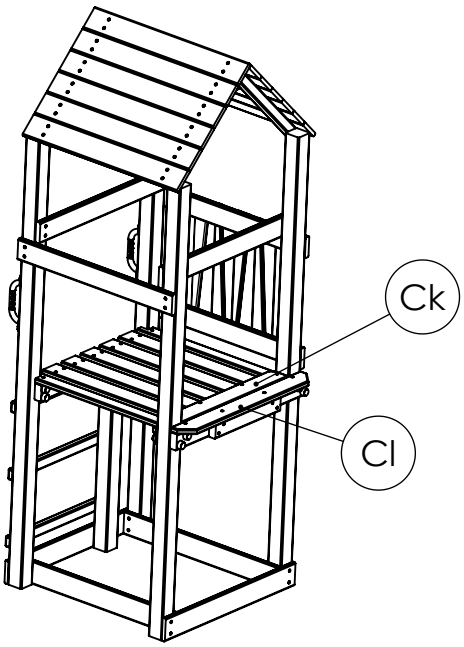

Coupe

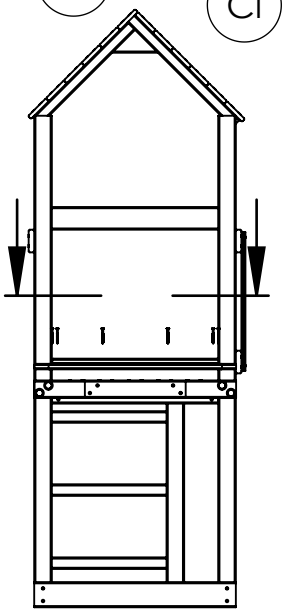

Coupe

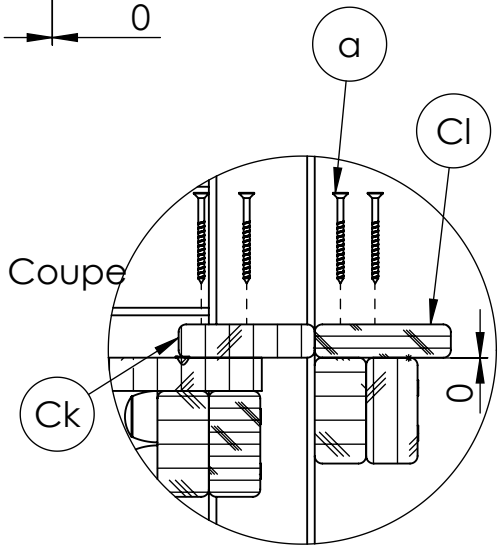

38

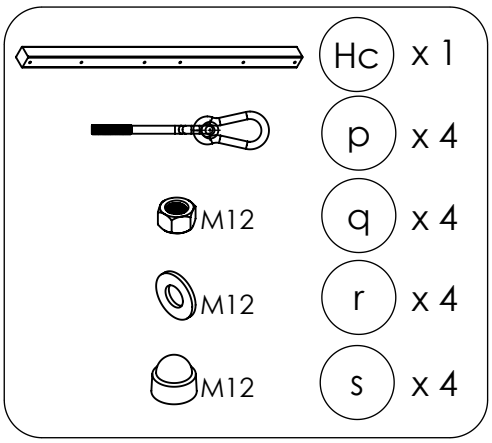
Hc x 1
p x 4
M12 q x 4
M12 r x 4
M12 s x 4

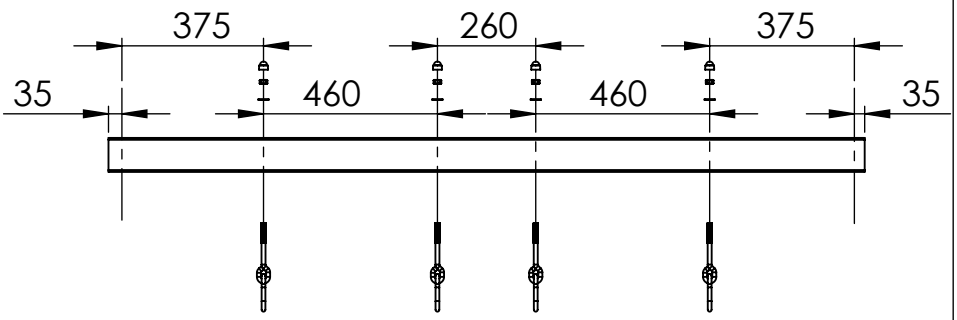
375
260
375
35
460
460
35

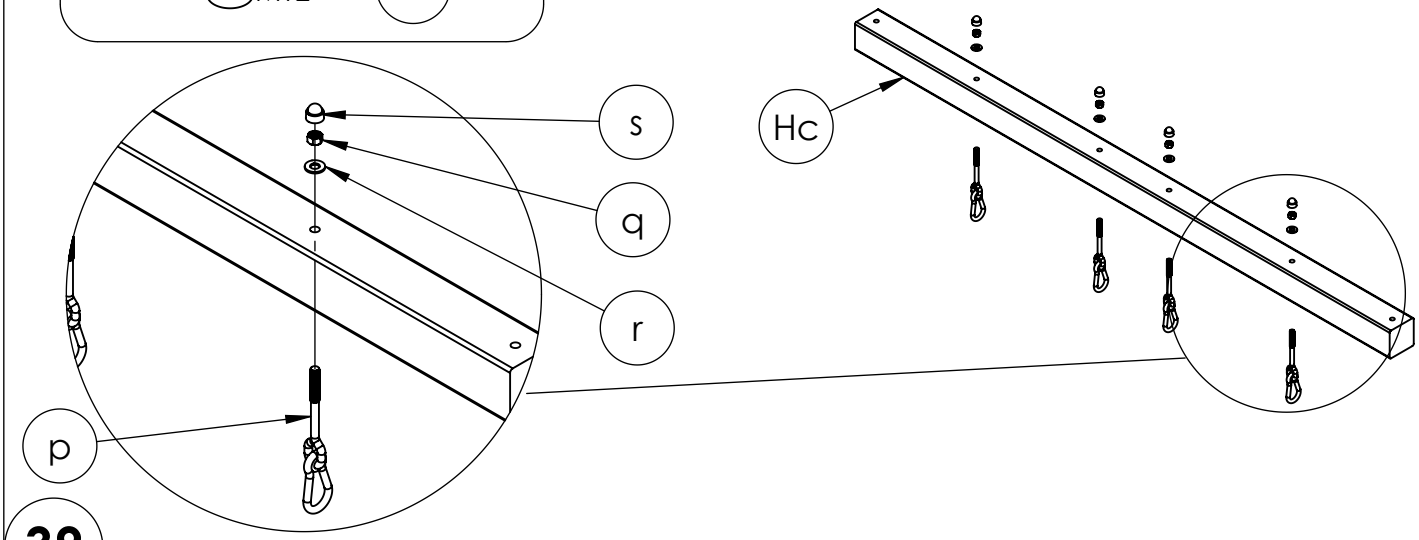
s
q
r
p
Hc

39

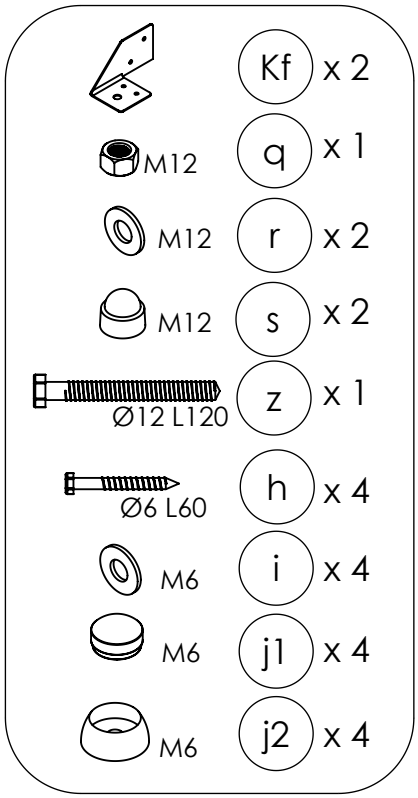
Kf x 2
M12 q x 1
M12 r x 2
M12 s x 2
Ø12 L120 z x 1
Ø6 L60 h x 4
M6 i x 4
M6 j1 x 4
M6 j2 x 4

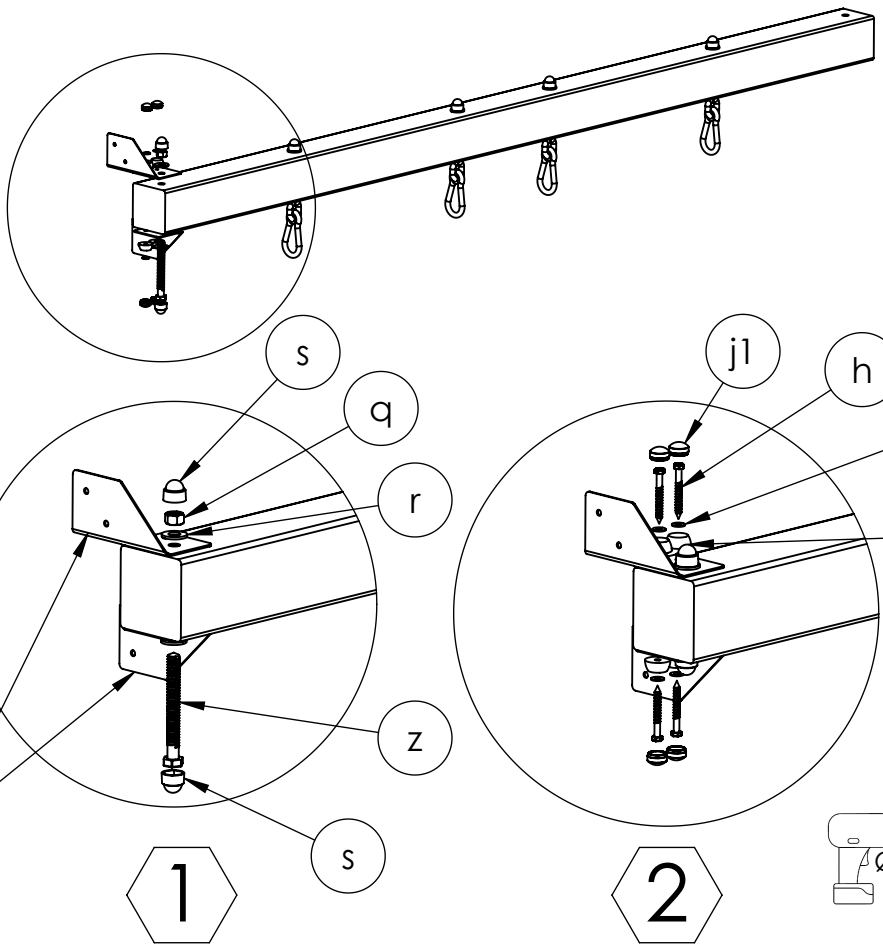
s
q
r
z
37
s
1
j1
h
i
j2
2
Ø4 mm

40

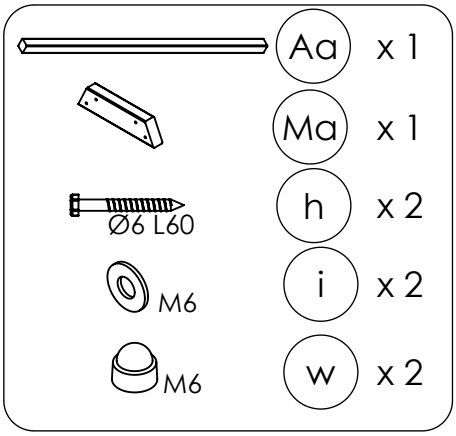
Aa x 1
Ma x 1
h x 2
Ø6 L60
i x 2
M6
w x 2
M6

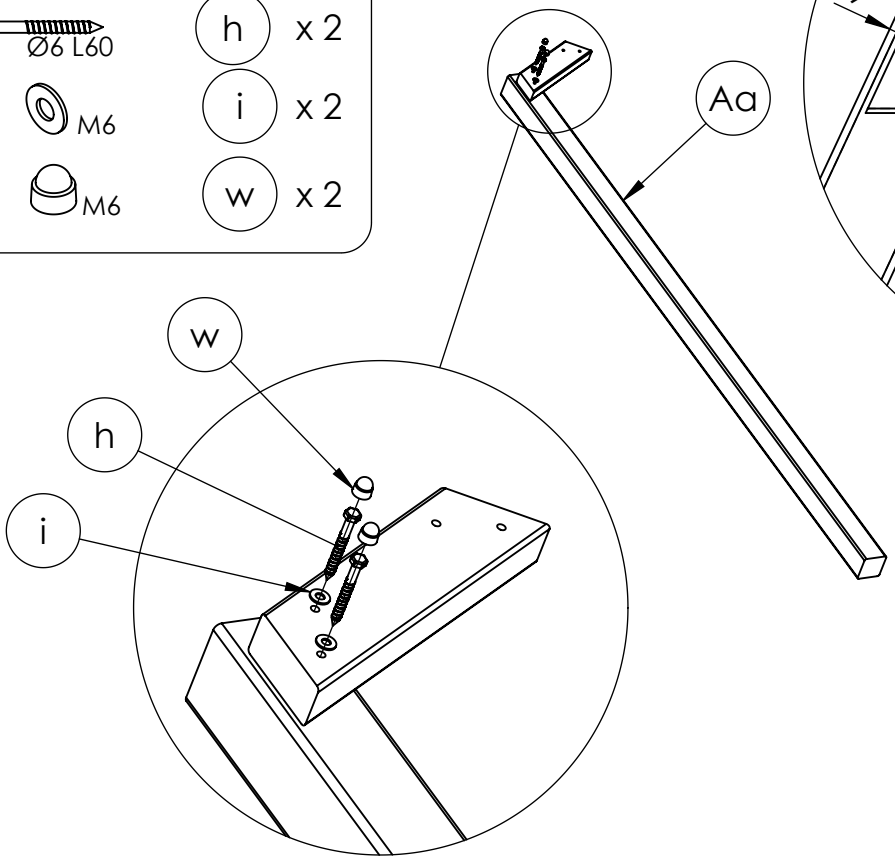
Aa
w
h
i

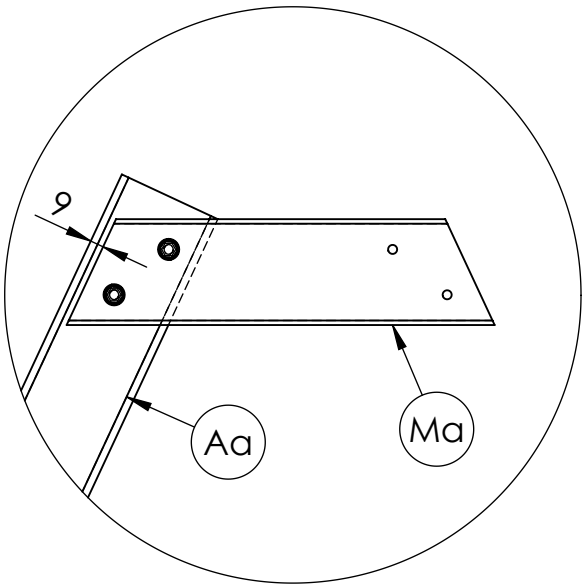
9
Aa
Ma

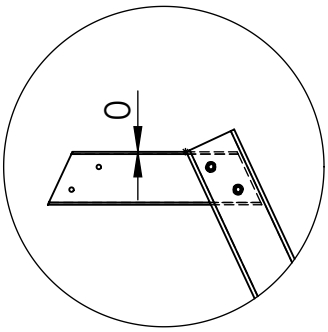
9

41

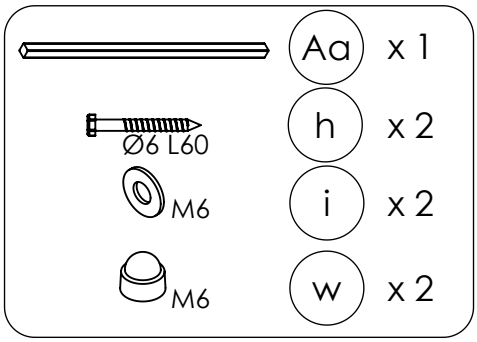
Aa x 1
h x 2
Ø6 L60
i x 2
M6
w x 2
M6

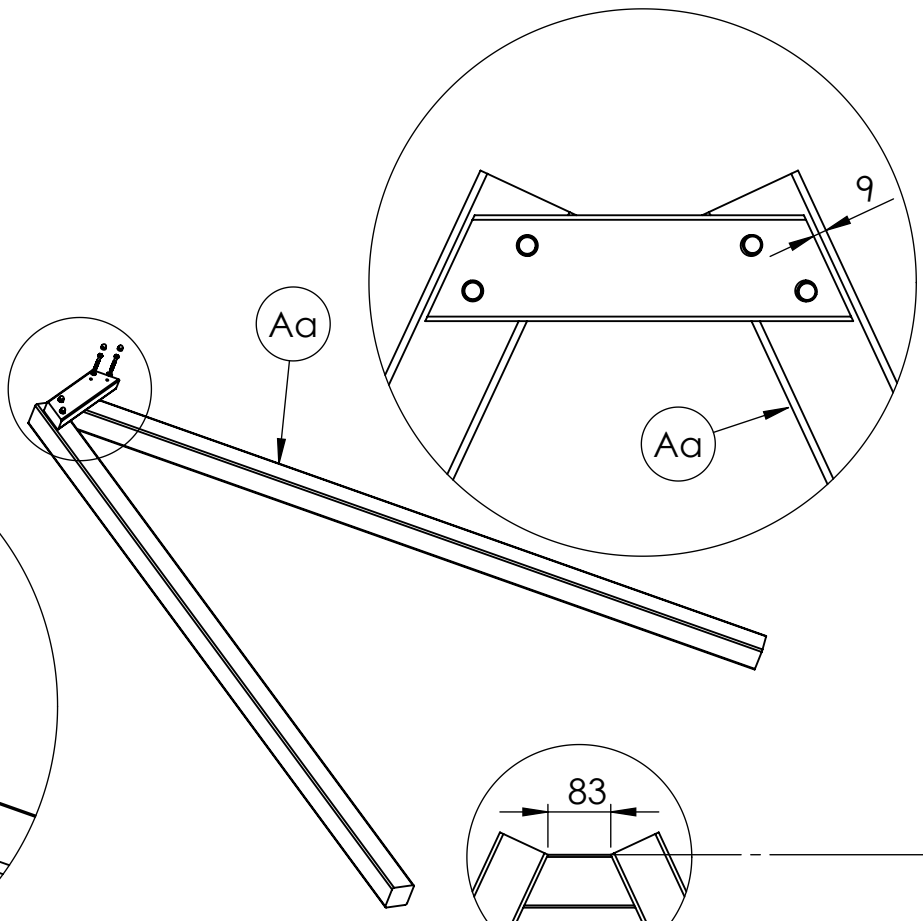
Aa
9
Aa

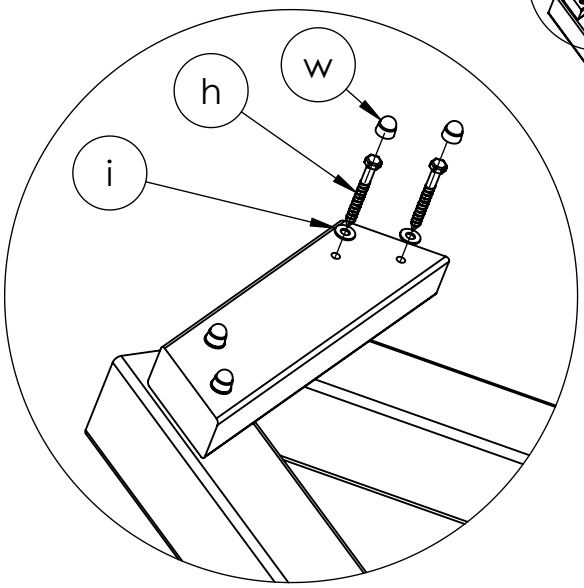
w
h
i

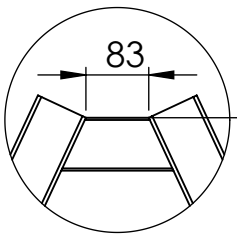
83

42

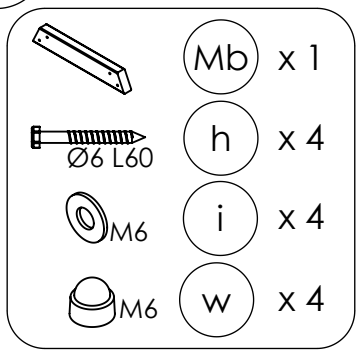
Mb x 1
Ø6 L60
h x 4
M6
i x 4
M6
w x 4

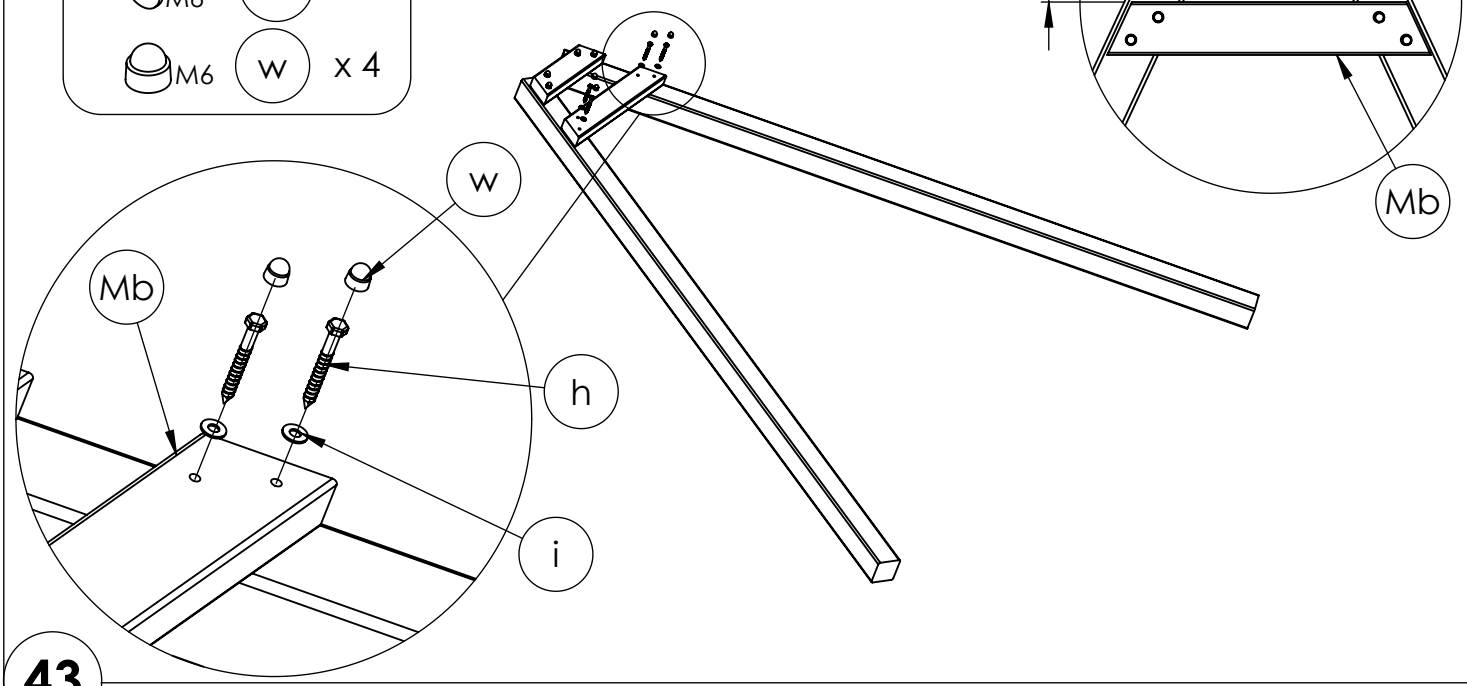
84
Mb
w
Mb
h
i

43

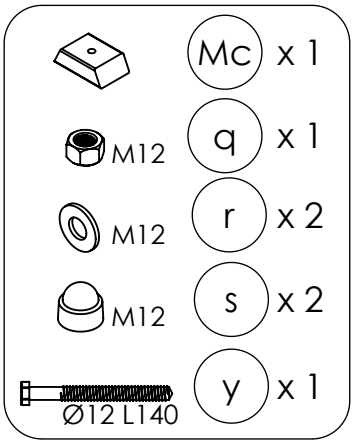
Mc x 1
M12
q x 1
M12
r x 2
M12
s x 2
Ø12 L140
y x 1

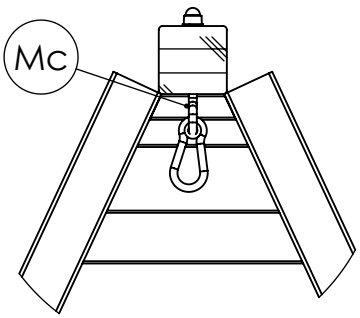
Mc

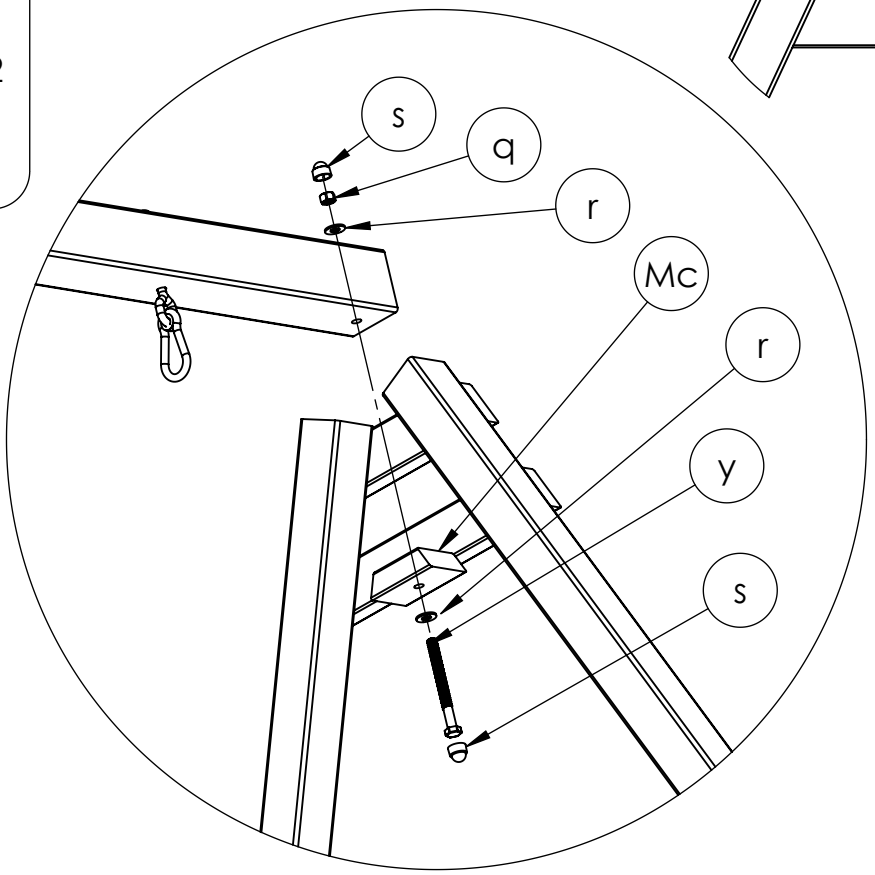
s
q
r
Mc
r
y
s

44

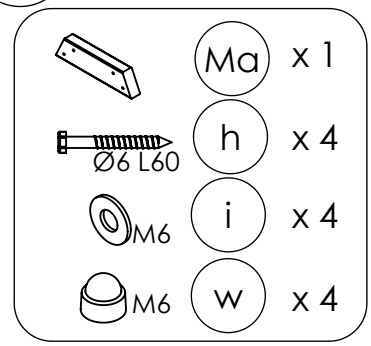

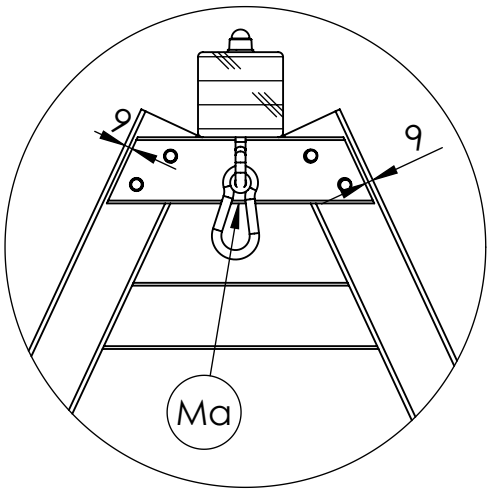

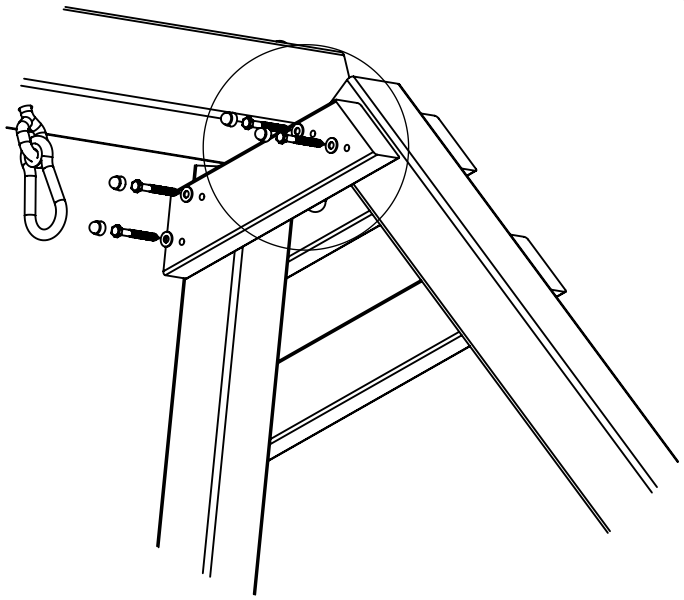

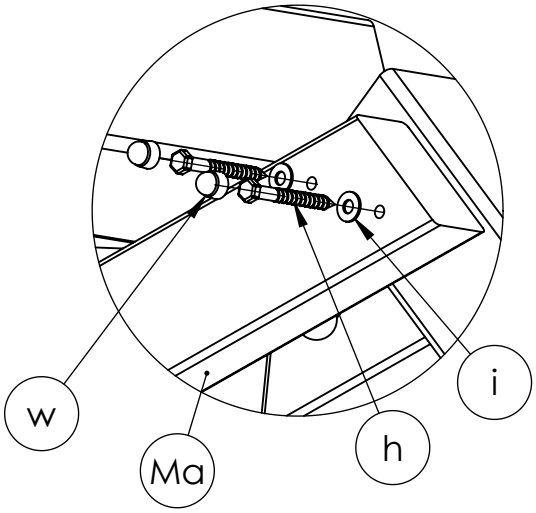

45

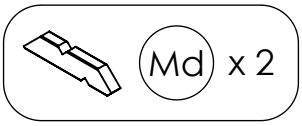

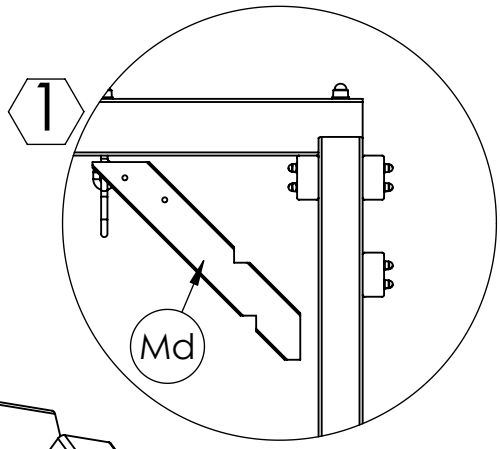

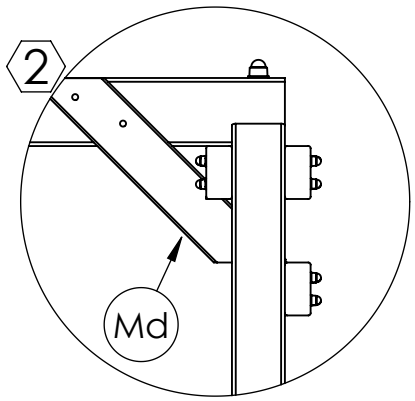

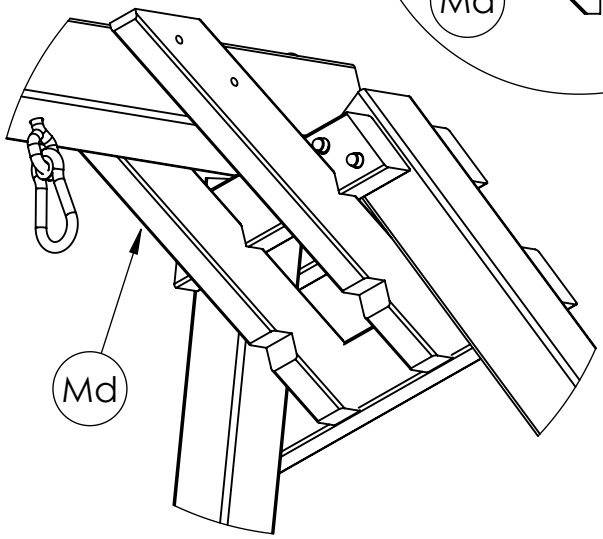

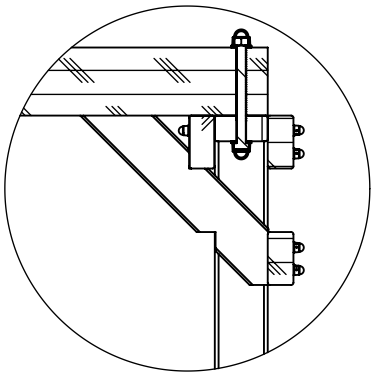

46

M6	i	x 2
M6	w	x 2
Ø6 L100	x	x 2
M8	c	x 4
M8	aa	x 4
Ø8 L70	ab	x 4

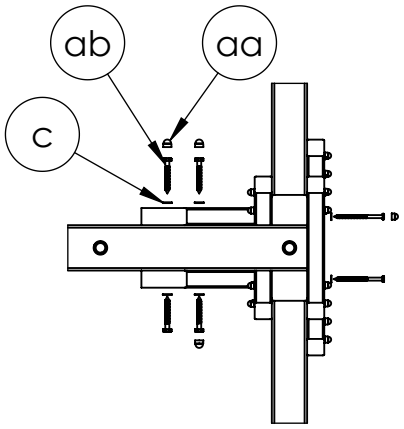

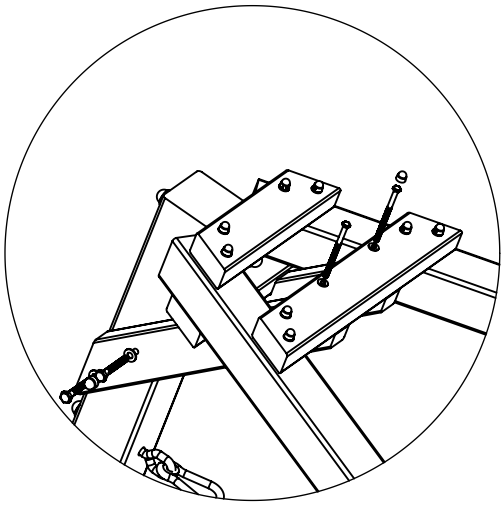

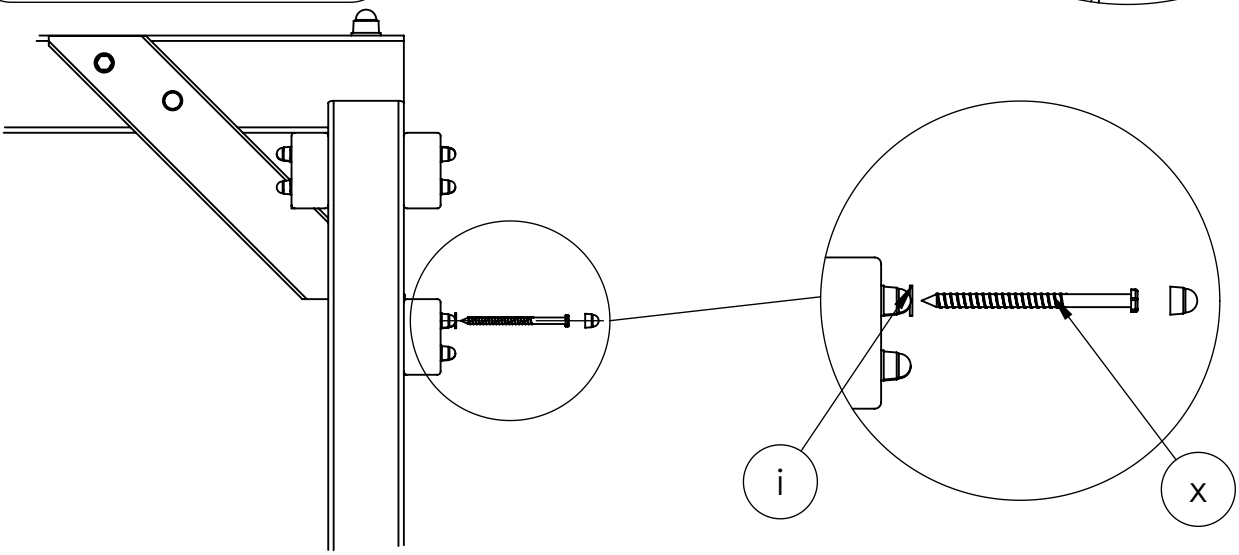

47

	Mb	x 1
Ø6 L60	h	x 4
M6	i	x 4
M6	w	x 4

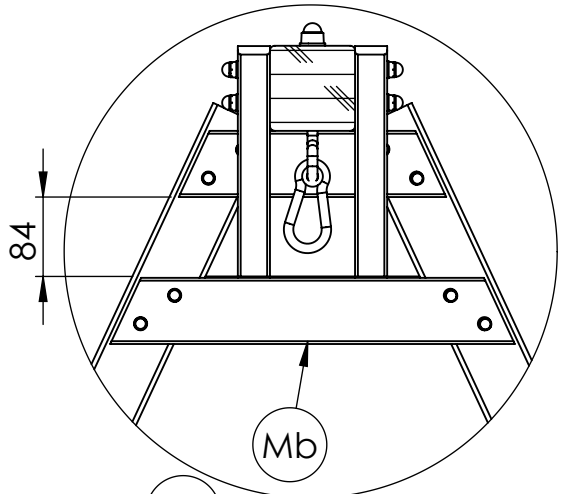

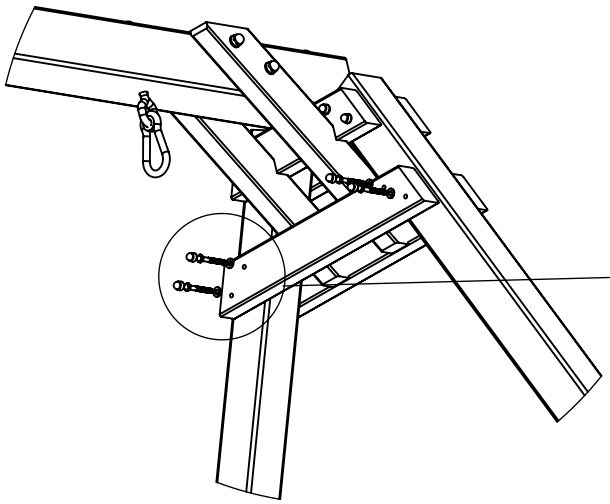

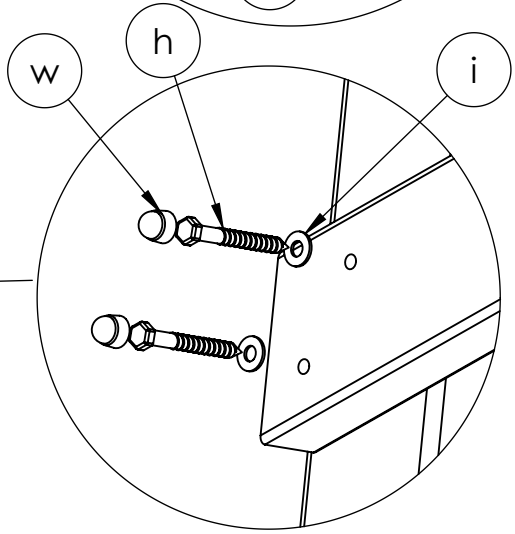

48

Ø6 L60	h	x 4
M6	i	x 4
M6	j1	x 4
M6	j2	x 4

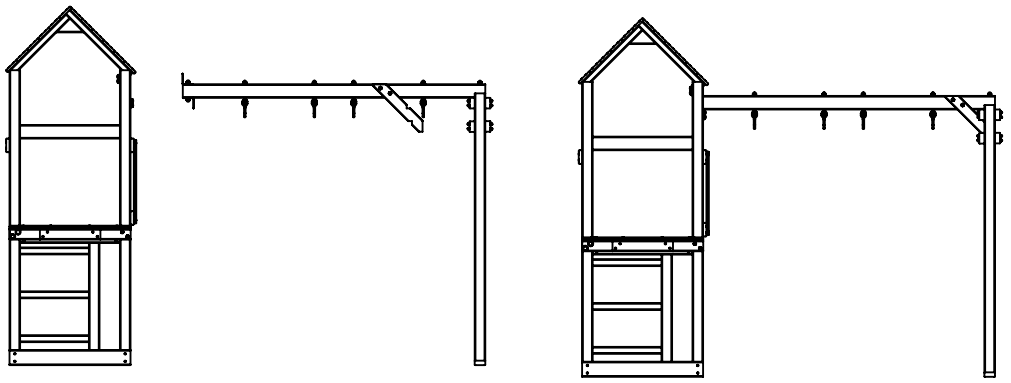

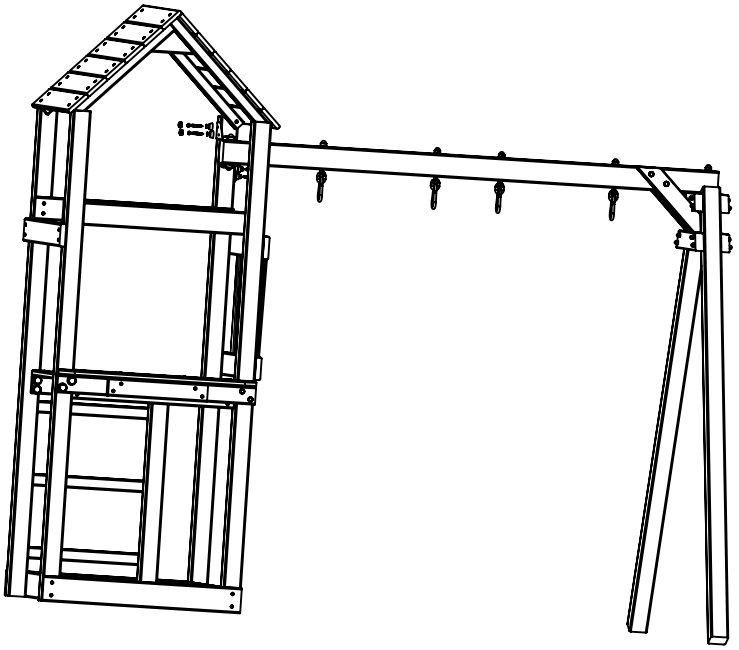

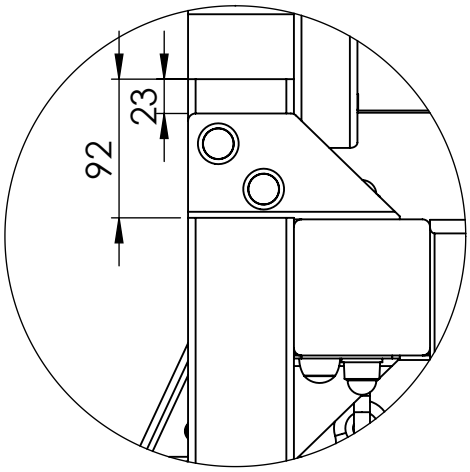

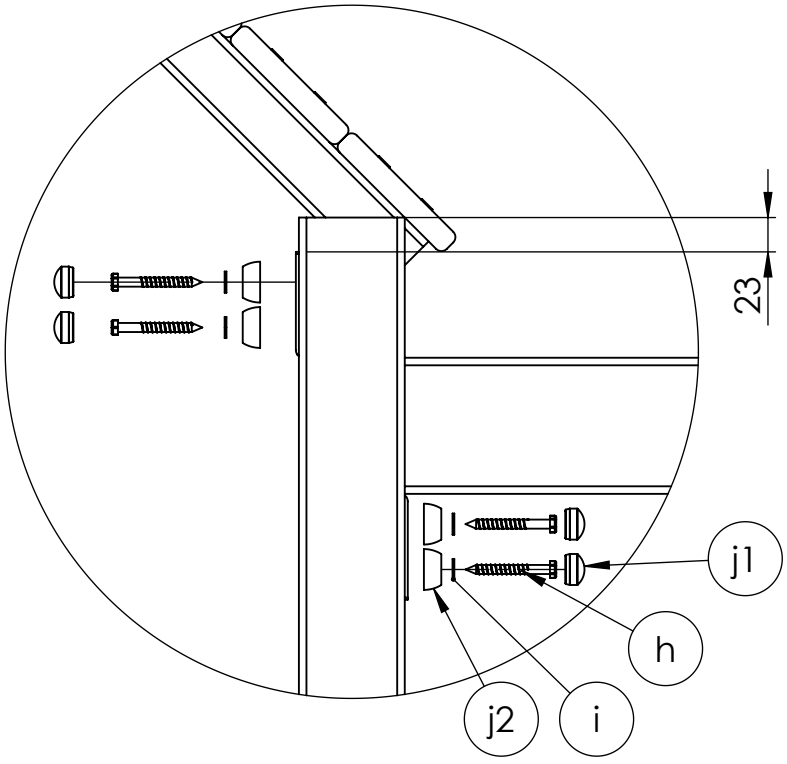

Ø6 L60	h	x 6
M6	i	x 6
M6	j1	x 6
M6	j2	x 6
	k	x 6

Aide scellement p13 livret notice générale

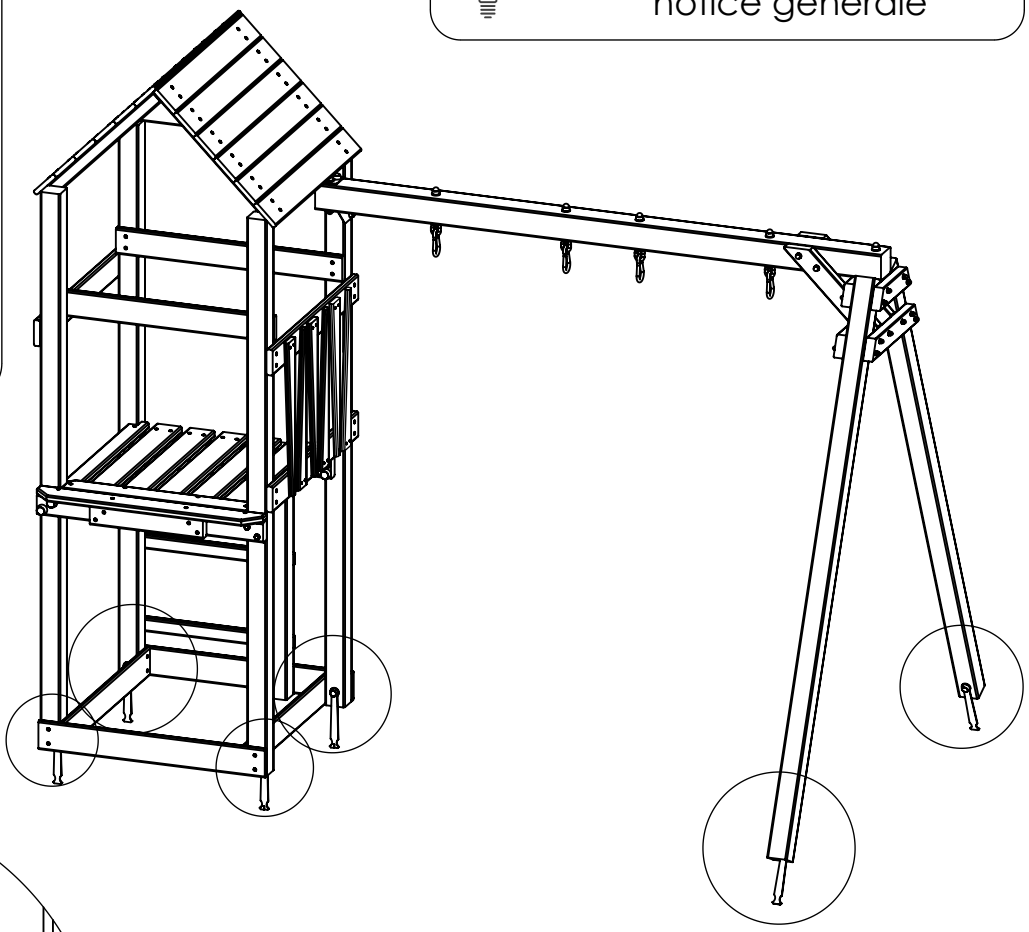

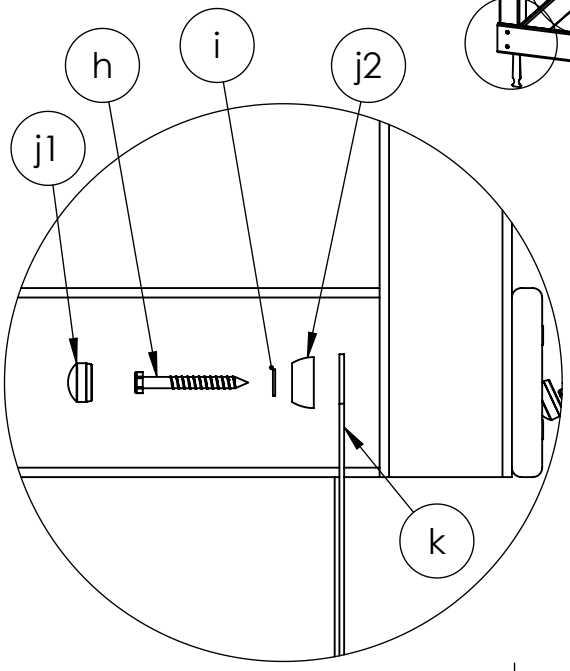

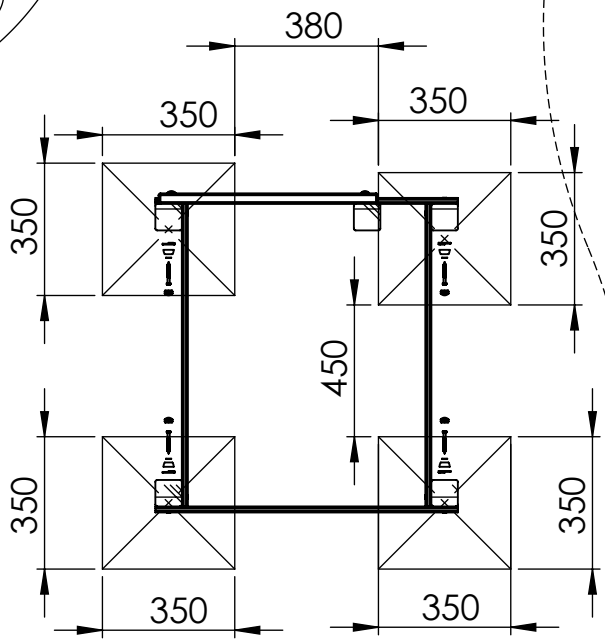

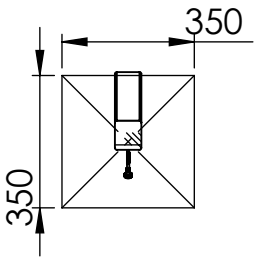

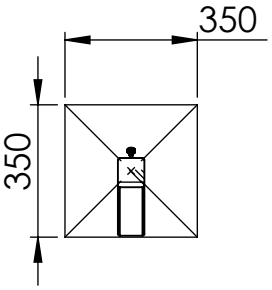

50

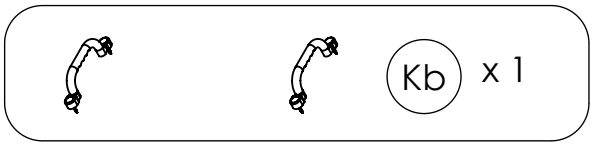

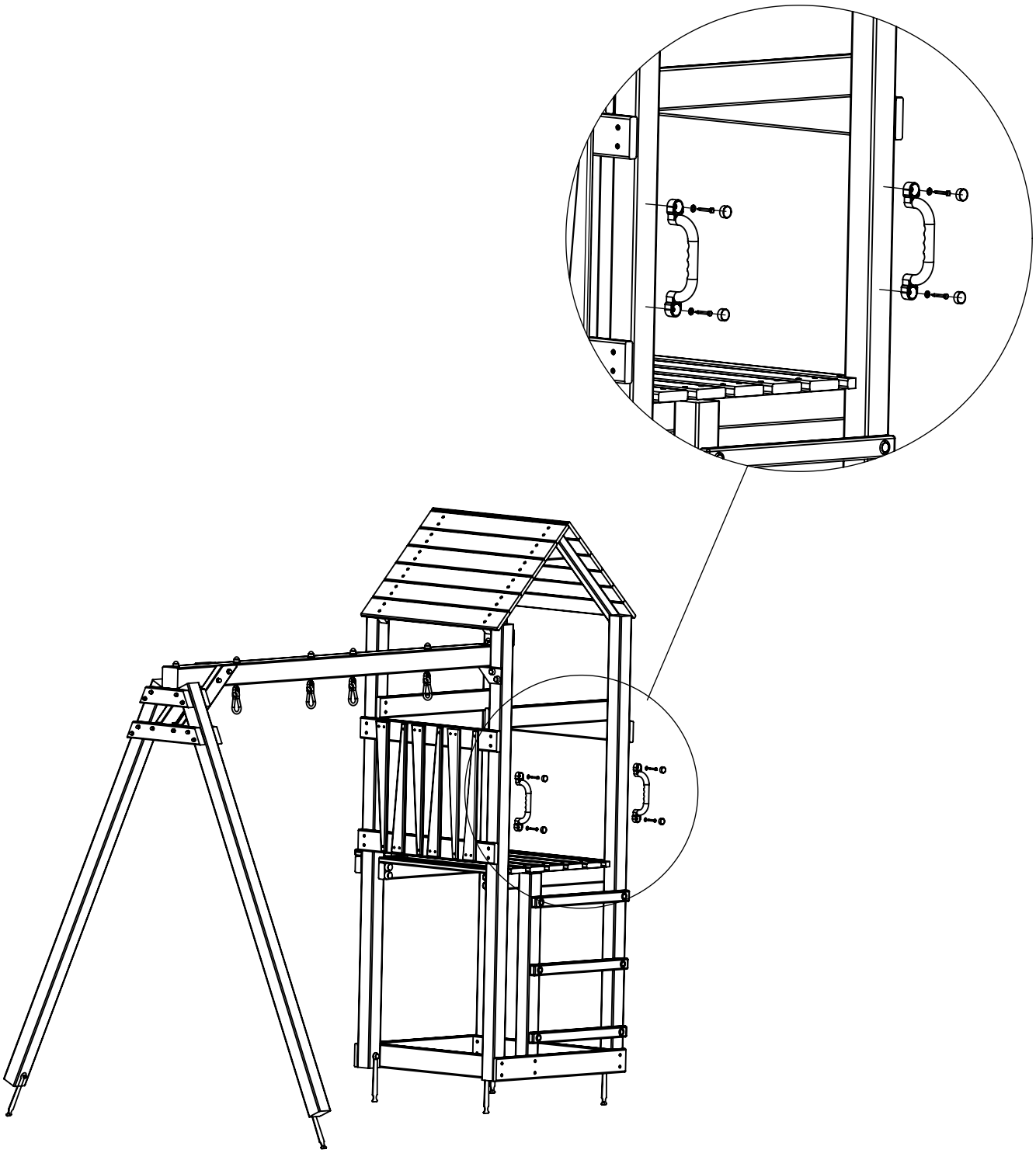

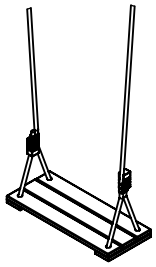

x 2

Aide agrès livret notice général p14

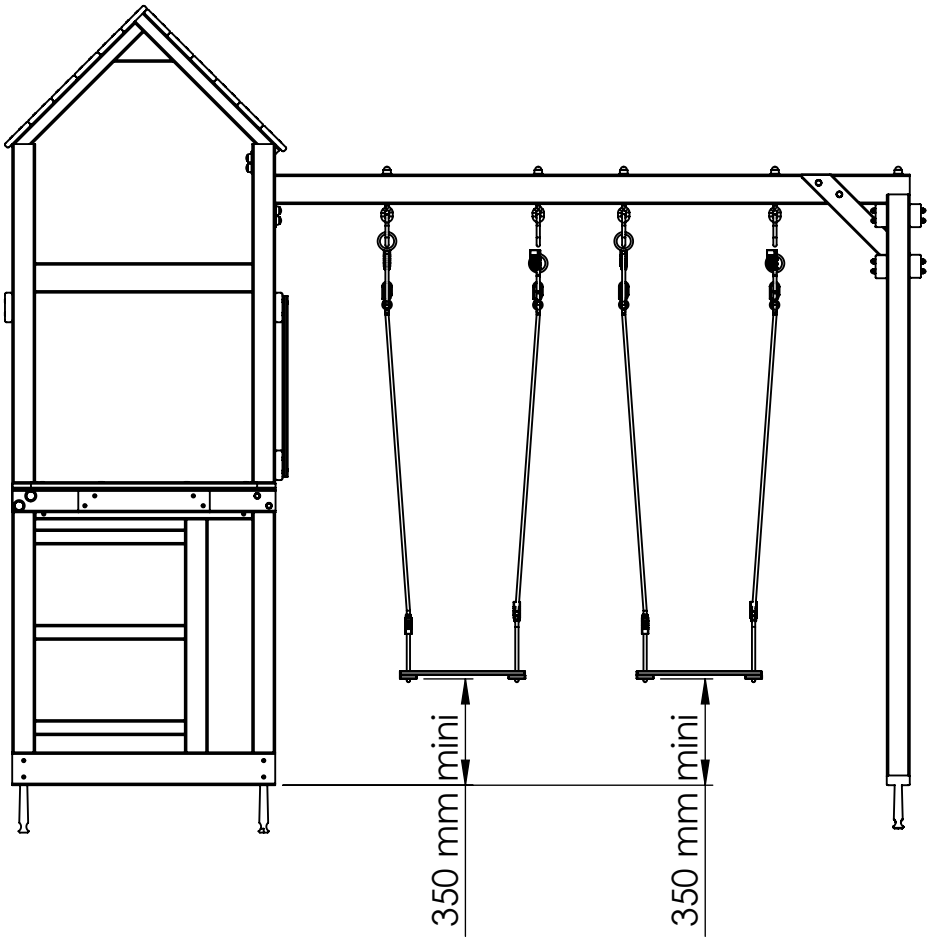

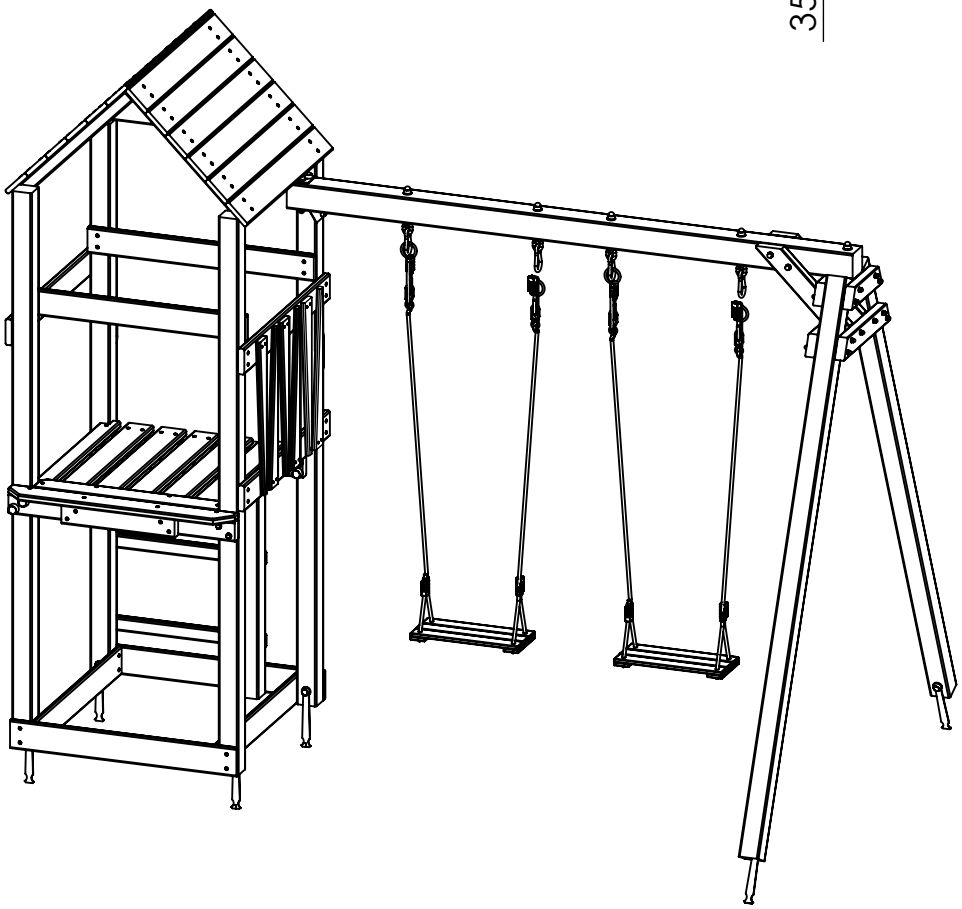

52

Lc x 1

t x 2

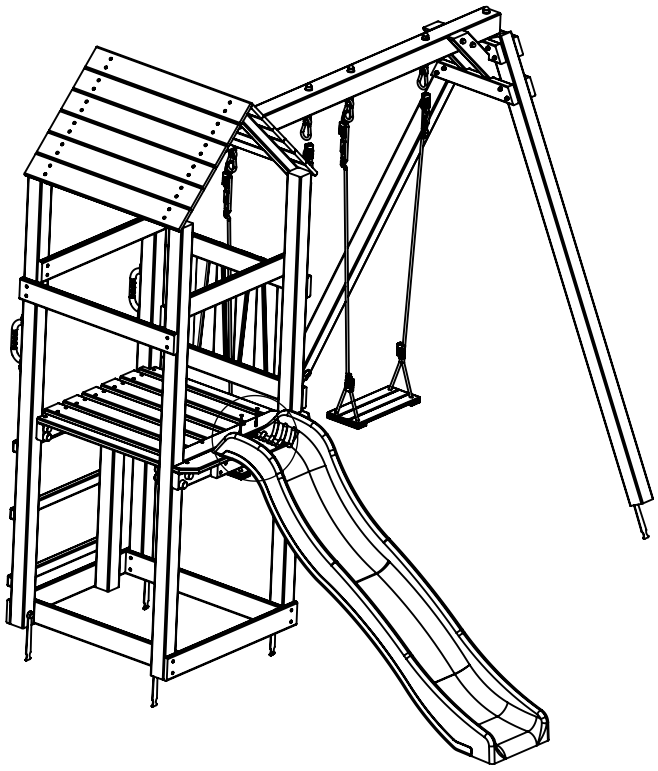

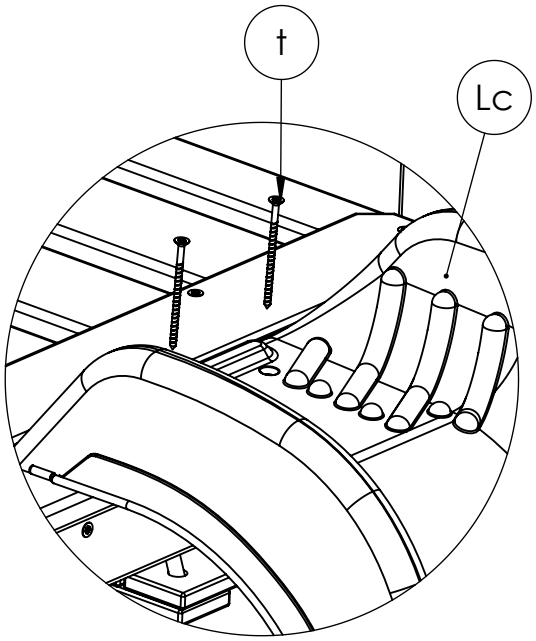

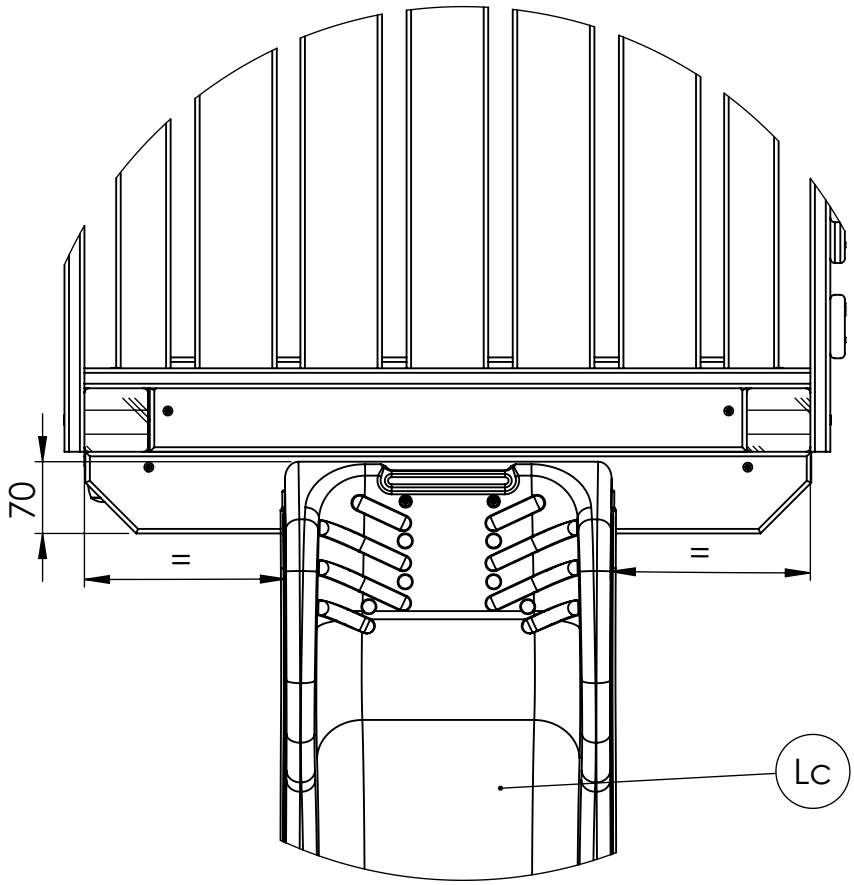

Soulet

FUN SINCE 1846

N° de lot / Batch N° :

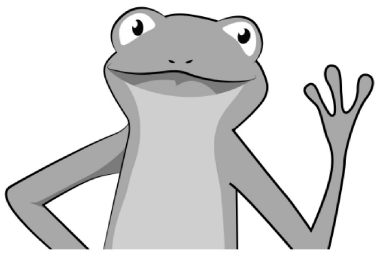

Bonjour !
Merci de m'avoir adopté !
C'est un plaisir de te rencontrer.

Je voudrais rester avec toi
de nombreuses années,
tu veux bien ?

Alors, s'il-te-plait,
prends quelques minutes de ton temps
pour activer ta garantie !

www.soulet.com

Rubrique déclaration de garantie