BUREAU CONSOLE SILAS

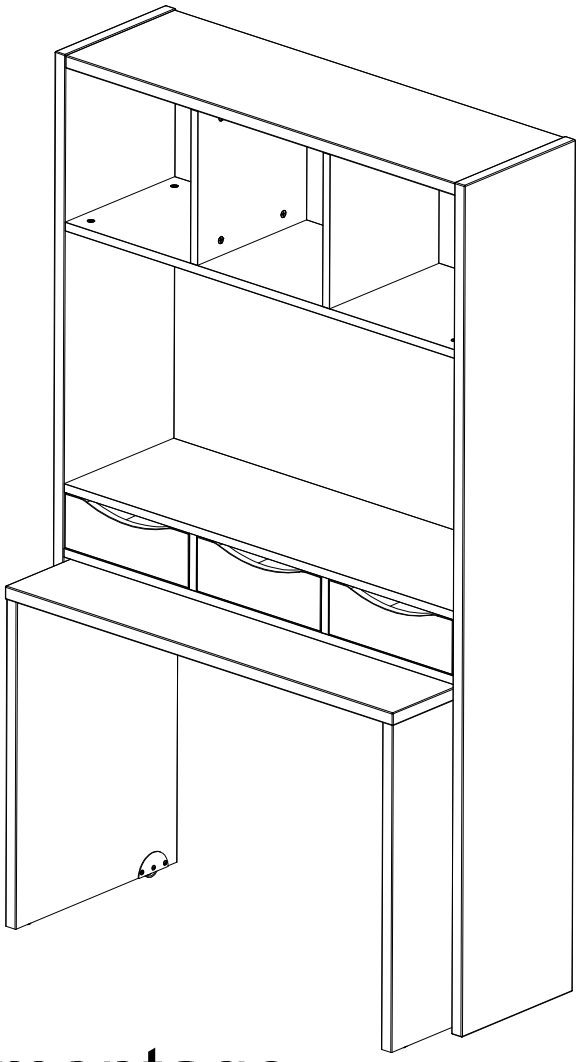

Notice de montage

OUTILLAGE: Tournevis plat et tournevis cruciforme

N° de LOT: 6889

-Bien étudier la notice de montage
-Repérer les pièces constituant votre meuble.
-Regrouper et contrôler la quincaillerie
-Munissez-vous de l'outillage nécessaire
-Aménagez-vous une zone de montage
-Ne jamais forcer les assemblages
-Resserrer les vis après quelques temps d'usage.
-Garder votre notice de montage,si une pièce venait à manquer, elle serait le plus clair moyen de communiquer avec votre magasin
-Nettoyage à l'aide d'un chiffon doux
-Ne pas utiliser de produits à base de solvants

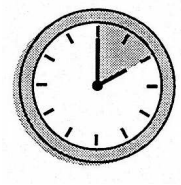

Temps prévisible pour éffectuer le montage:

2 Heures

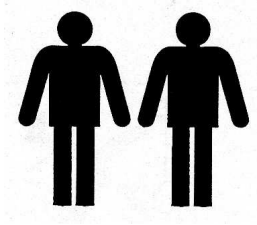

Nombre de personnes conseillé lors du montage

DESK SILAS
Assembly instructions

TOOLS: Flat screwdriver,and Philips screwdriver

- Study the assembly instructions well.
- Carefully check the components.
- keep a zone free for you to assemble.
- Never force the furniture during assembly.
- Tighten screws and bolts on a regular basis to prevent damage and maintain strength.
- Keep the assembly instructions for furniture reference.
- Cleaning with a soft rag.
- Do not use products solvent

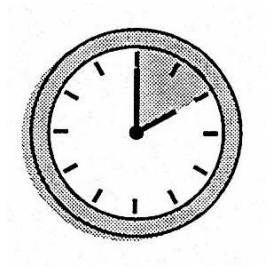

Scheduled assembling time: 2H

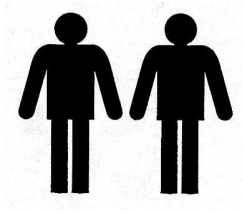

Number of poeple required

ESCRITORIO de SILAS
Instrucciones de montaje

HERRAMIENTAS: Destornillador plano y destornillador cruciforme

- Consultar detenidamente las instrucciones de montaje.
- Identificar las piezas que componen el mueble.
- Agrupar y controlar el herraje.
- Equípese de las herramientas necesarias.
- Sitúese en una zona de montaje adecuada.
- Nunca fuerce los ensamblajes.
- Volver a apretar los tornillos transcurrido un cierto tiempo de uso.
- Conserve estas instrucciones de montaje, en el supuesto de que faltase una pieza, sería el medio mas sencillo de comunicación con su establecimiento.
- Utilizar un paño suave para la Limpieza.
- no utilizar productos disolventes.

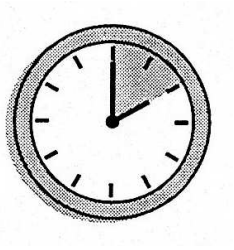

Tiempo estimado para efectuar el montaje: 2H

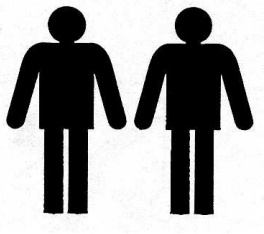

Numero de personas aconsejado para el montaje

SILAS SCHREIBTISCH
Montageanleitung

WERKZEUGE: Kreuzschraubenzieher,flachen schraubenzieher

- Die Montageanleitung bitte gut durchlesen.
- Überprufen Sie sorgfältig die Komponenten.
- Benutzen Sie die angepassten Werkzeuge.
- Richten Sie sich einen Montagebereich ein.
- Niemals gewaltsam mit den Komponenten während der Montage umgehen.
- Die Schrauben nach einiger Nutzungszeit bitte nachziehen.
- Bewahren Sie die Montageanleitung für die Möbelreferenzen, der beste Weg, um mit ihrem Shop zu kommunizieren.
- Setzen Sie nicht den Schrank neben eine Wärmequelle, die eine Brandgefahr verursachen könnte.
- Einen weichen Lappen für die Reinigung benutzen.
- Ohne Lösungmittel reinigen.

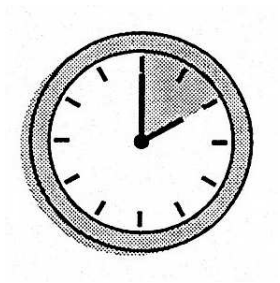

Geplante Montagezeit: 2H

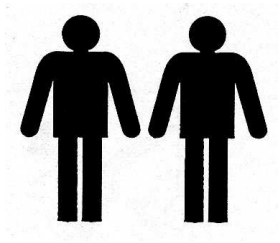

Benötigte Personen: 2

VUE ECLATÉE
EXPLODED DIAGRAM
DESPIECE
EXPLOSIONSZEICHNUNG

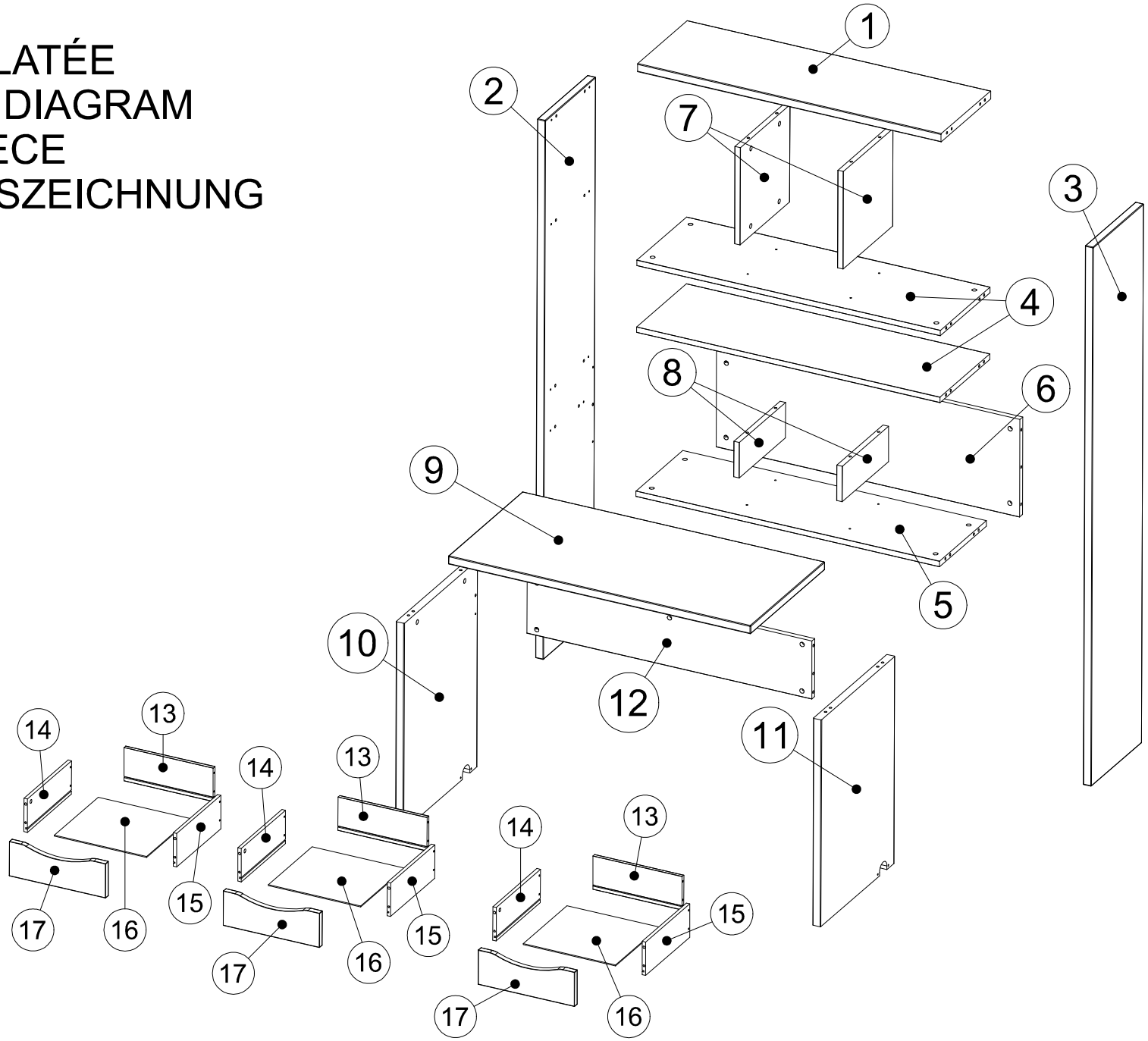

QUINCAILLERIE
HARDWARE COMPONENTS
HERRAJES
KOMPONENTEN

Ax45

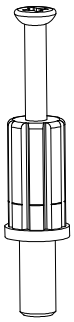

TOU716534

Bx45

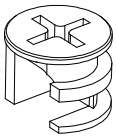

BOI5616ZI

x20

CAC96BL

Cx24

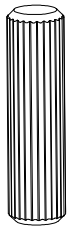

TOU308

Dx2

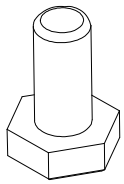

VERD10BL

QUINCAILLERIE POUR LES 3 TIROIRS

Ex6

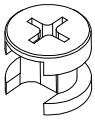

BOI764

Fx6

TOU716524

Dx12

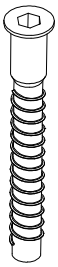

VIS5091A540

Gx6

TOU256

x1

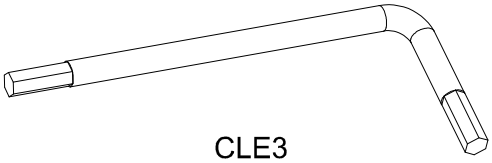

CLE3

QUINCAILLERIE POUR LES 2 ROULETTES

Hx6

DOU422

Jx2

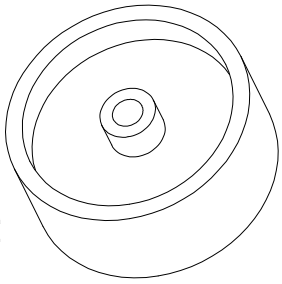

ROU43

Ix12

VISEXT410

Kx4

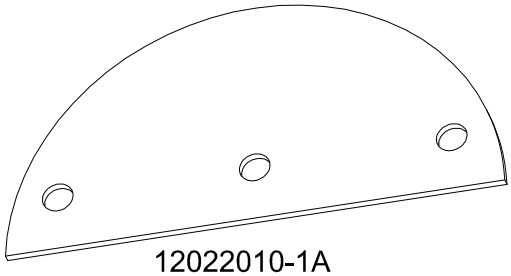

12022010-1A

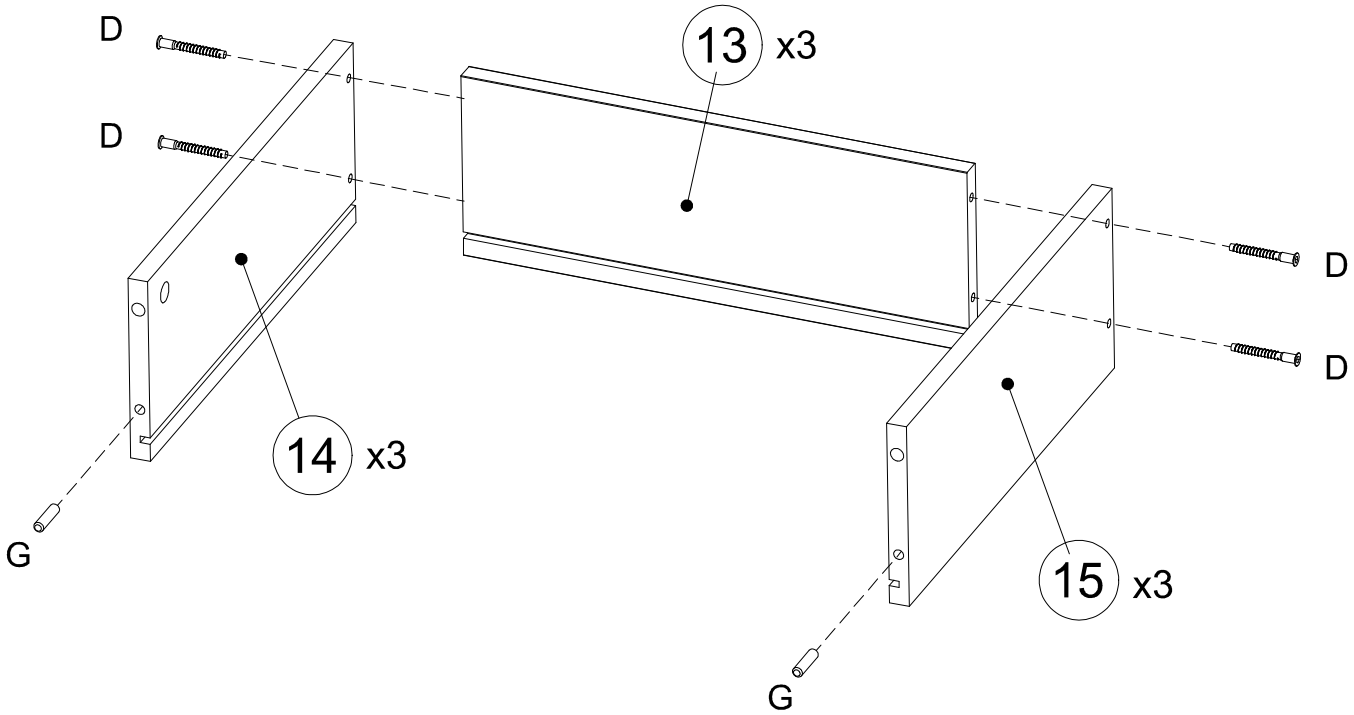
D
D
13 x3
D
D
14 x3
G
15 x3
G

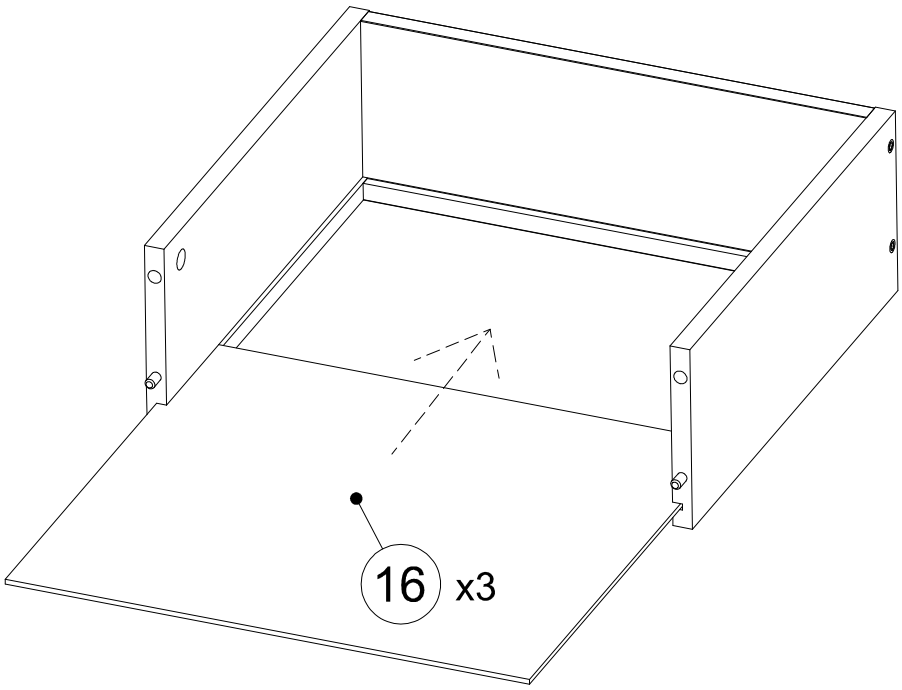
16 x3

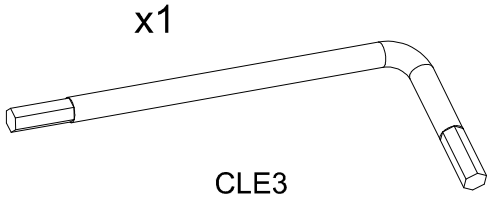
x1
CLE3

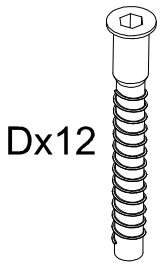
Dx12
VIS5091A540

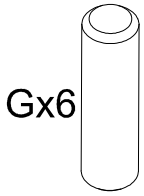
Gx6
TOU256

N°1

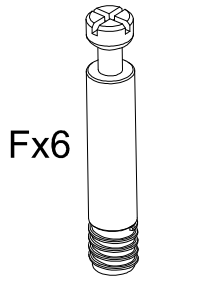

Fx6

TOU716524

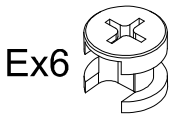

Ex6

BOI764

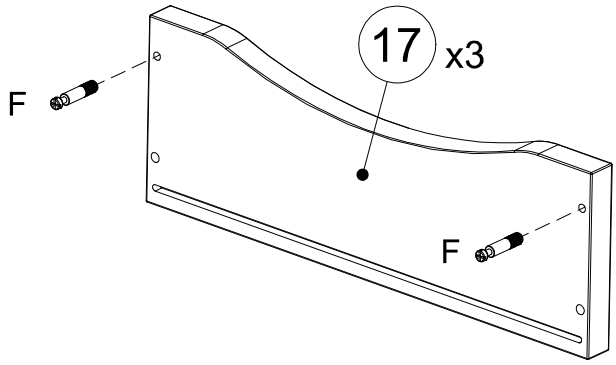

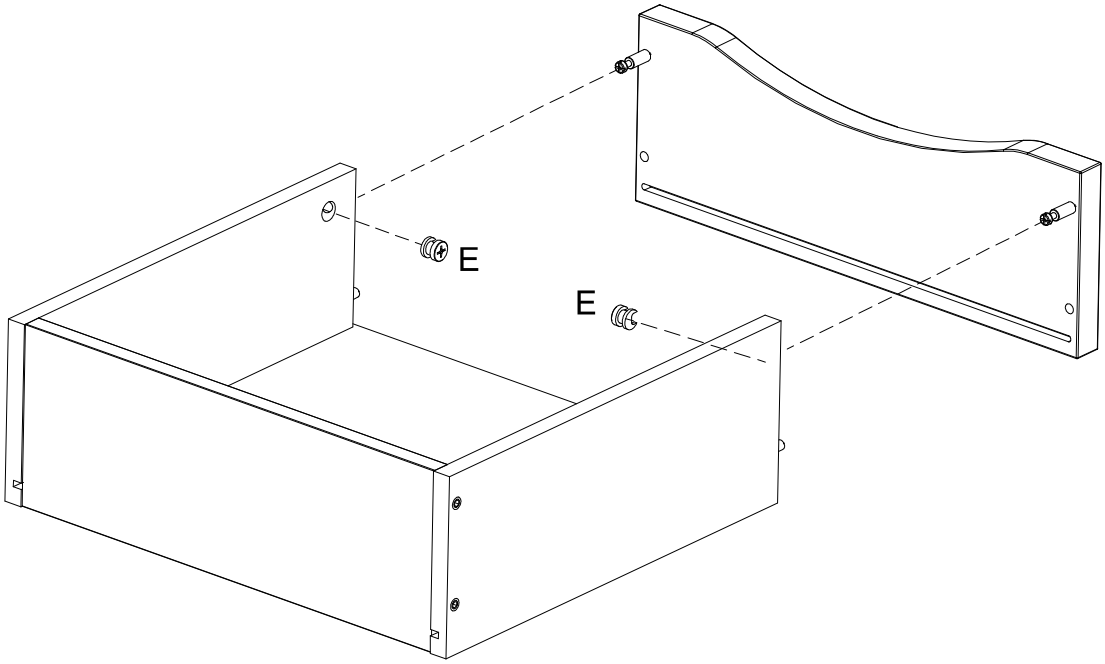

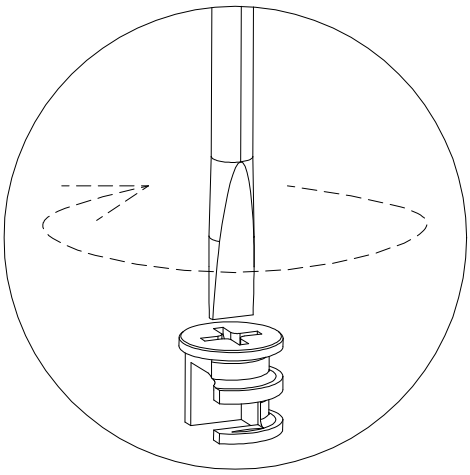

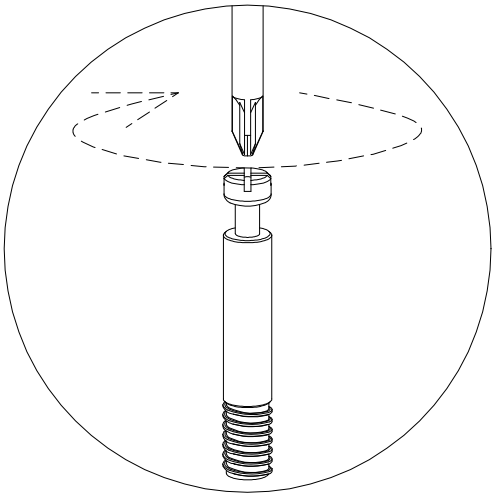

N°2

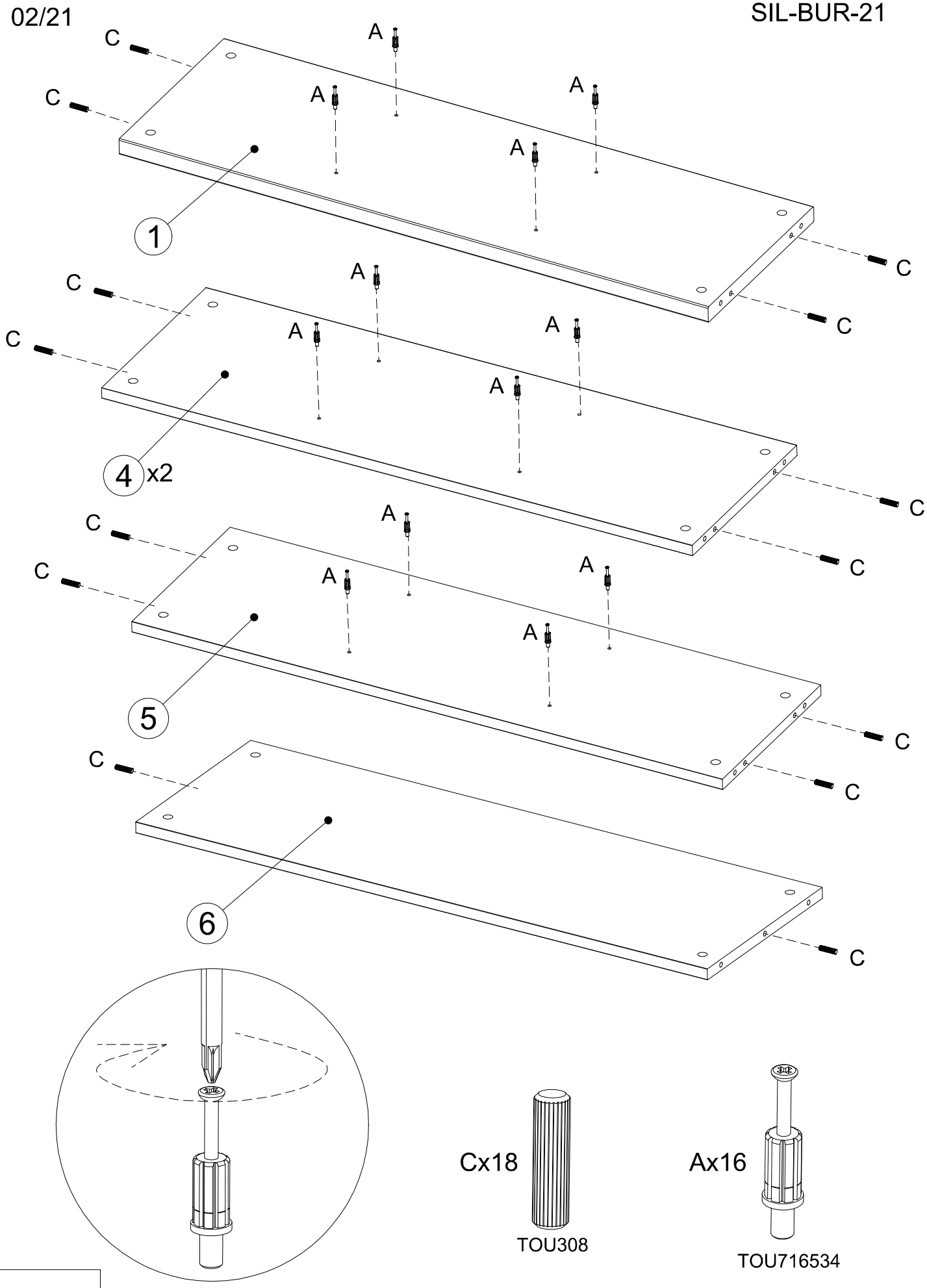
C
C
A
A
A
A
1
C
C
C
C
A
A
A
A
4 x2
C
C
C
C
A
A
A
A
5
C
C
C
6
C
Cx18
TOU308
Ax16
TOU716534

N°3

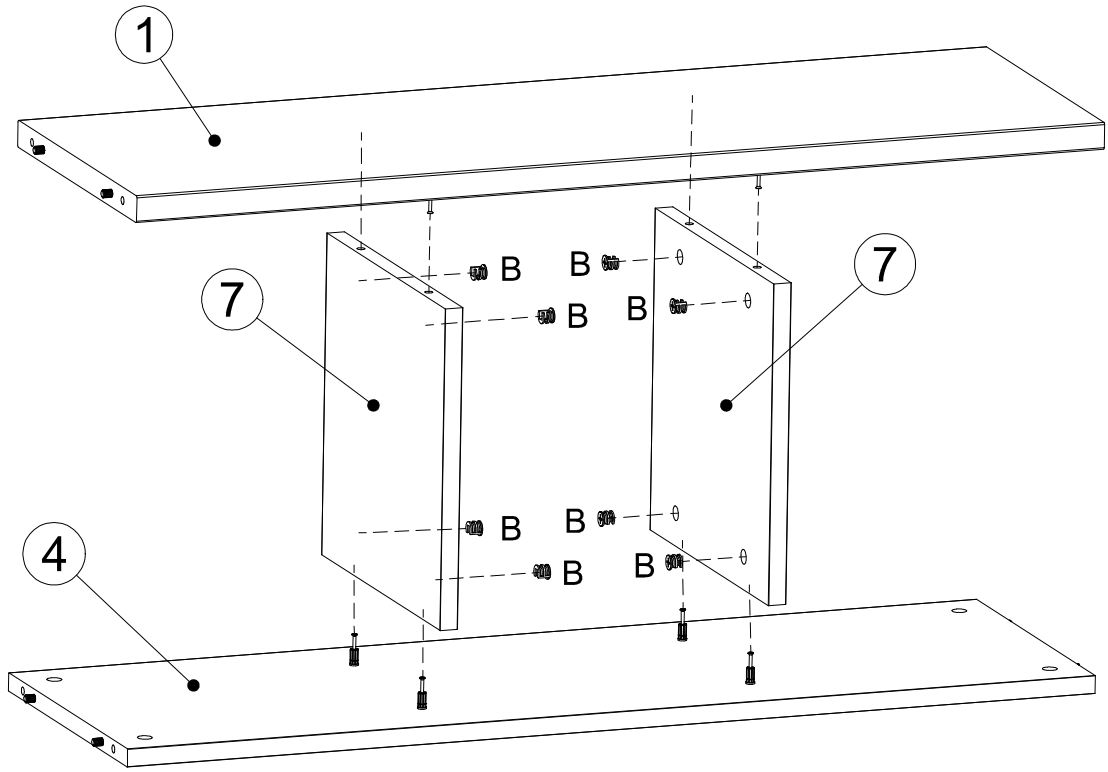

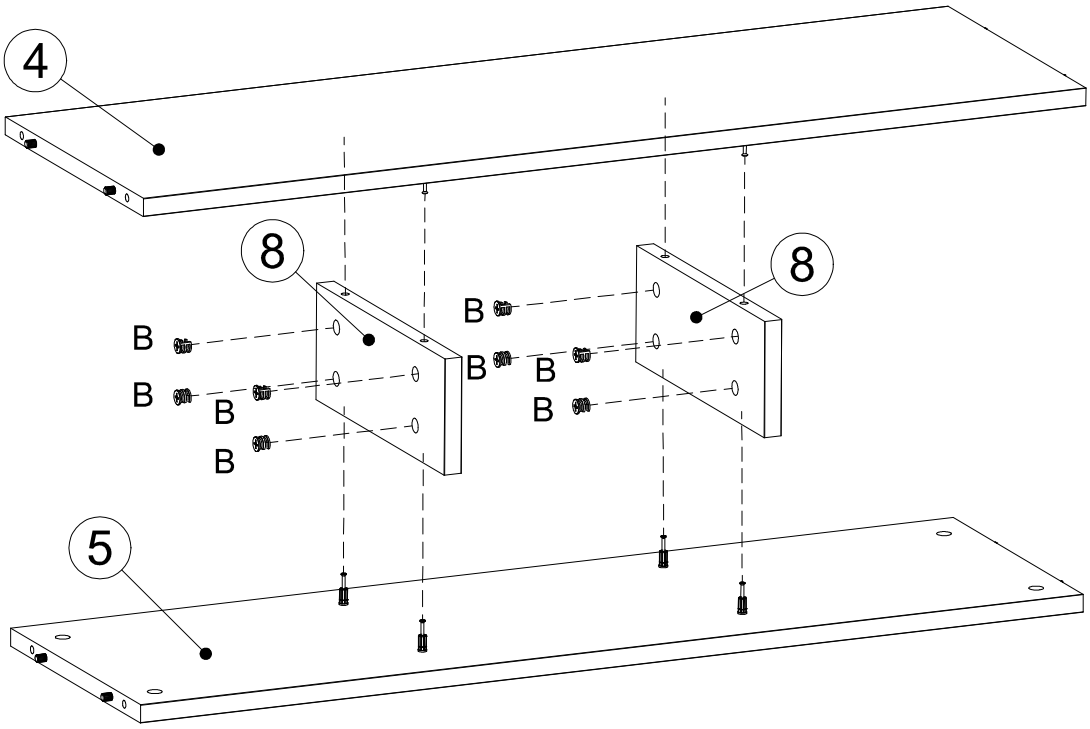

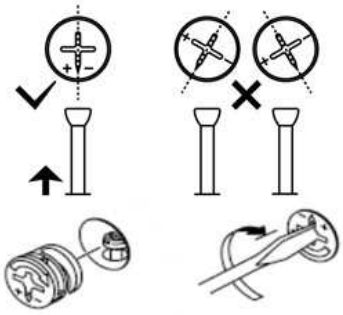

Bx16

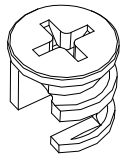

BOI5616ZI

N°4

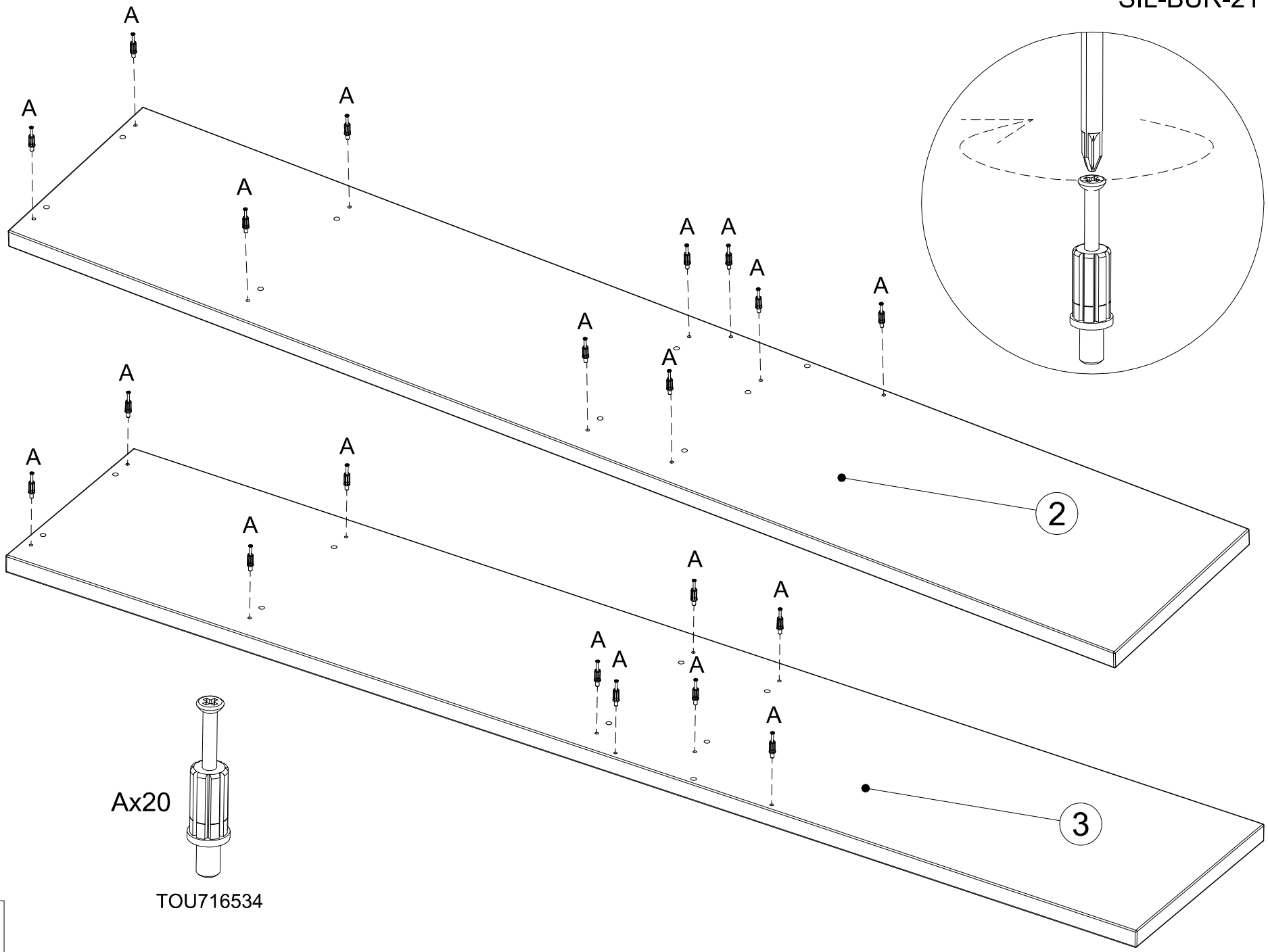

N°5

SIL-BUR-21

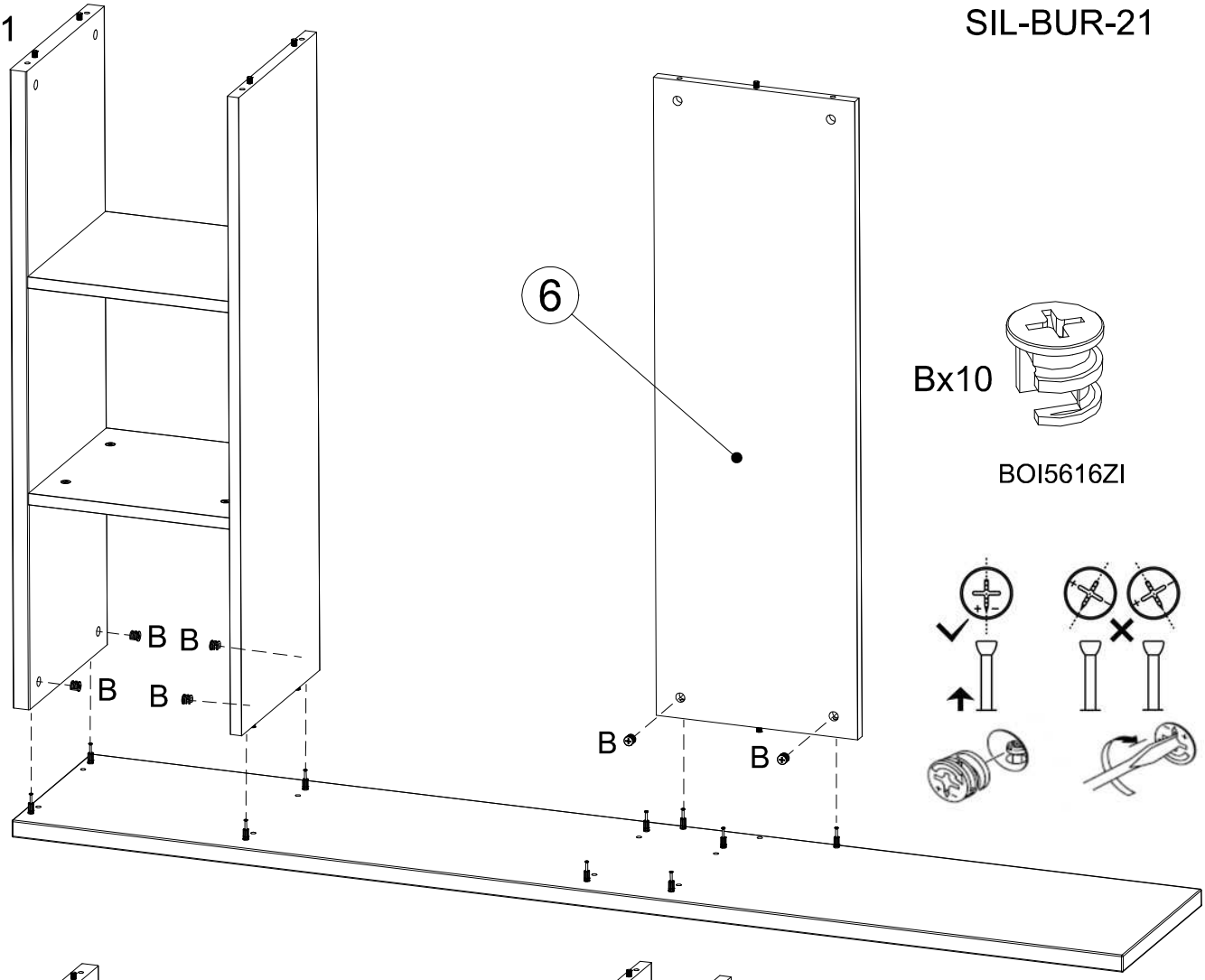

Bx10

BOI5616ZI

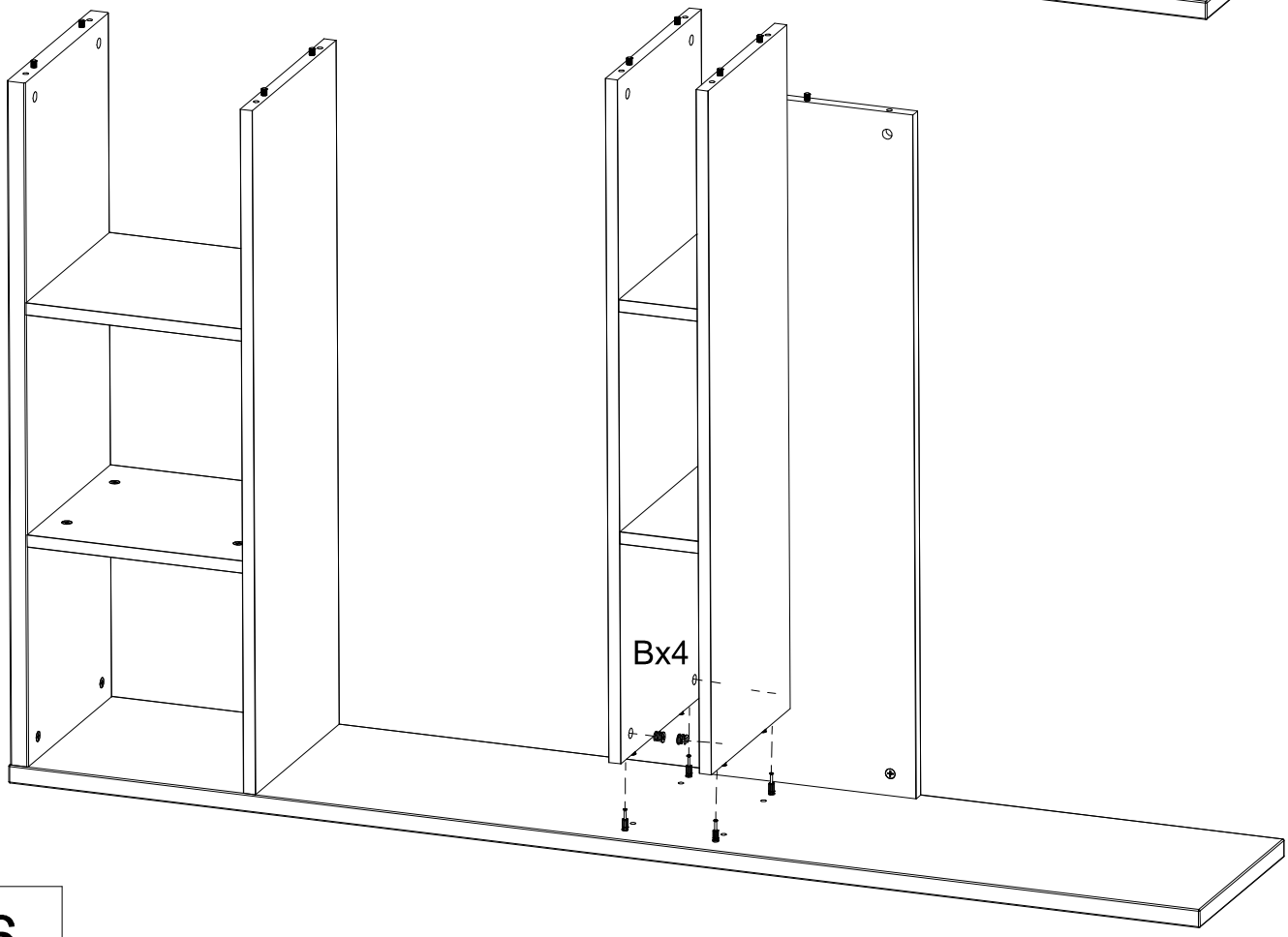

N°6

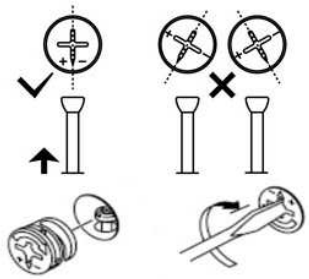

Bx10

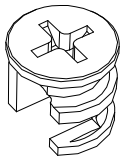

BOI5616ZI

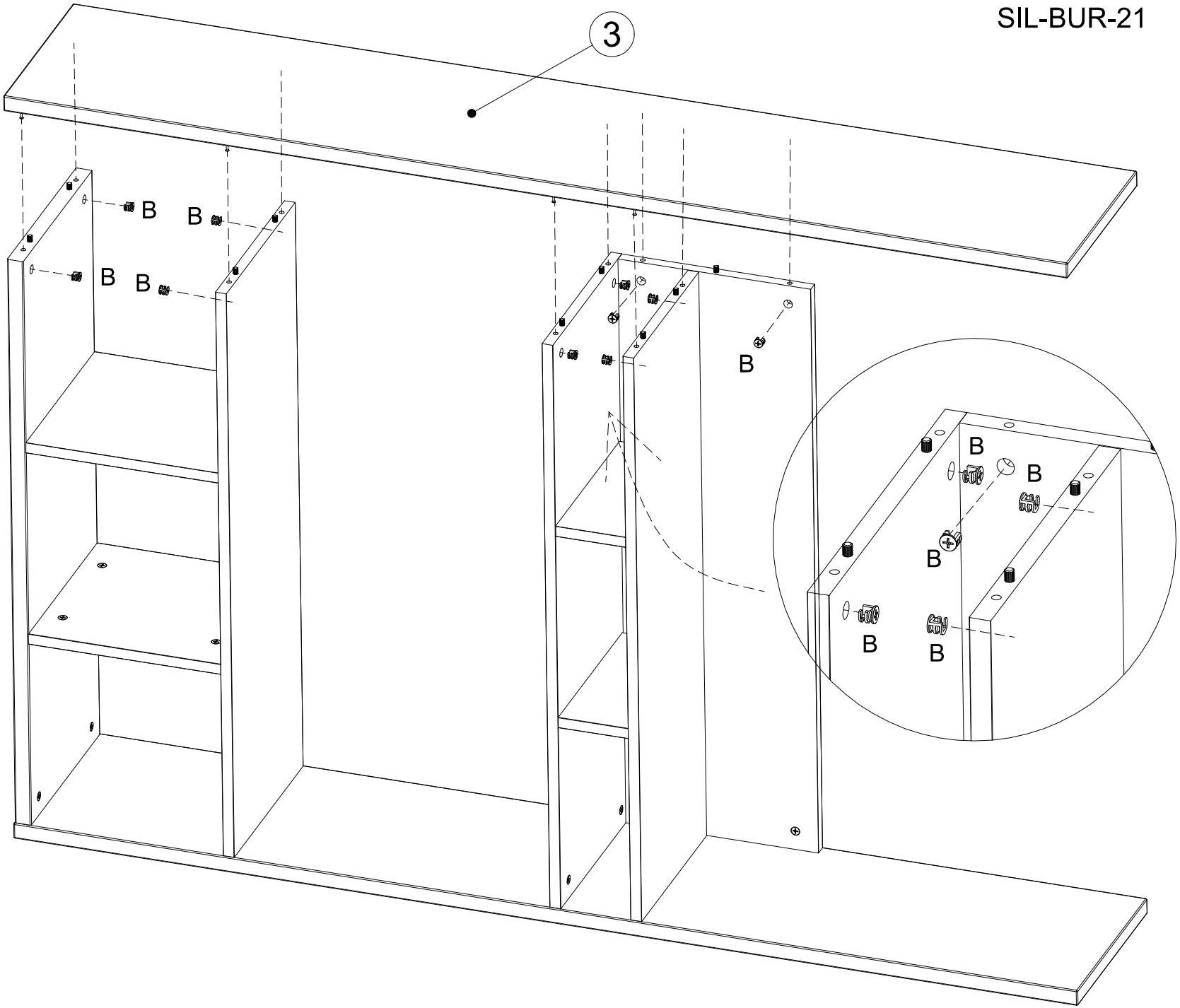

N°7

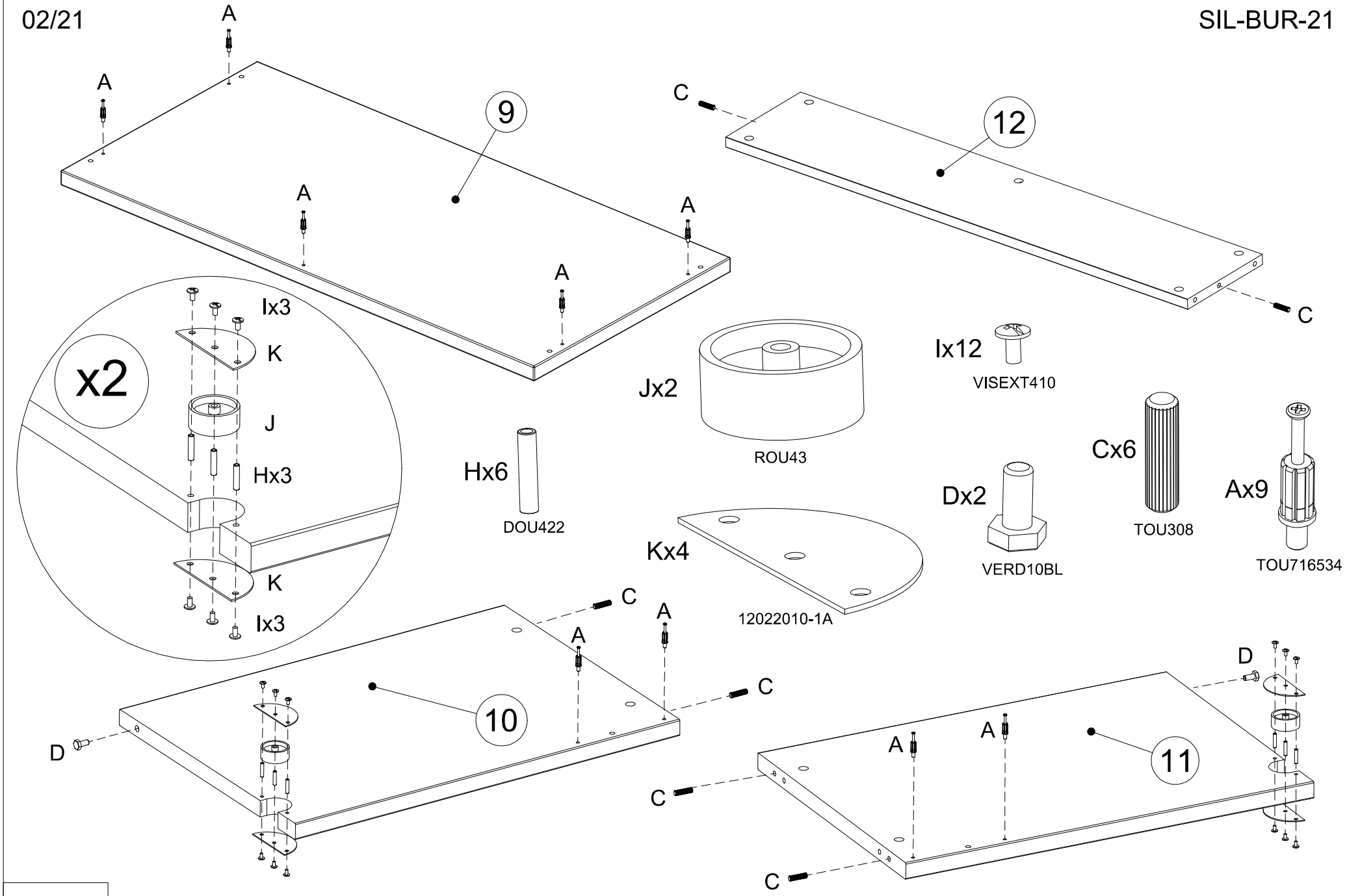
A
A
A
A
A
9
C
12
C
x2
Ix3
K
J
Hx3
K
Ix3
Jx2
ROU43
Ix12
VISEXT410
Hx6
DOU422
Kx4
12022010-1A
Dx2
VERD10BL
Cx6
TOU308
Ax9
TOU716534
C
A
A
C
10
D
D
A
A
11
C
C

N°8

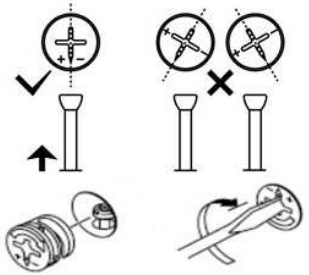

Bx4

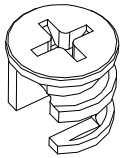

BOI5616ZI

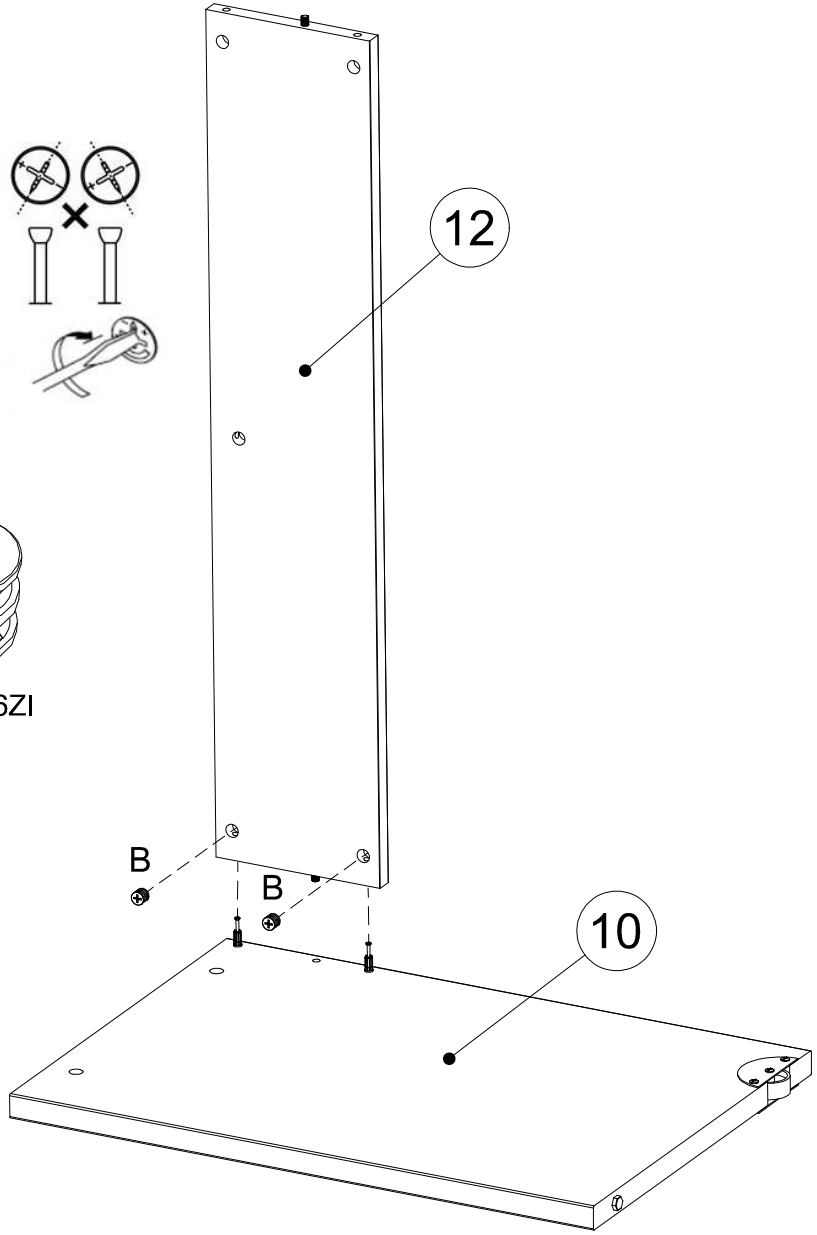

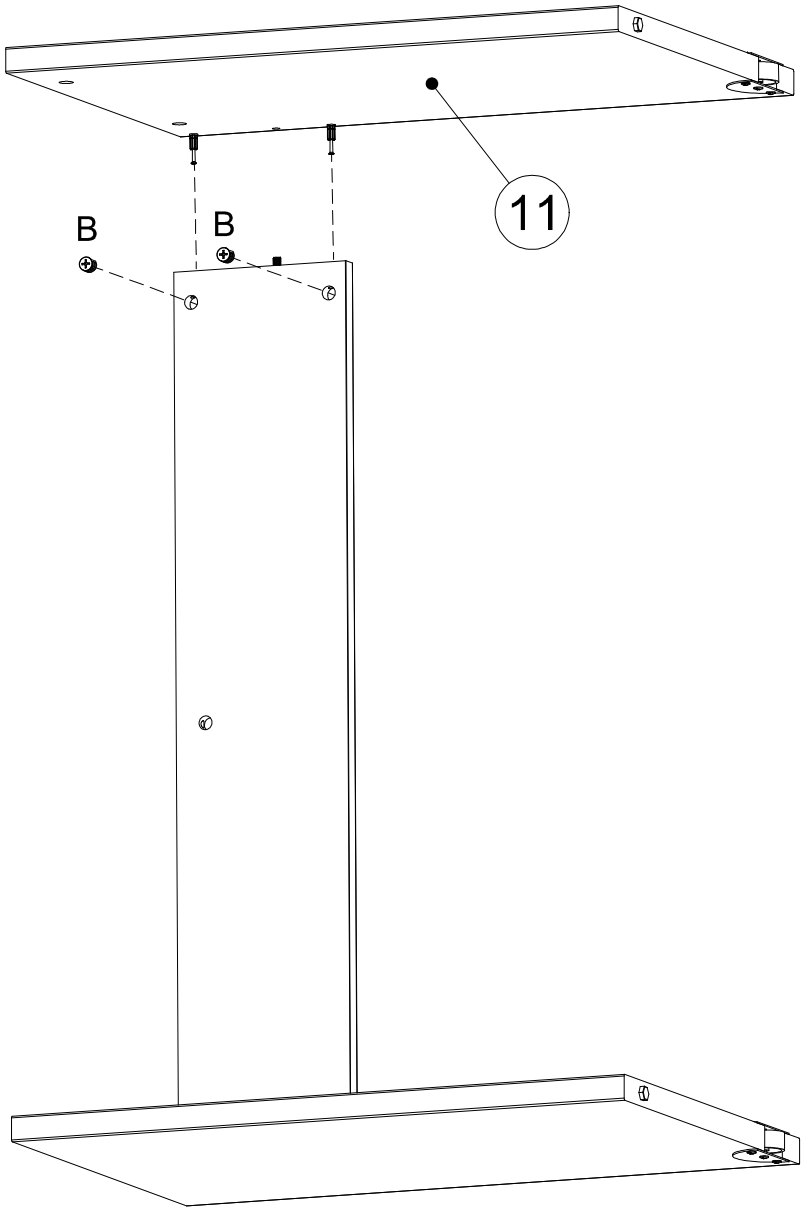

N°9

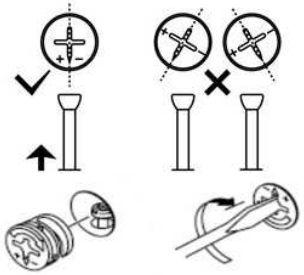

Bx5

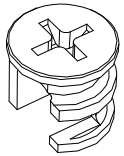

BOI5616ZI

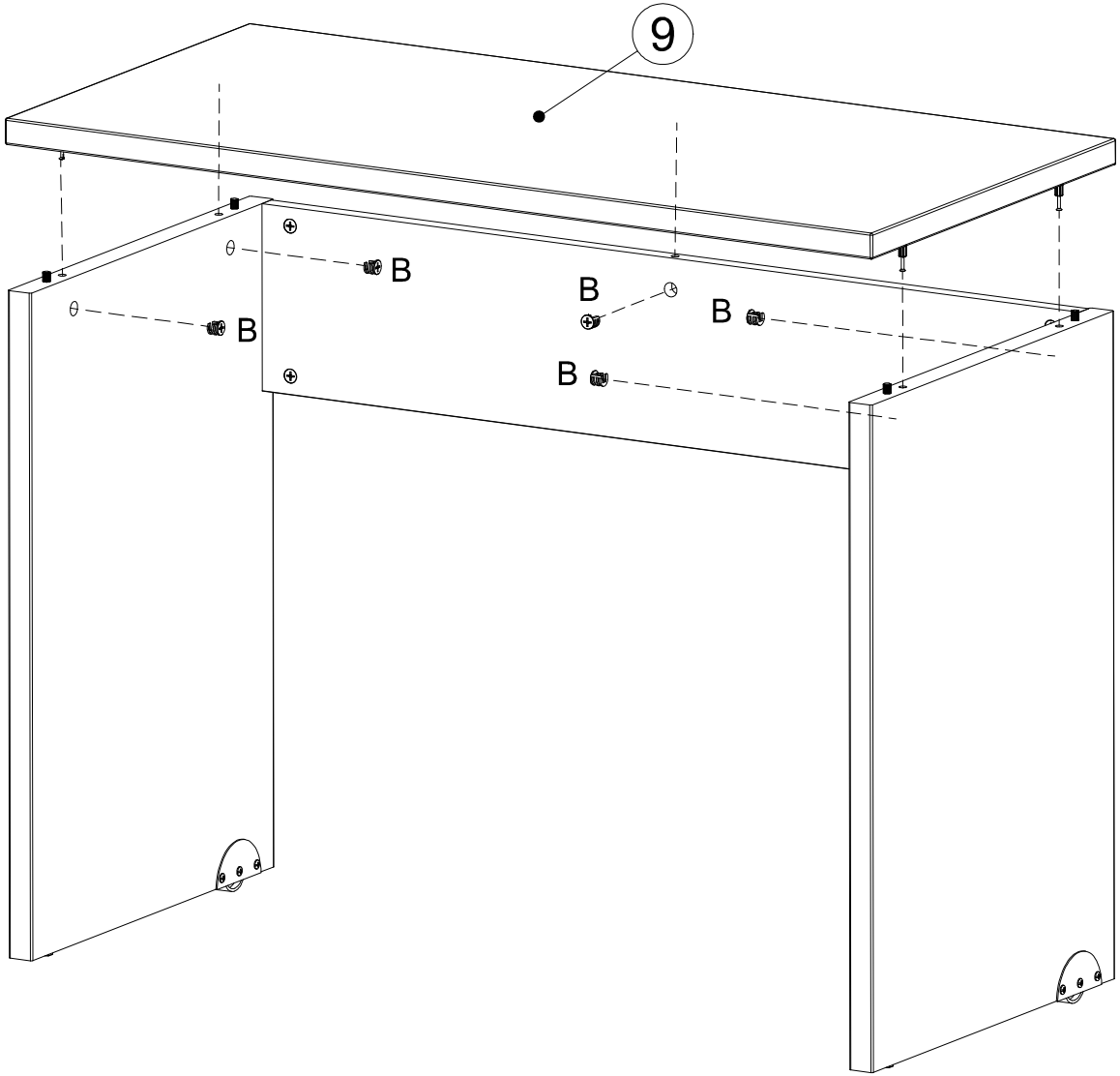

N°10

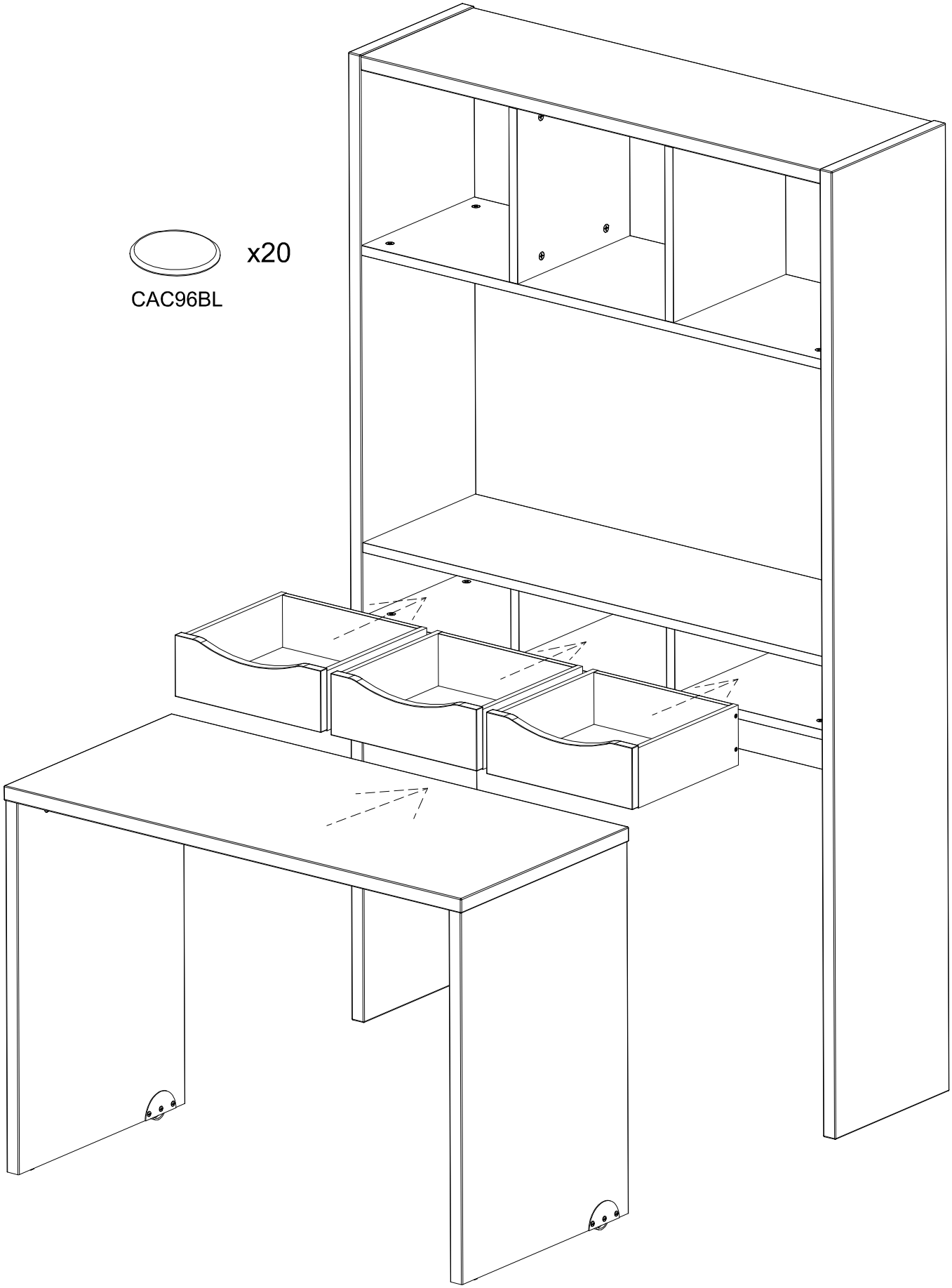

N°11