285620 - 00

Demeyere GROUP

FR NOTICE DE MONTAGE

EN ASSEMBLY INSTRUCTIONS

DE MONTAGEANLEITUNG

ES INSTRUCCIONES DE MONTAJE

NL MONTAGEVOORSCHRIFT

IT ISTRUZIONI DI MONTAGGIO

PT INSTRUÇÕES DE MONTAGEM

PL INSTRUKCJA MONTAŻU

CR NAPUTCI ZA MONTAŽU

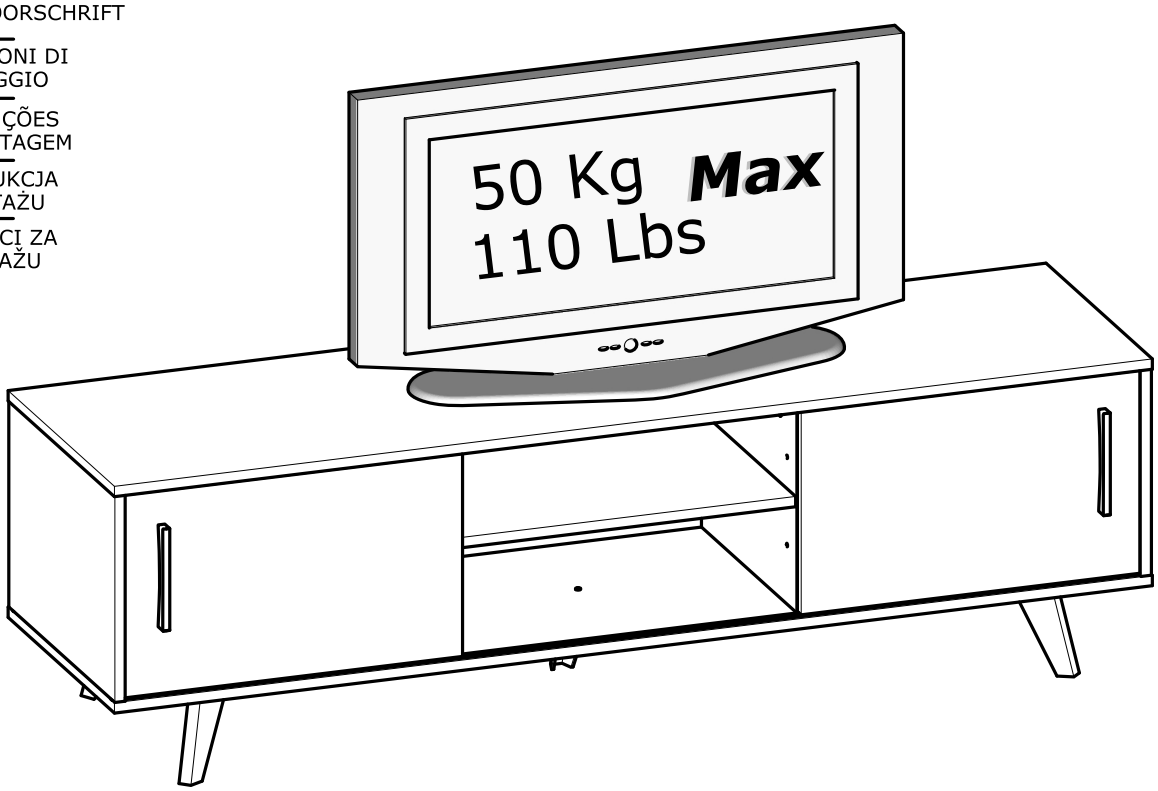

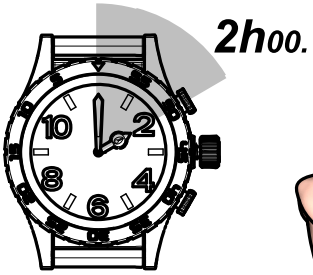

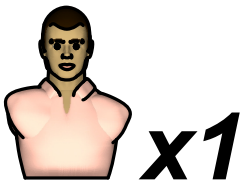

130971

Fabriqué en France
Made in France

S.A. Meubles DEMEYERE - 178-184 rue de la Prévôté
59840 Pérenchies - FRANCE

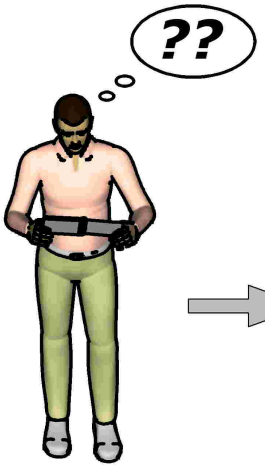
??

VIDEO
HELP

WWW.

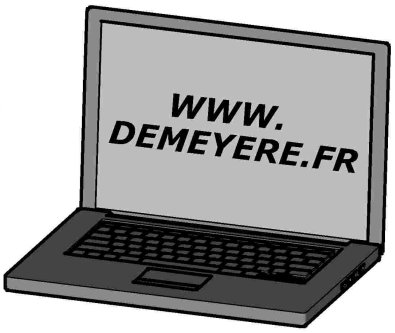
WWW.
DEMEYERE.FR

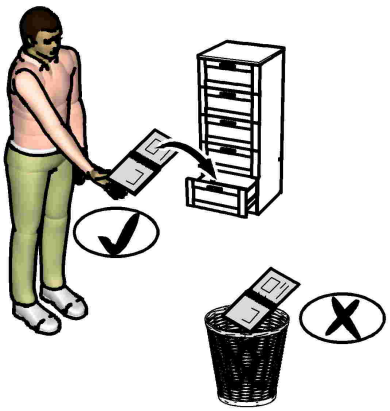

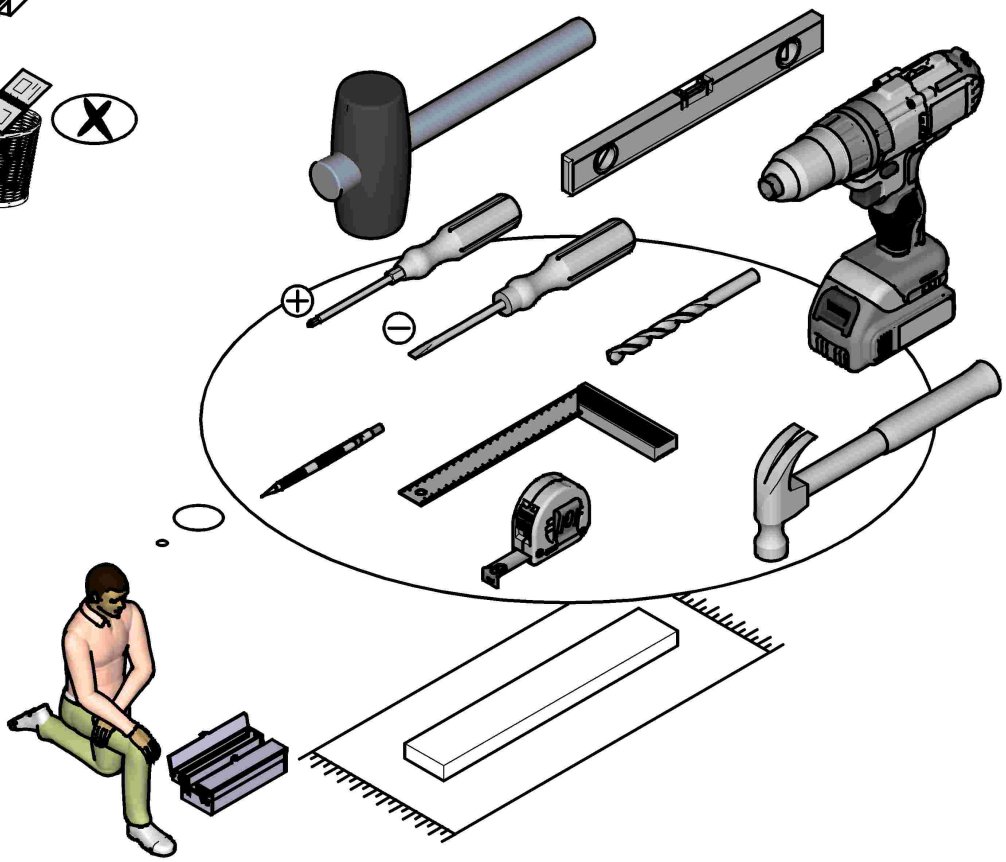

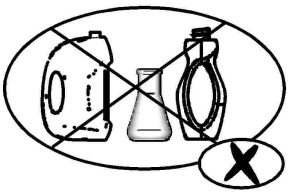

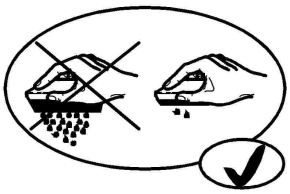

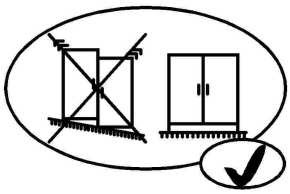

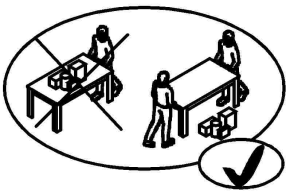

A x12

B x12 Ø15mm Ø19/32"

C x1

D x9

E x5 4x15mm 5/32" x 19/32"

F x3

G x8 8x30mm 5/16" x 1 3/16"

H x11 3x16mm 1/8" x 5/8"

I x4 4x30mm 5/32" x 1 3/16"

J x19 4x13mm 5/32" x 1/2"

K x8 3x12mm 1/8" x 15/32"

L x5

M x2

N x2 1481 mm 58 5/16"

O x4

P x4

Q x1 x25

R x1

S x5

T x4 7x50mm 9/32" x 1 31/32"

U x12

V x1

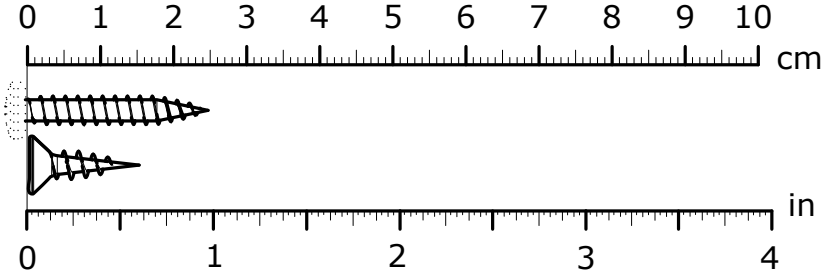

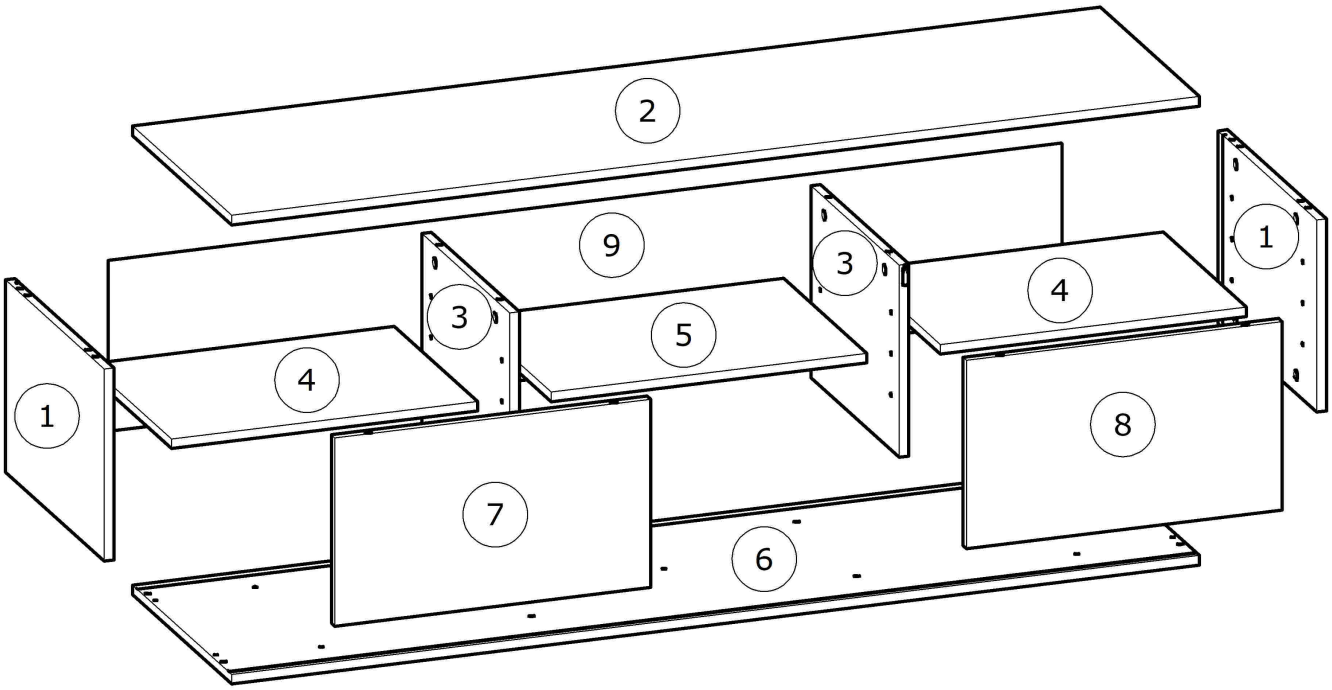

N°	MM			INCH			QTY
1	299	x	419	11 12/16	x	16 8/16	2
2	1 514	x	420	59 10/16	x	16 9/16	1
3	299	x	373	11 12/16	x	14 11/16	2
4	479	x	353	18 14/16	x	13 14/16	2
5	494	x	353	19 7/16	x	13 14/16	1
6	1 514	x	420	59 10/16	x	16 9/16	1
7	494	x	293	19 7/16	x	11 9/16	1
8	494	x	293	19 7/16	x	11 9/16	1
9	1 491	x	265	58 11/16	x	10 7/16	1

FR

AVERTISSEMENT : MEUBLE A FIXER IMPERATIVEMENT AU MUR AFIN D'EVITER SON BASCULEMENT

- Pour installer correctement ce produit et éliminer les risques pour votre sécurité, merci de suivre exactement ce manuel d'instruction.
- Fixer le meuble au mur avec les attaches prévues à cet effet
- Les vis et les chevilles ne sont pas fournies. Utiliser des vis et des chevilles adaptées au support.

EN

WARNING: FURNITURE TO BE ATTACHED TO THE WALL TO PREVENT OVERTURNING

-Installation shall be carried out exactly according to those instructions-otherwise a safety risk can occur if incorrectly installed;
-Attach the furniture to the wall with the fastening provided for this purpose
-Screw and Pegs are not supplied. Use Screws and pegs adapted to the support.

DE

WARNUNG: DAS MÖBEL MUSS AN DER WAND BEFESTIGT WERDEN, UM ZU VERHINDEN DASS ES KIPPT

- Um das Produkt korrekt zu installieren und um Risiken für Ihre Sicherheit zu verhindern, die Gebrauchsanleitung genauestens befolgen.
- Das Möbel mit den vorgesehenen Befestigungen an einer Wand befestigen.
- Schrauben und Dübel sind nicht im Lieferumfang enthalten. Passende Schrauben und Dübel verwenden.

ES

ADVERTENCIA: ESTE MUEBLE DEBE ESTAR SIEMPRE FIJO EN LA PARED PARA EVITAR QUE VUELQUE

-Para instalar correctamente este producto y eliminar los riesgos para la seguridad, seguir exactamente las instrucciones del manual.
-Fijar el mueble a la pared con las sujeciones previstas a este efecto.
-Los tornillos y los tacos no están incluidos. Utilizar tornillos y tacos adaptados al soporte.

NL

WAARSCHUWING: MEUBEL MOET VERPLICHT AAN DE MUUR BEVESTIGD WORDEN ZODAT HET NIET KAN OMVALLEN

-Om dit product correct te installeren en alle risico's voor uw veiligheid te elimineren, gelieve de instructies in deze handleiding nauwgezet op te volgen.
-Zet het meubel vast aan de muur met de hiertoe voorziene bevestigingen.
-De schroeven en pluggen zijn niet meegeleverd. Gebruik schroeven en pluggen die geschikt zijn voor het materiaal van de muur.

IT

AVVERTENZA: MOBILE DA FISSARE IMPERATIVAMENTE AL MURO PER EVITARE CHE SI RIBALTI

-Per installare correttamente questo prodotto ed eliminare i rischi per la vostra sicurezza, si prega di seguire esattamente il manuale d'istruzioni.
-Fissare il mobile al muro con gli appositi ganci.
-Le viti e i tasselli non sono forniti. Utilizzare viti e tasselli adatti al supporto.

PT

ADVERTÊNCIA: MÓVEL A FIXAR OBRIGATORIAMENTE À PAREDE PARA EVITAR A SUA QUEDA

-Para instalar corretamente este produto e eliminar os riscos para a sua segurança, é favor seguir exatamente este manual de instruções.
-Fixe o móvel à parede com as fixações previstas para o efeito
-Os parafusos e as cavilhas não são fornecidos. Utilize parafusos e cavilhas adaptados ao suporte.

PL

OSTRZE¯ENIE: MEBEL NALE¯Y PRZYMOCOWAÆ DO ŒCIANY, ABY UNIKN¥Æ JEGO PRZEWRÓCENIA

- Aby prawid³owo zainstalowaæ ten produkt i wyeliminowaæ zagro¿enie dla bezpieczeñstwa u¿ytkownika, nale¿y postêpowaæ zgodnie z niniejsz¹ instrukcj¹.
- Przymocowaæ mebel do œciany za pomoc¹ mocowañ przewidzianych w tym celu.
- Œruby i nakrêtki nie znajduj¹ siê w zestawie. U¿yæ œrub i nakrêtek dostosowanych do wspornika.

CR

UPOZORENJE : UÈVRSTITE ORMARIÆ NA ZID KAKO BISTE SPRIJEÈILI NJEGOVO LJULJANJE

-Kako biste pravilno postavili ovaj proizvod i uklonili sigurnosne rizike kojima se izlažete, pridržavajte se strogo ovog priruènika s uputama.
-Postavite ormariæ na zid pripadajuæim sponama.Vijci i svornjci ne isporuèuju se. Upotrijebite nosne vijke i svornjke.

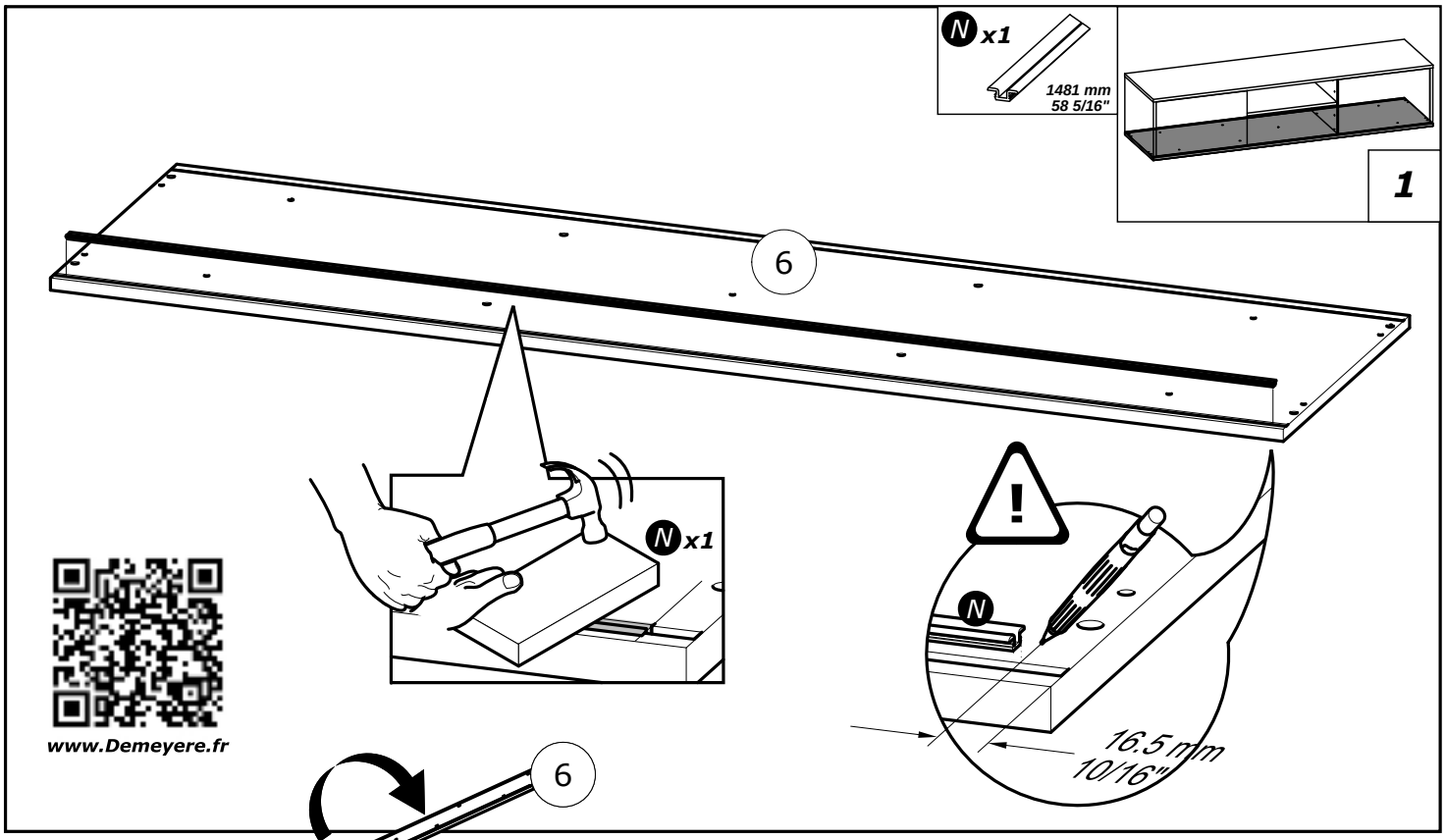
N x1
1481 mm
58 5/16"
1
6
N x1
N
16.5 mm
10/16"
www.Demeyere.fr

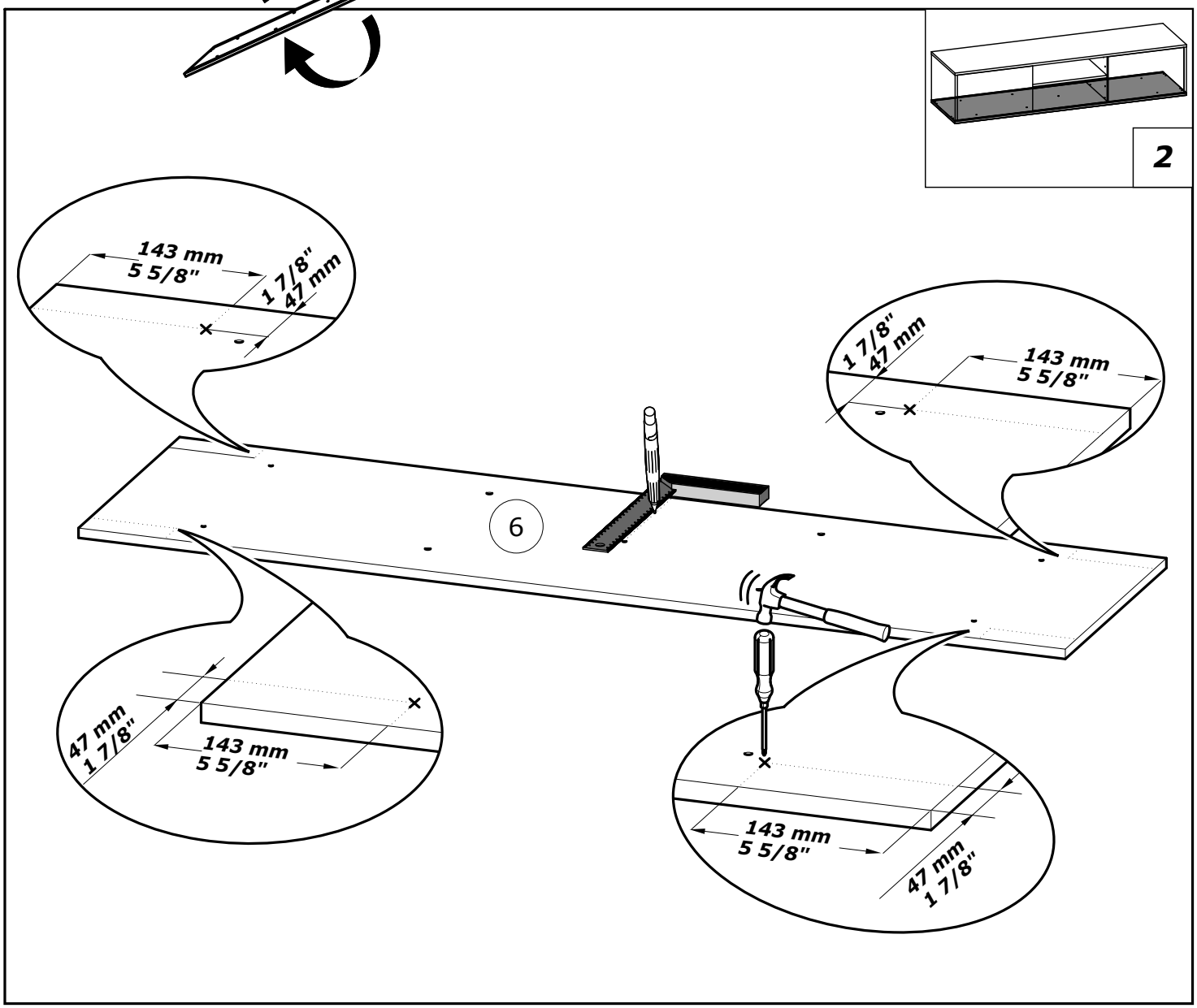
6
2
143 mm
5 5/8"
1 7/8"
47 mm
6
47 mm
1 7/8"
143 mm
5 5/8"
143 mm
5 5/8"
47 mm
1 7/8"

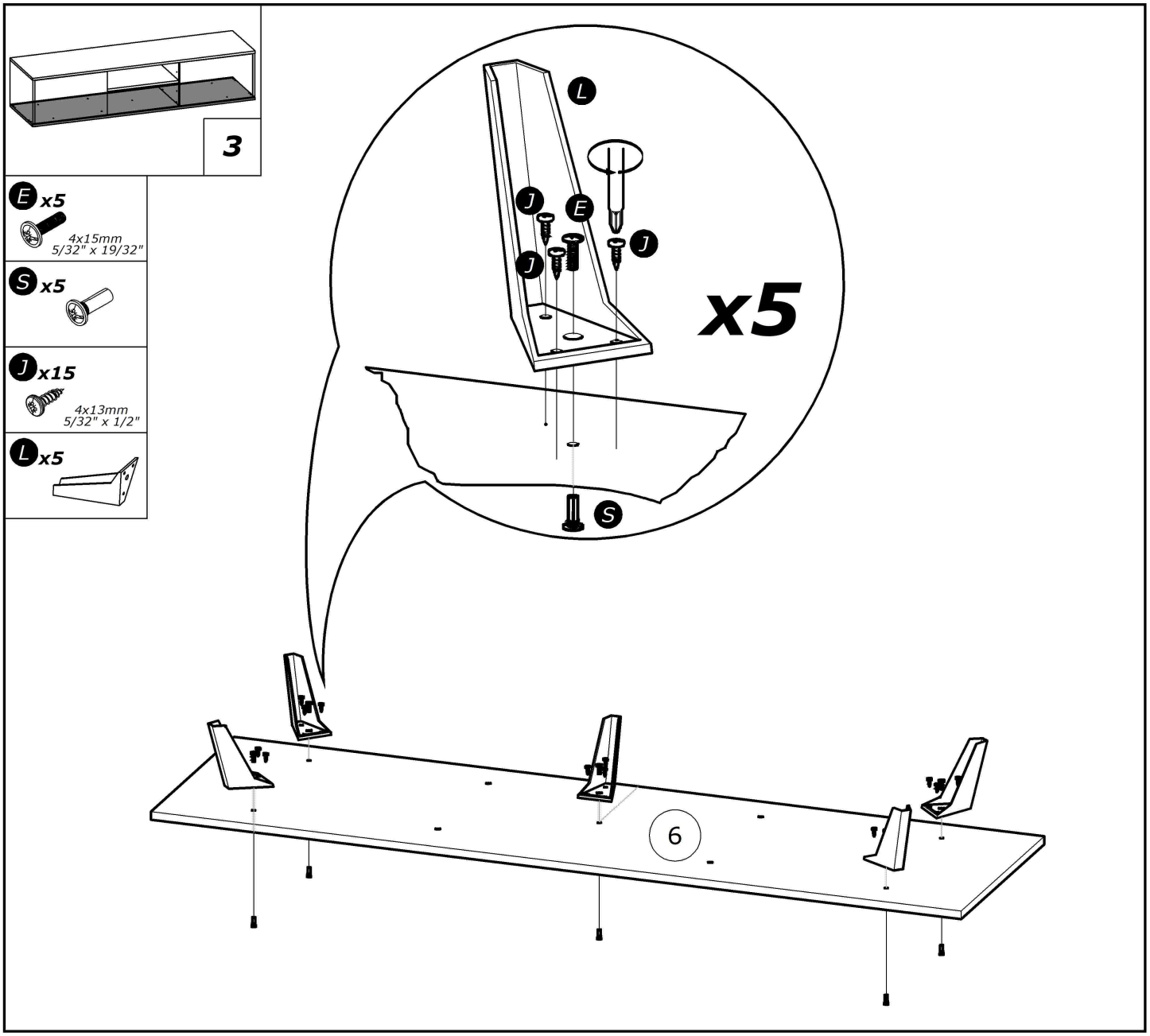
3
E x5
4x15mm
5/32" x 19/32"
S x5
J x15
4x13mm
5/32" x 1/2"
L x5
L
J
E
J
J
x5
S
6

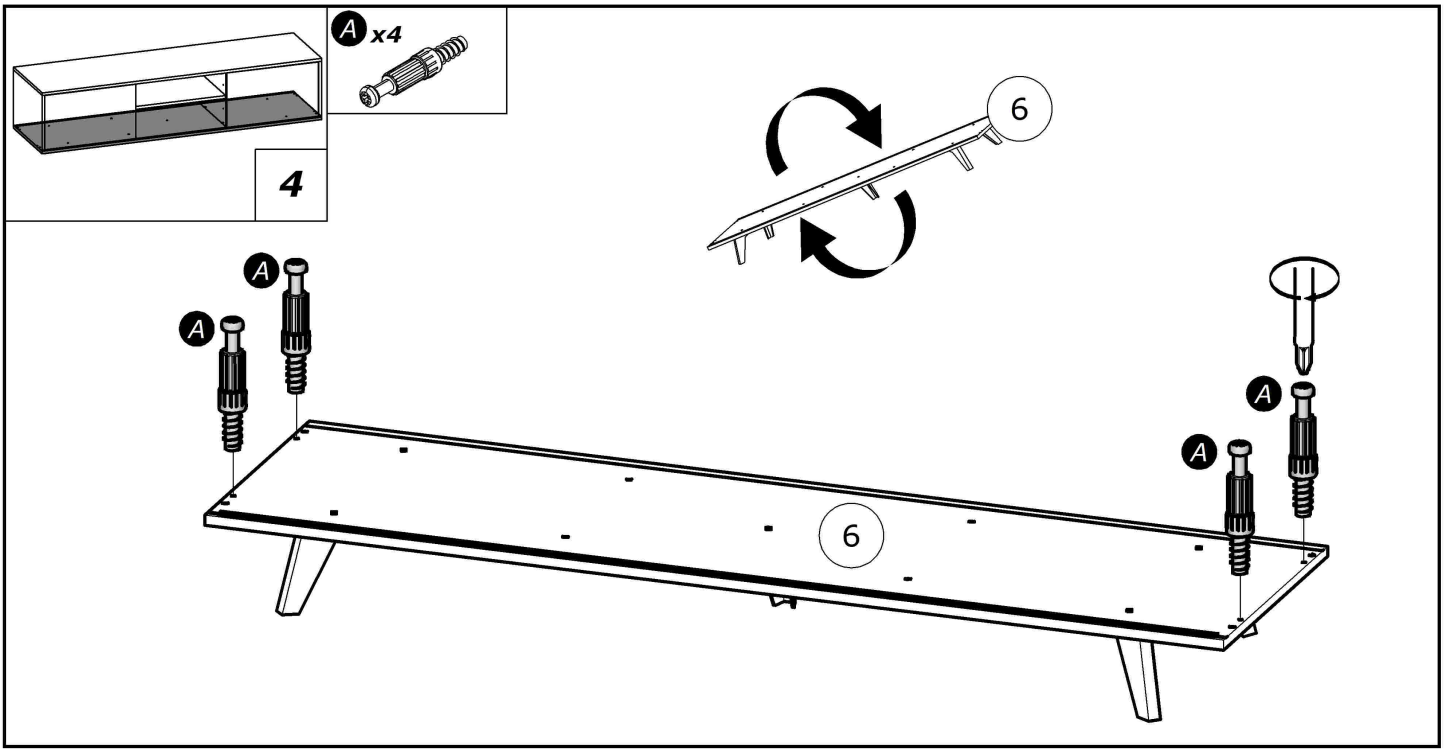
4
A x4
6
A
A
A
A
6

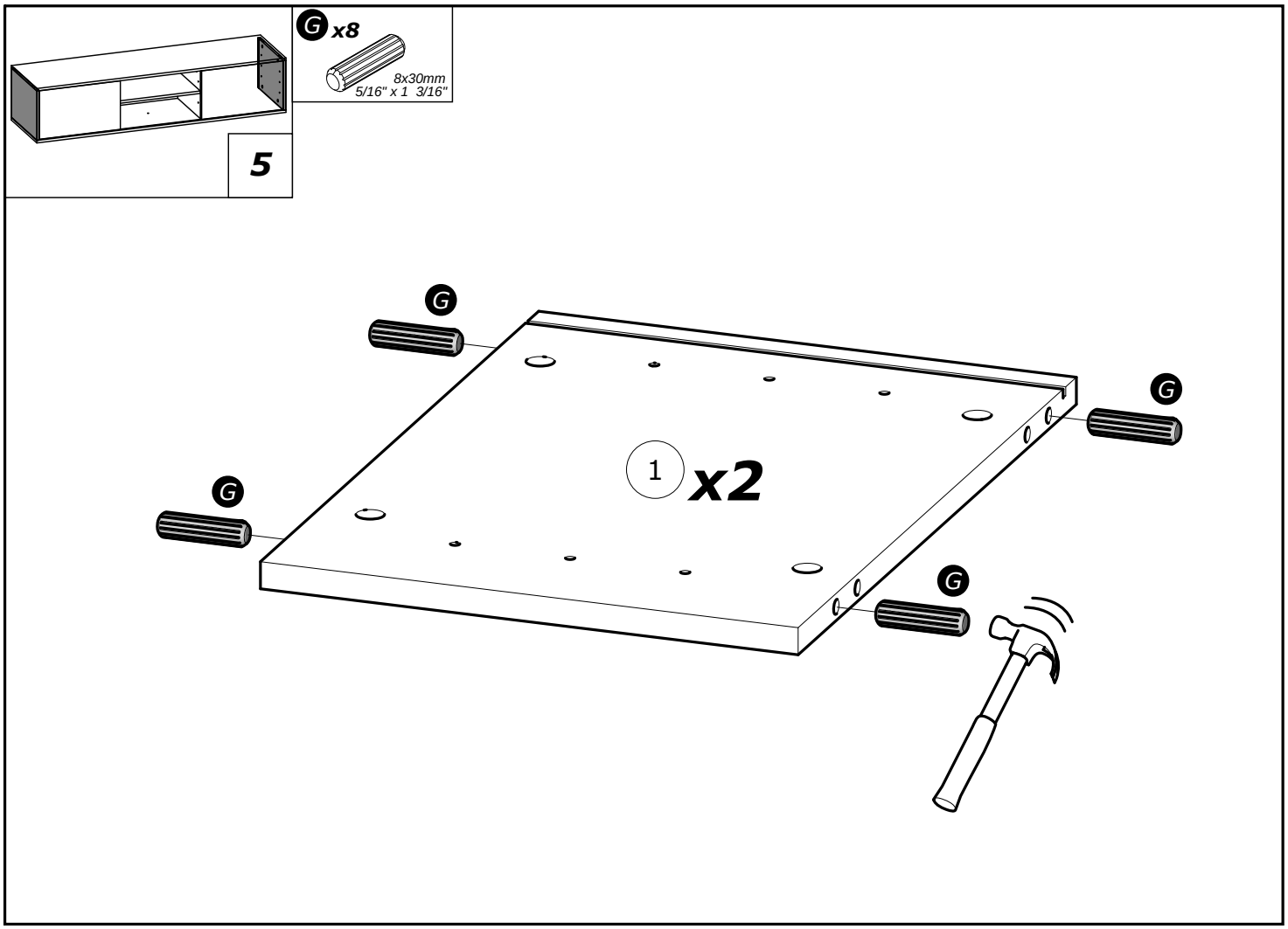
G x8
8x30mm
5/16" x 1 3/16"
5
G
G
G
G
1 x2

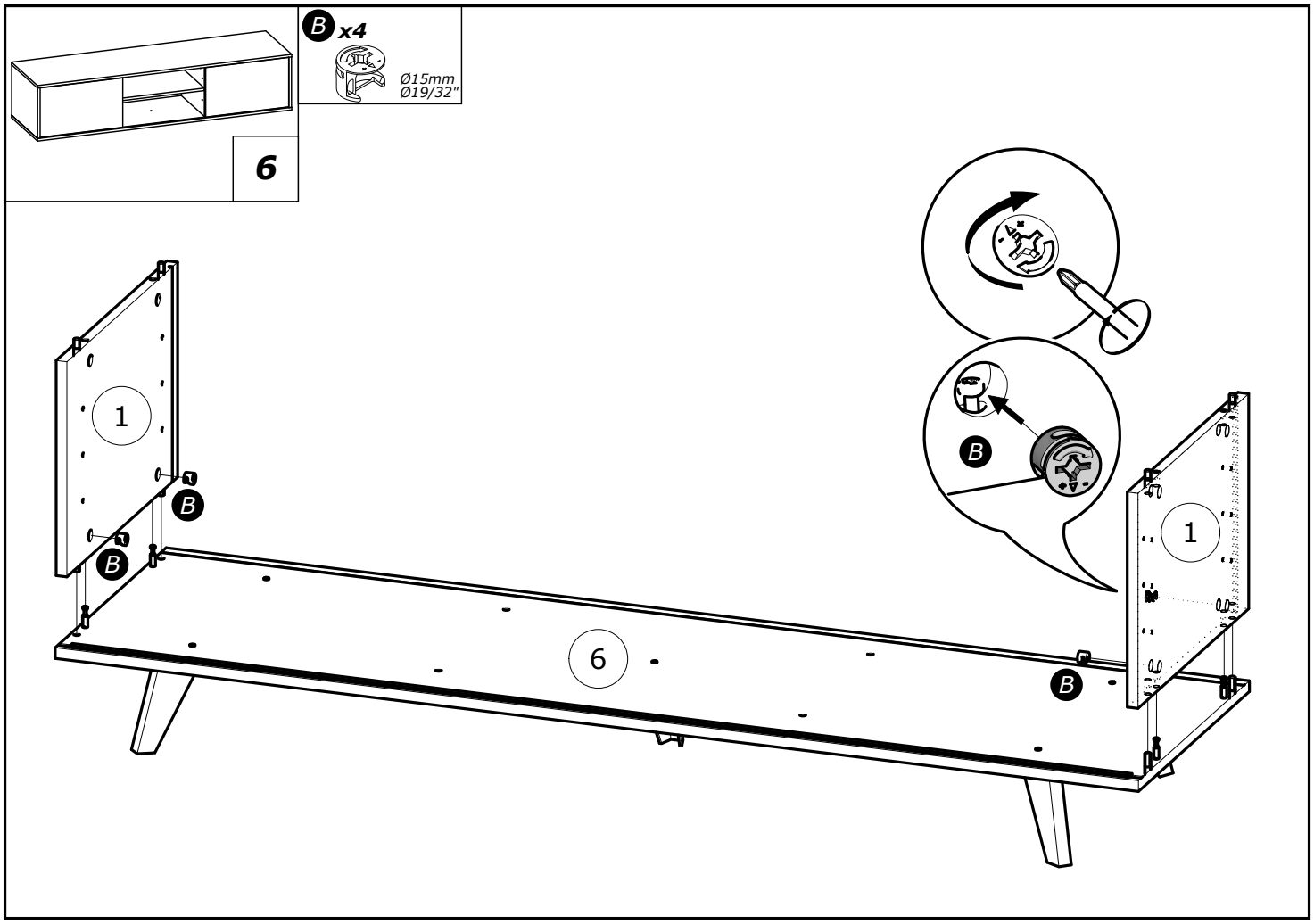
B x4
Ø15mm
Ø19/32"
6
1
B
B
6
B
B
1

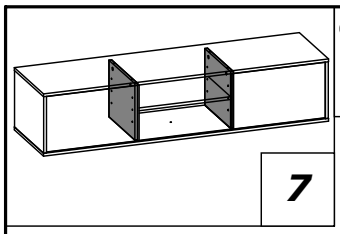

7

T x4

7x50mm
9/32" x 1 31/32"

C

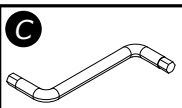

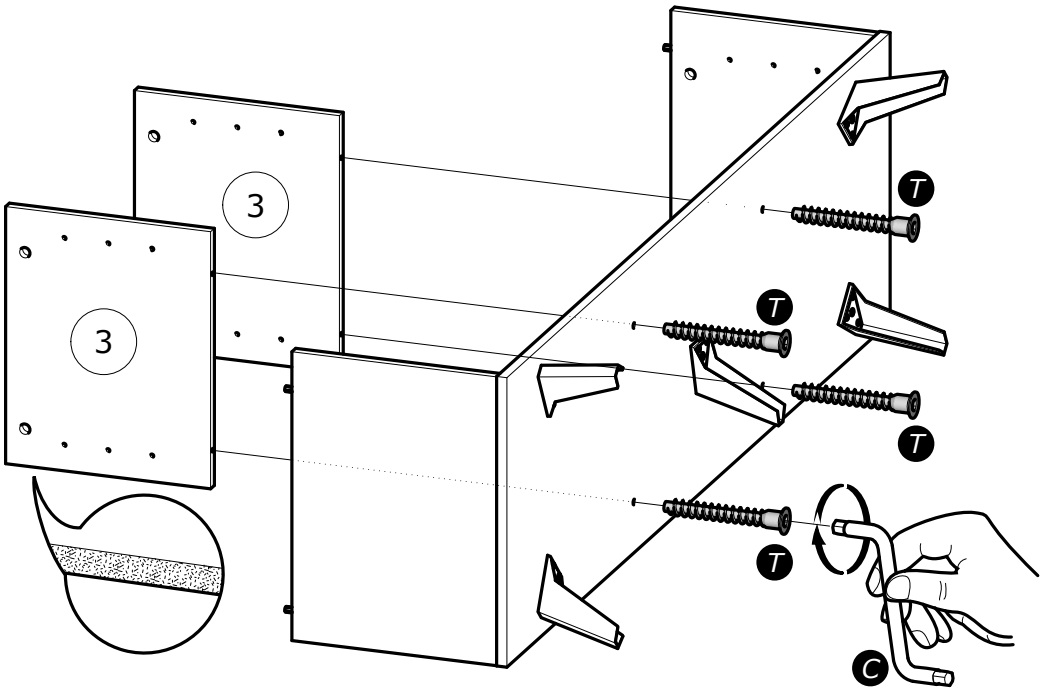

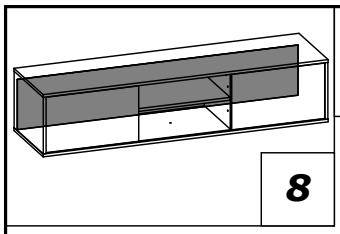

8

Q x8

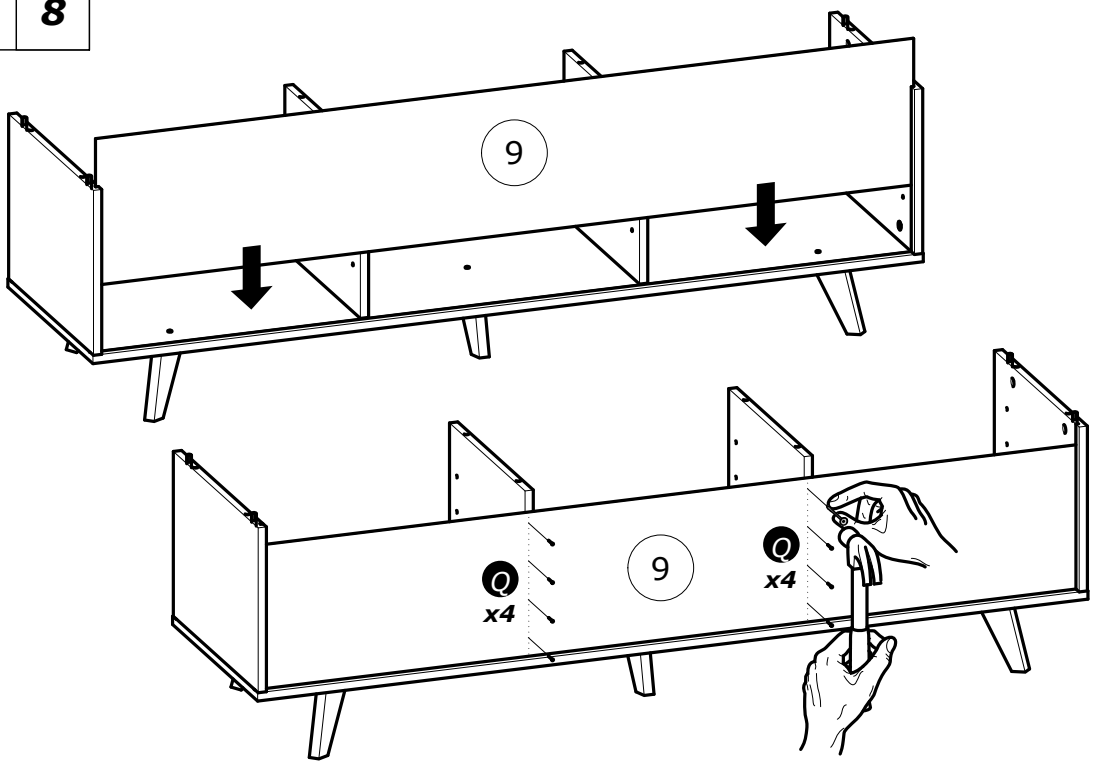

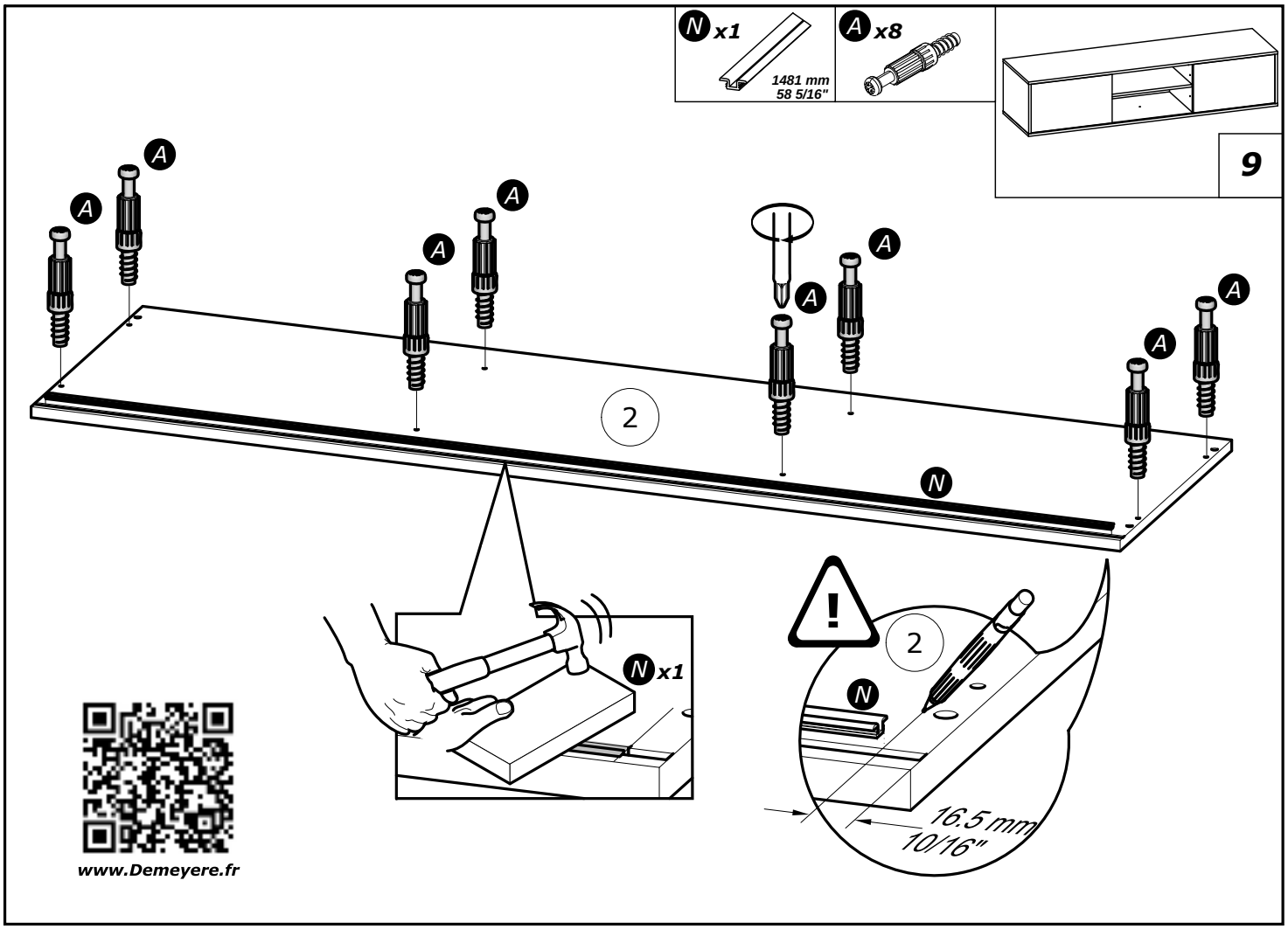
N x1
1481 mm
58 5/16"
A x8
9
A
2
N
N x1
2
N
16.5 mm
10/16"
www.Demeyere.fr

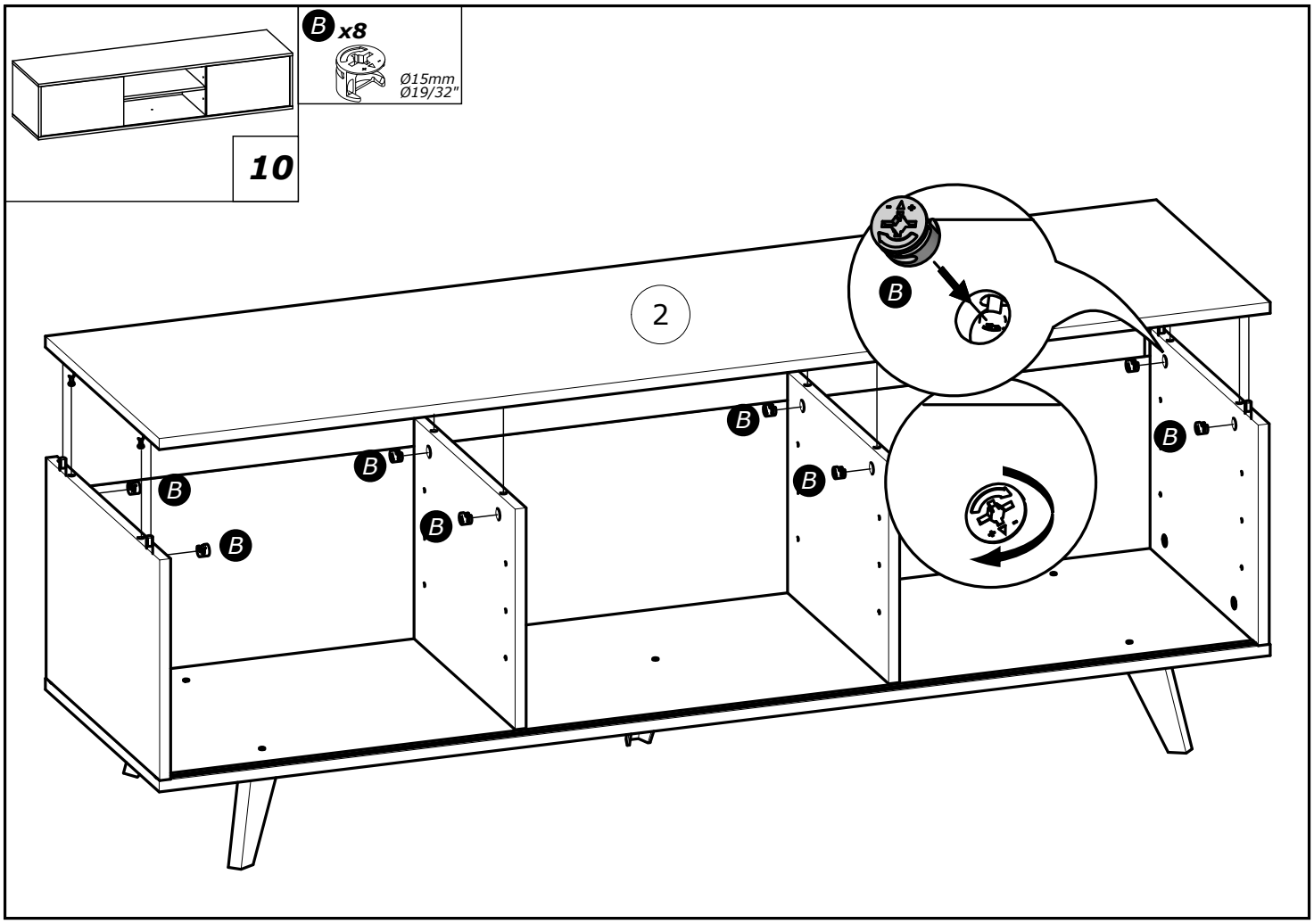
B x8
Ø15mm
Ø19/32"
10
2
B

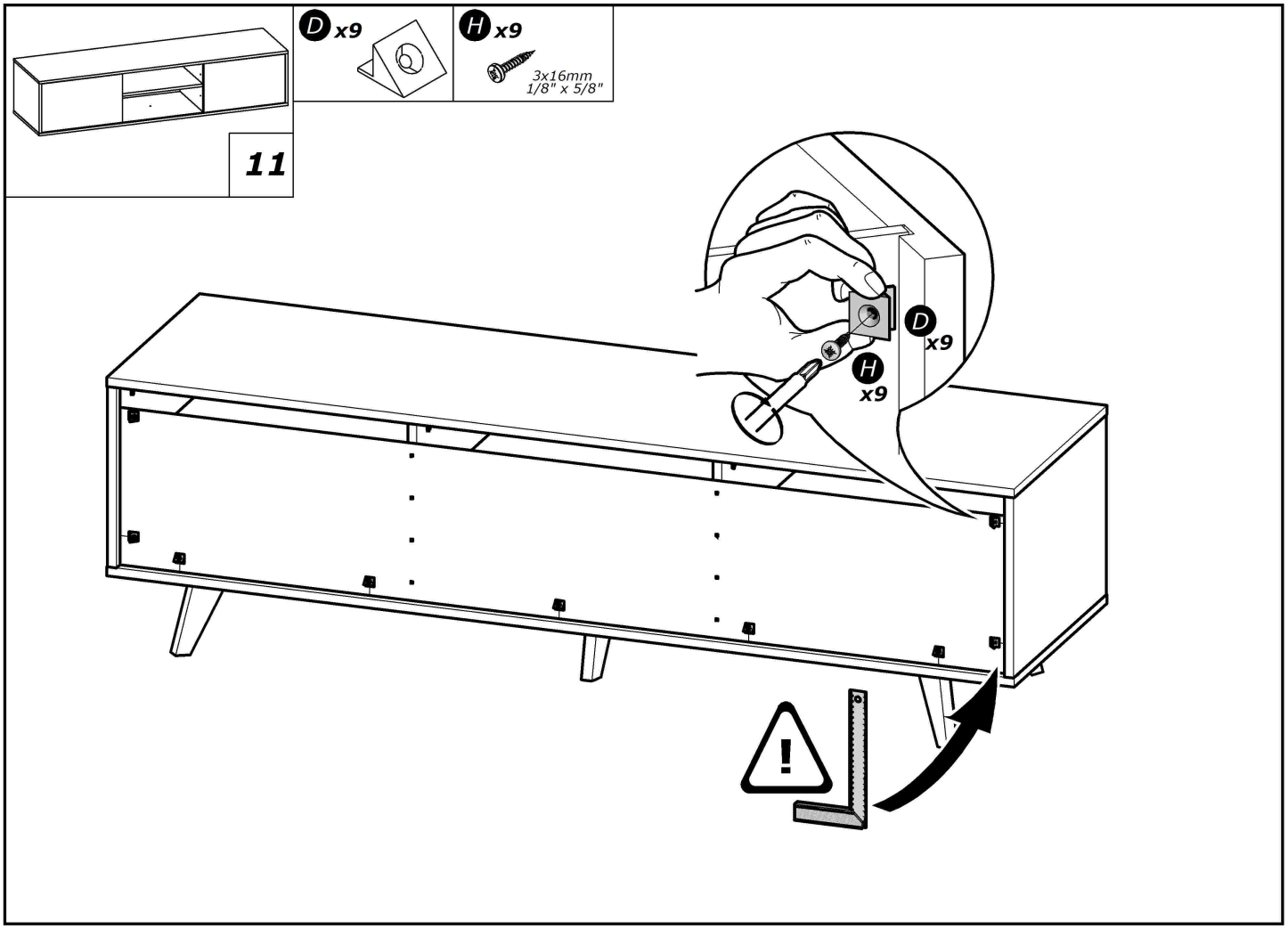
11
D x9
H x9
3x16mm
1/8" x 5/8"
D x9
H x9

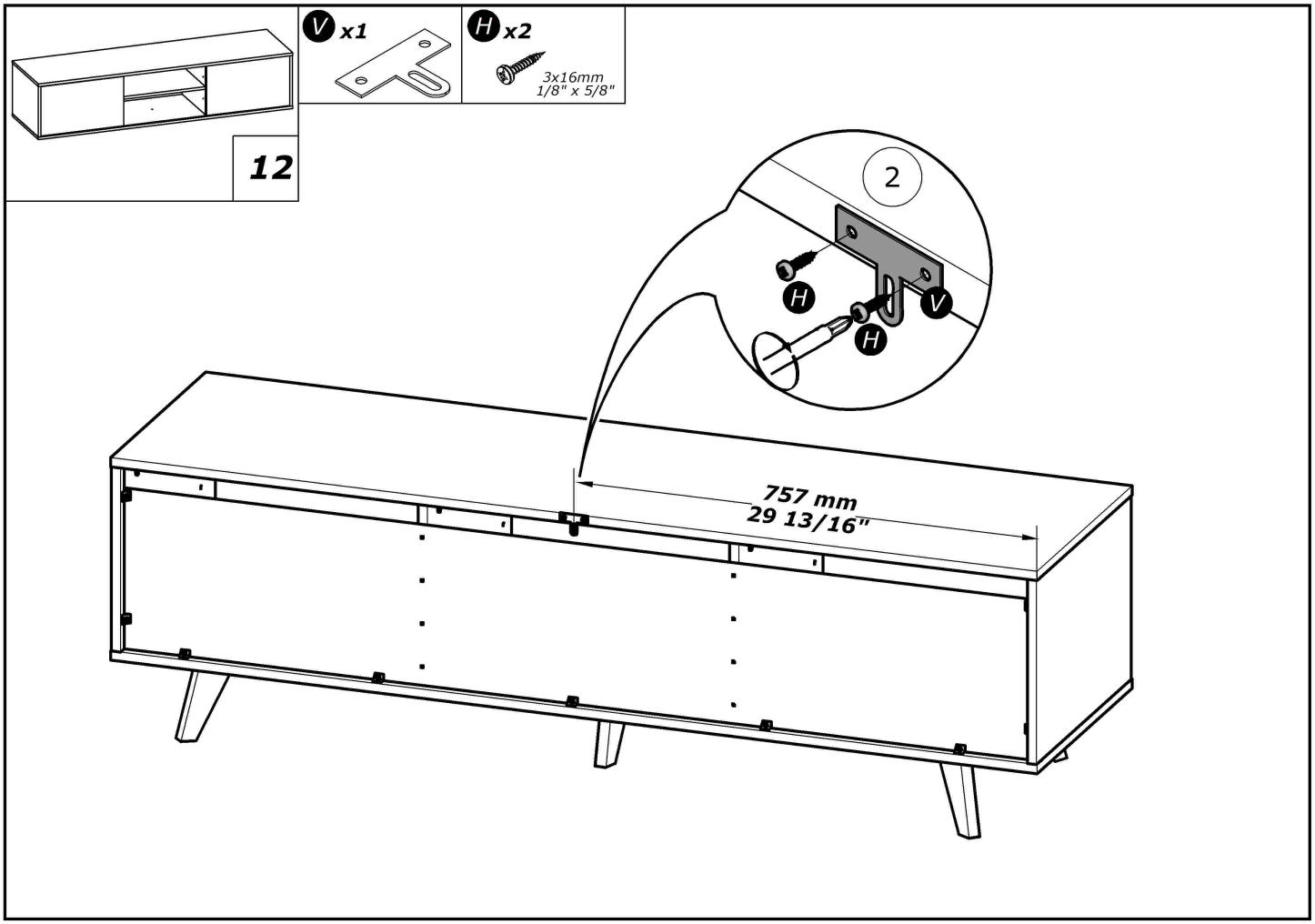
12
V x1
H x2
3x16mm
1/8" x 5/8"
2
H
H
V
757 mm
29 13/16"

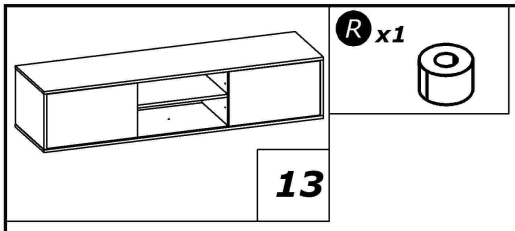

1°

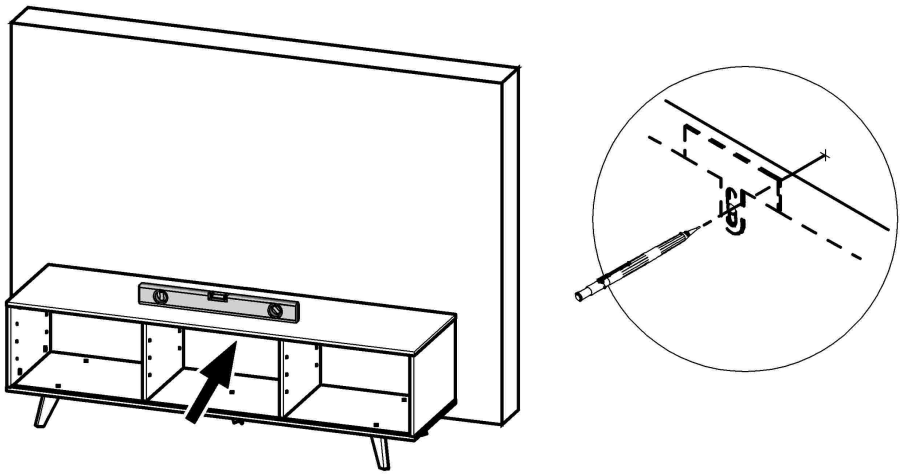

2°

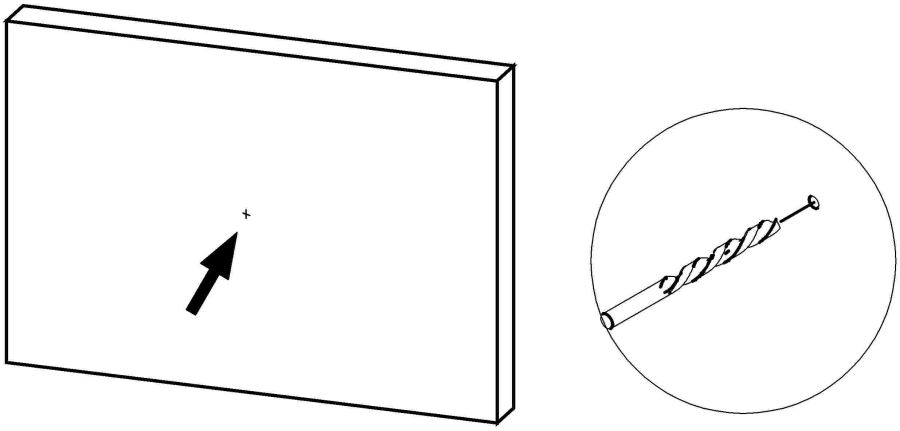

3°

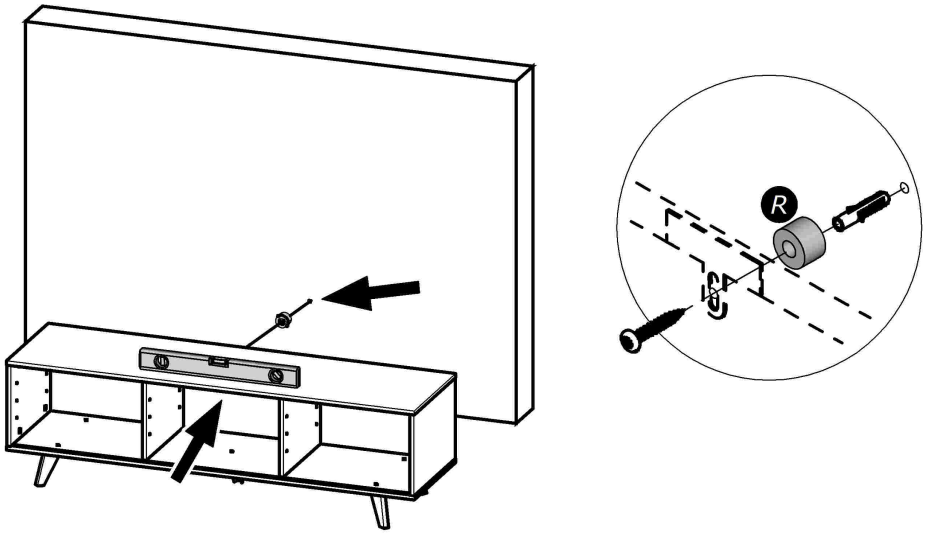

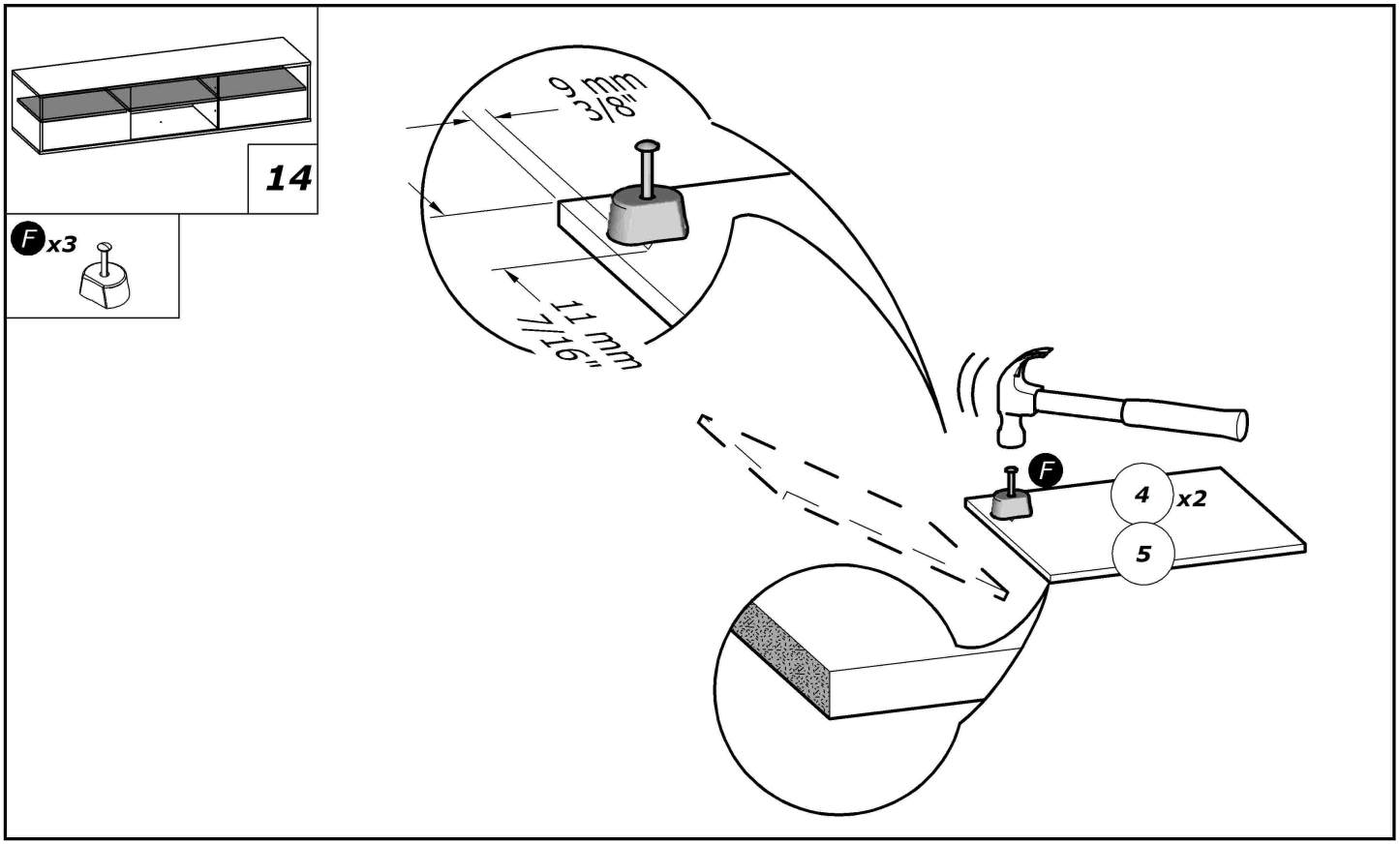
14
F x3
9 mm
3/8"
11 mm
7/16"
F
4
x2
5

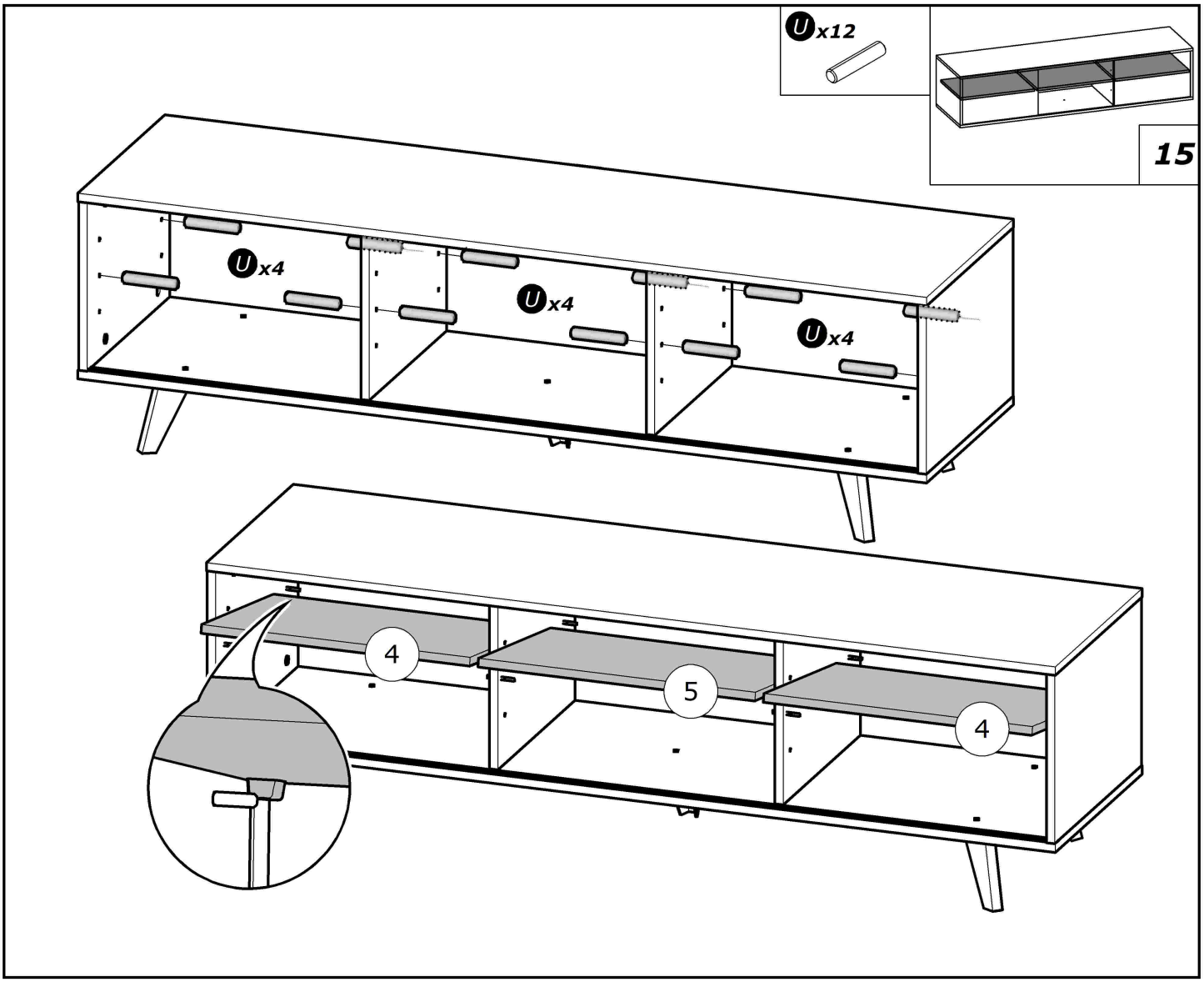
U x12
15
U x4
U x4
U x4
4
5
4

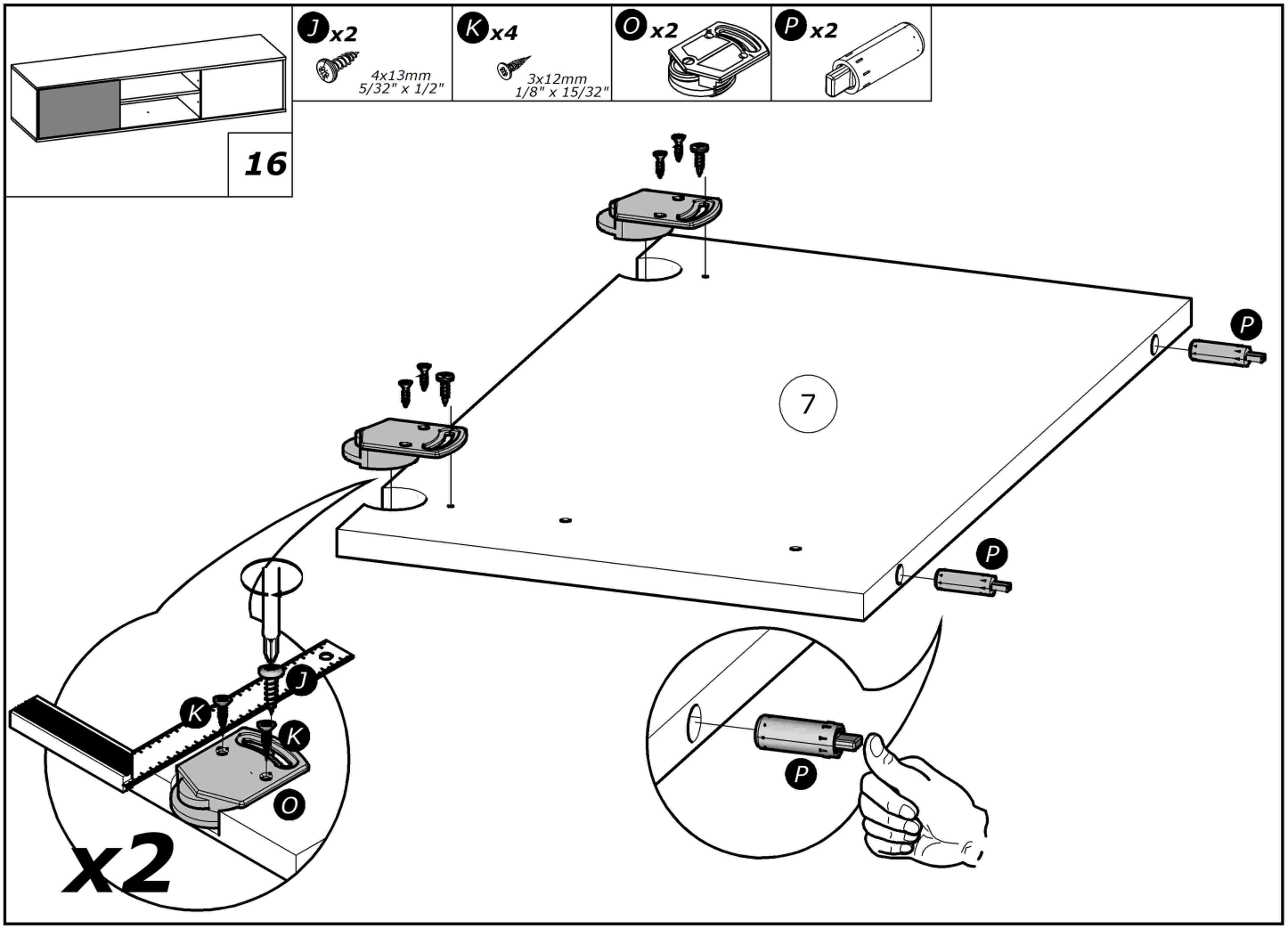
16
J x2
4x13mm
5/32" x 1/2"
K x4
3x12mm
1/8" x 15/32"
O x2
P x2
7
P
P
J
K
K
O
x2
P

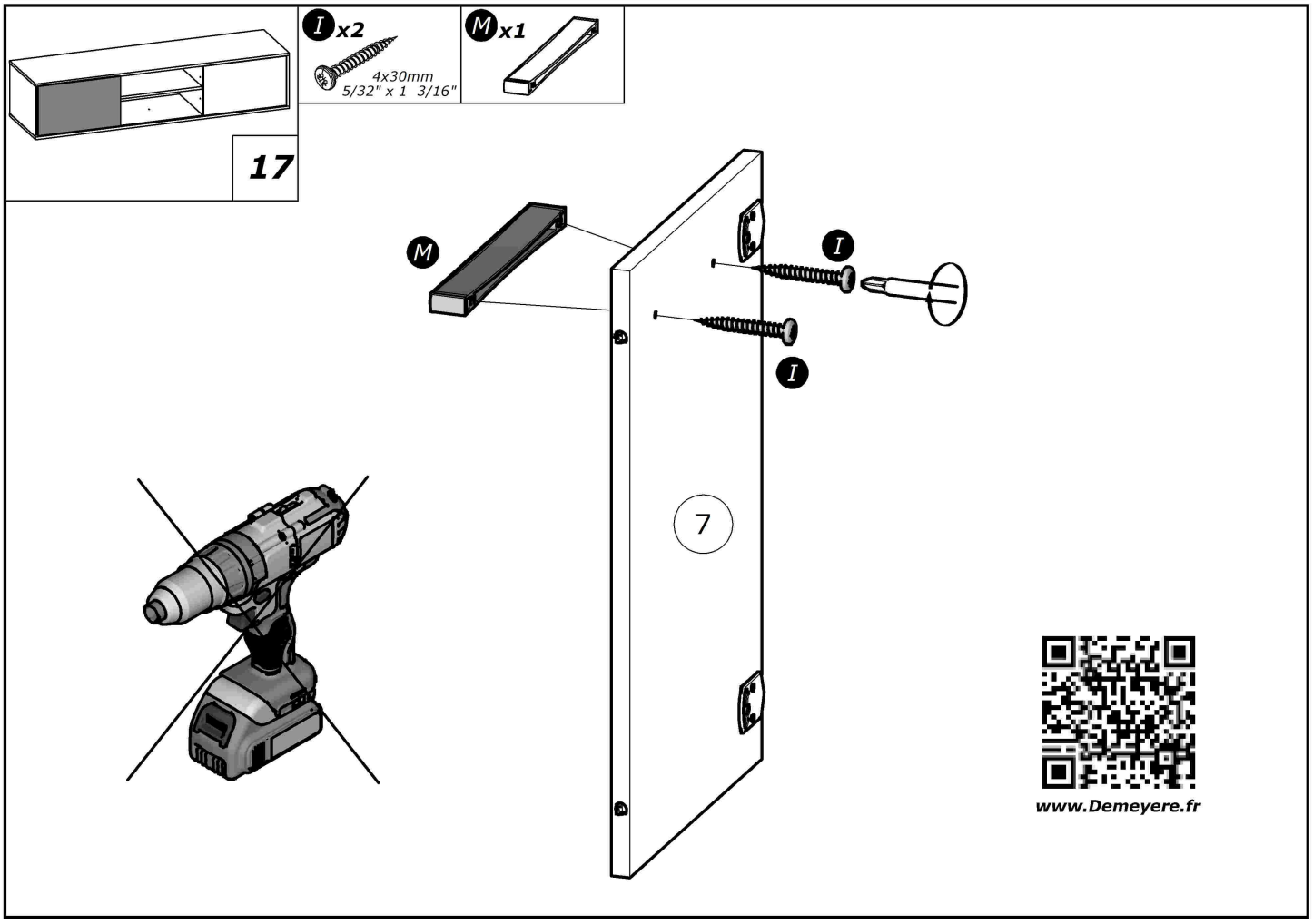
17
I x2
4x30mm
5/32" x 1 3/16"
M x1
M
I
I
7
www.Demeyere.fr

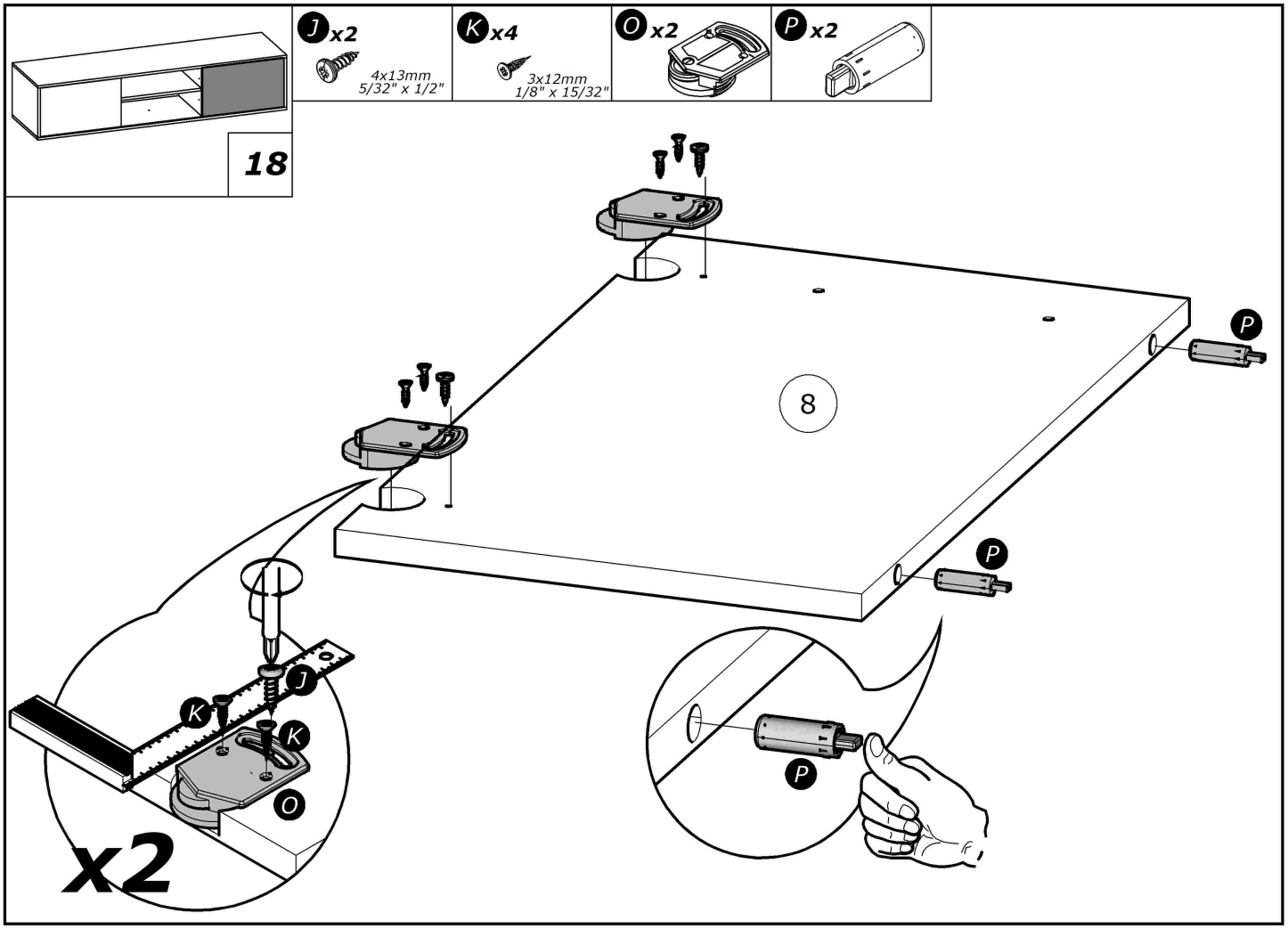
18
J x2
4x13mm
5/32" x 1/2"
K x4
3x12mm
1/8" x 15/32"
O x2
P x2
8
P
P
J
K
K
O
P
x2

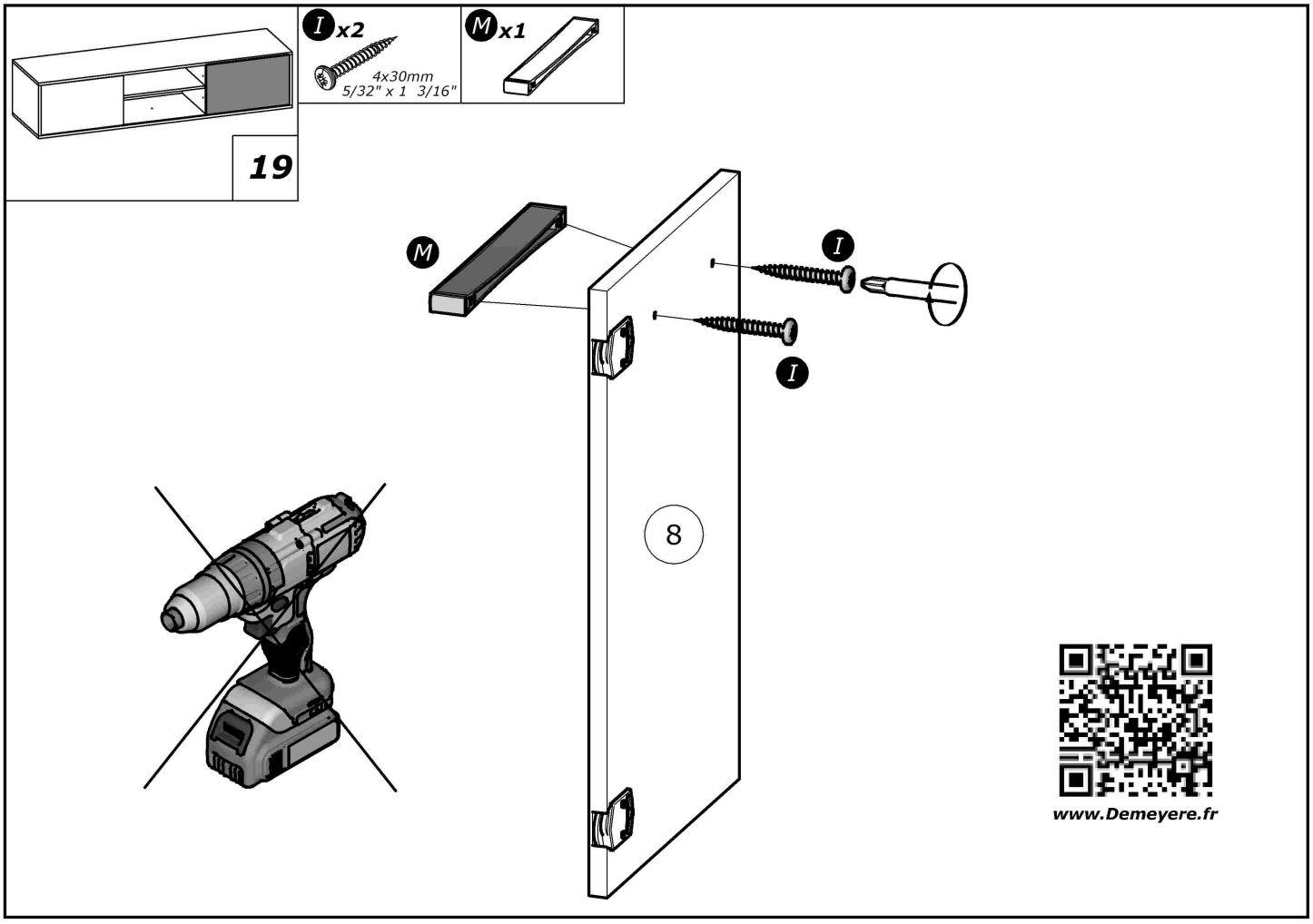
19
I x2
4x30mm
5/32" x 1 3/16"
M x1
M
I
I
8
www.Demeyere.fr

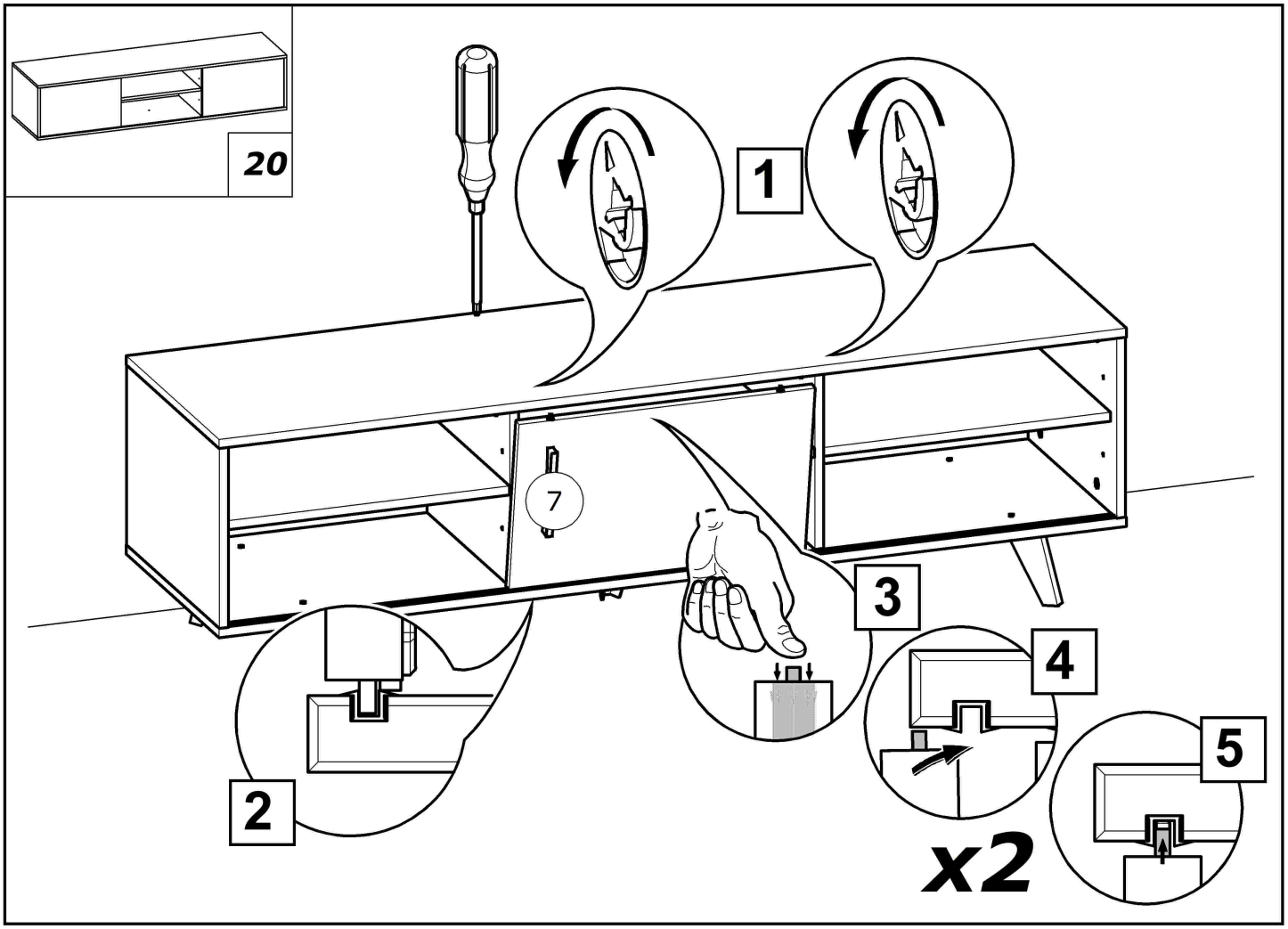
20
1
7
3
4
5
2
x2

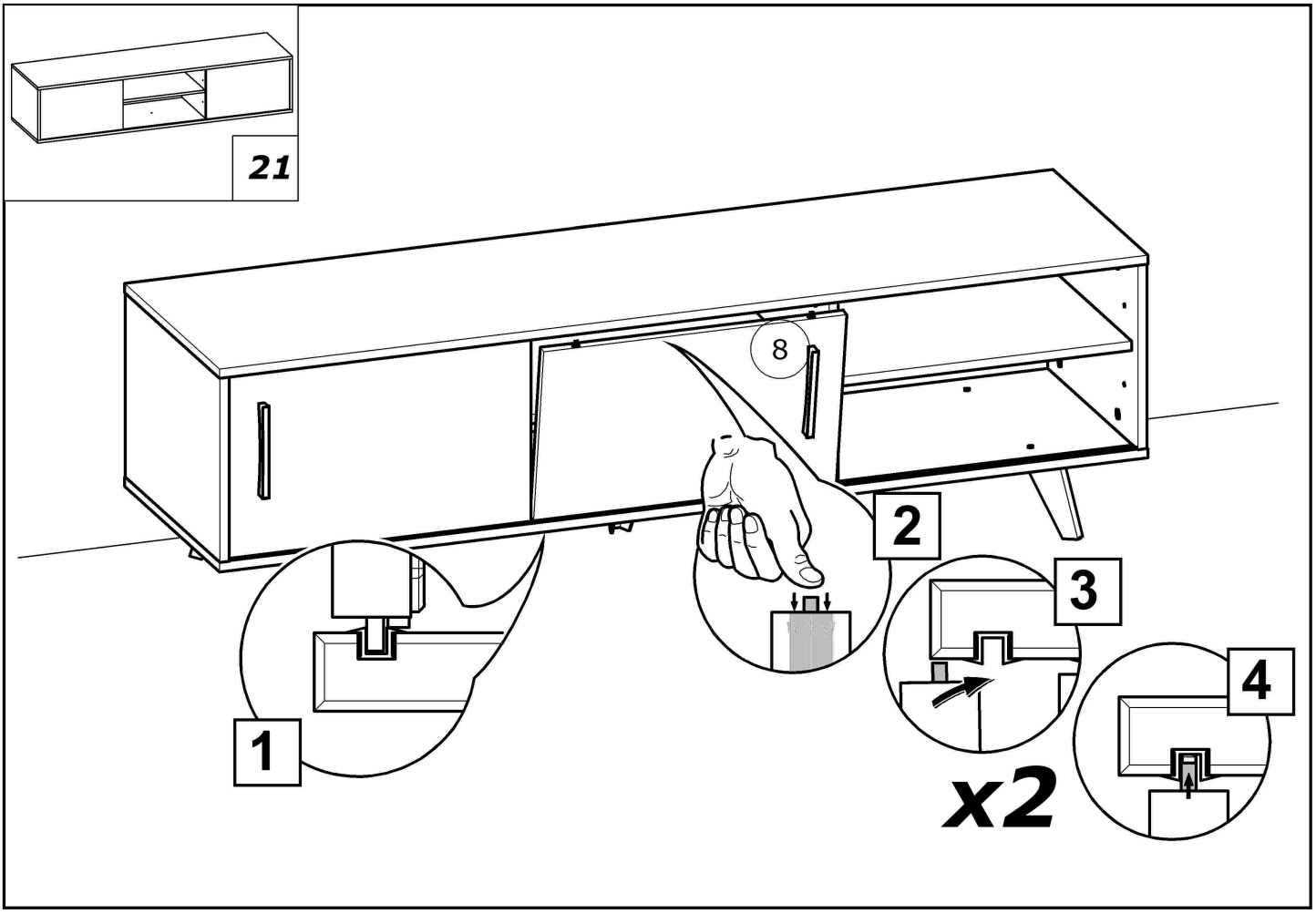
21
8
2
3
4
1
x2

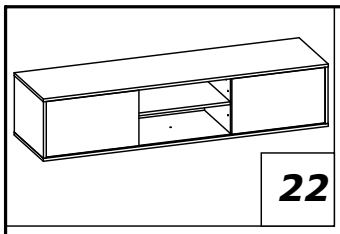

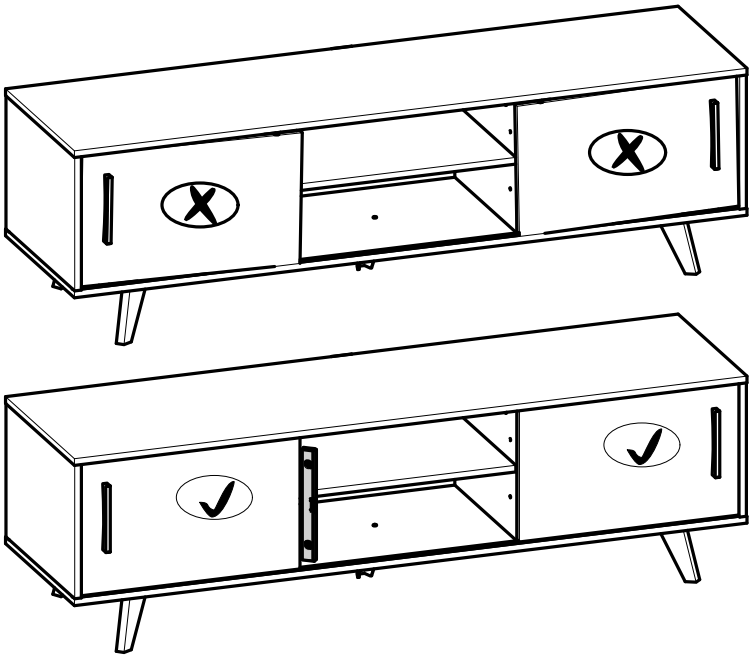

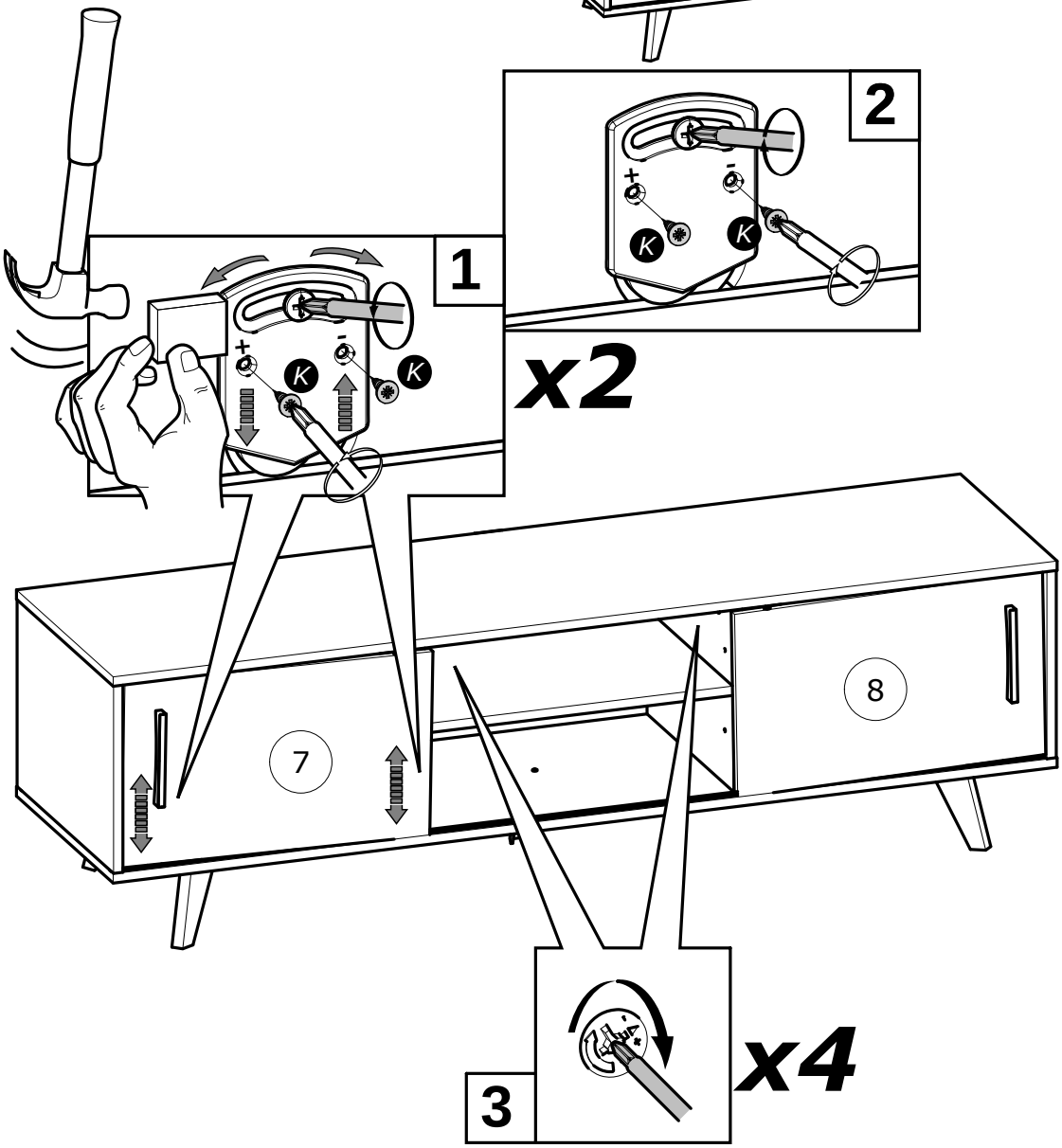

Les meubles contenant des panneaux à base de bois (panneaux de particules, panneaux de fibres, contreplaqué...) peuvent émettre des substances polluantes dans l'air intérieur.
Il est ainsi recommandé, après l'installation du meuble dans son logement, d'aérer fréquemment la pièce concernée pendant au moins quatre semaines afin de réduire son exposition aux polluants émis par le meuble.

Info tri déchets

www.quefairedemesdechets.fr